ГЛАВНОЕ АРХИТЕКТУРНО-ПЛАНИРОВОЧНОЕ УПРАВЛЕНИЕ г. МОСКВЫ
ИНСТИТУТ МОСИНЖПРОЕКТ

ДЕТАЛИ КОНСТРУКЦИЙ КАНАЛИЗАЦИОННЫХ СЕТЕЙ И КОЛЛЕКТОРОВ

АЛЬБОМ 63/84

МОСКВА 1984 г.

ГЛАВНОЕ АРХИТЕКТУРНО-ПЛАНИРОВОЧНОЕ УПРАВЛЕНИЕ г. МОСКВЫ
ИНСТИТУТ МОСИНЖПРОЕКТ

ДЕТАЛИ КОНСТРУКЦИЙ КАНАЛИЗАЦИОННЫХ СЕТЕЙ И КОЛЛЕКТОРОВ

АЛЬБОМ 63/84

Директор института
Главный инженер института — Самохвалов Ю.М.

Начальник мастерской N5 — Шкундин В.Ф.

МОСКВА 1984г.

Стр.	Наименование	Лист №
1	Титульный лист	
2.	Содержание альбома	
3.	Пояснительная записка	
4.	Конструкция горловины d=90см, устанавливаемой в проезде и в зеленой зоне. Установка подвесных и направляющих скоб.	1
5.	Конструкция горловины d=1.0м, устанавливаемой в проезде и в зеленой зоне.	2
6.	Конструкция горловины d=1.5м устанавливаемой в проезде и в зеленой зоне.	3
7	Армирование монолитного участка горловин d=1.5м, d=1.0м	4
8	Конструкции и армирование переходных плит П-10 и П-15	5
9	Конструкции предохранительных крышек КР-1 и КР-2	6
10	Установочные чертежи металлоизделий в типовых колодцах КА-10, КА-15, КА-20	7
11	Конструкция упорной скобы СК-1, подвесных скоб СК-2; СК-3, СК-4, СК-5, хомутной скобы СК-6; крюка для подвешивания шибера КШ-1	8
12	Конструкция металлических лестниц Л-18-2 и Л-18-2,8	9а
13	Армирование железобетонного ограждения; металлический поручень и защитный крюк	10
14	Деталь установки ковера d-300 мм	11
15	Усиление железобетонной трубы d=400÷1000 мм на участке примыкания щитовой проходки d=2.0м к камере	12
16	Металлический шибер на трубах d=300÷1000 мм	13
17	Металлический шибер на трубах d=1200мм и d=1500мм	14
18	Установочный чертеж прямоугольного затвора без штанги на канализационных коллекторах Д=1,0; 1.2м	15
19	Установочный чертеж прямоугольного затвора на канализационных коллекторах Д=1.0м, 1.2м со штангой длиной до 4-х м	16
20	Установочный чертеж прямоугольного затвора на канализационных коллекторах Д=1.0м, 1.2м со штангой длиной более 4-х м.	17
21	Установочный чертеж прямоугольного затвора без штанги на канализационных коллекторах d=1.5м, 2.0м	18
22	Установочный чертеж прямоугольного затвора на канализационном коллекторе Д=1.5м со штангой длиной до 4-х м	19
23	Установочный чертеж прямоугольного затвора на канализационном коллекторе Д=1.5м со штангой длиной более 4-х м.	20
24	Установочный чертеж прямоугольного затвора без штанги на канализационных коллекторах Д=2.5; 3.0; 3.5м. Вариант - 1.	21
25	Установочный чертеж прямоугольного затвора без штанги на канализационных коллекторах Д=2.0; 2.5; 3.0; 3.5м. Вариант - 2.	22
26	Установочный чертеж прямоугольного затвора без штанги на канализационных коллекторах Д=2.0, 2.5, 3.0, 3.5м. Вариант - 3	23
27	Установочный чертеж прямоугольного затвора на канализационных коллекторах Д=2.0; 2.5; 3.0; 3.5м со штангой длиной до 4-х м.	24
28	Установочный чертеж прямоугольного затвора на канализационных коллекторах Д=2.0; 2.5; 3.0; 3.5м со штангой длиной более 4-х м.	25
29	Штанга. Сборочный чертеж.	26
30	Конструкция узлов 1, 2, 3, 4, 5.	27

Нач. маст.	Шкундин		
Гл. спец.	Толмачев		
Гл. инж. пр.	Яковлева		
Инж. гр.	Юргелевич		
Исполнит.	Тимохина		

Детали конструкций канализационных сетей и коллекторов.

Альбом 63/84

Содержание альбома

Стадия	Масса	Масштаб

Лист | Листов

Архивный №

Мосинжпроект мастерская №5

Альбом 63/84 „Детали конструкций канализационных сетей и коллекторов" разработан по плану типового проектирования на 1984 год, утвержденному решением Мосгорисполкома № 3929 от 30.12.1983 г., и является корректировкой альбома, выпущенного в 1970 г.

В альбоме разработаны чертежи горловин d=70см, устанавливаемых в проезжей части магистралей общегородского назначения, под улицами и дорогами местного движения и в зелёной зоне, а также чертежи горловин d=1,0м и d=1,5м в двух вариантах: с установкой люков 1,0×1,0м и 1,5×1,5м в сборно-монолитном исполнении в зелёной зоне и с переходом на горловину d=700мм при расположении в проезде. Сборные элементы горловин включены в номенклатуру Каталога унифицированных индустриальных изделий для строительства в г. Москве.

В альбоме представлены конструкции предохранительных крышек для установки в горловине d=700мм и конструкции железобетонных плит П-10 и П-15 для перехода с круглого на квадратное сечение в горловинах d=1,0м и d=1,5м

В альбоме представлены чертежи металлоизделий как для типовых смотровых колодцев КЛ-10 ÷ КЛ-15, а также для камер на коллекторах d=1000-3500 мм: направляющие, ходовые, подвесные, упорные скобы, поручень, лестницы.

В альбоме разработан чертеж железобетонного ограждения в камерах на коллекторах d=800 ÷ 3500мм.

В чертеже установки ковера конструкция ковера d=300мм принята в соответствии с чертежами серии 4.905-8/77 „Оборудование, узлы и детали наружных газопроводов"

В альбом включён конструктивный чертёж усиления трубопроводов в местах примыкания к камерам при прокладке канализационного коллектора методом щитовой проходки d=2,0м.

В альбоме разработаны чертежи металлических шиберов на трубопроводах d=300 ÷ 1000 мм и d=1200-1500 мм, рассчитанные на гидростатическое давление столба жидкости H=5,0м выше шелыги трубопровода.

В альбоме представлены установочные чертежи затворов на канализационных коллекторах d=1000 ÷ 3500 мм, рабочие чертежи которых разработаны мастерской № 9 института „Мосинжпроект"

Установочные чертежи затворов являются материалом для привязок в процессе проектирования камер на канализационных коллекторах.

				Детали конструкций канализационных сетей и коллекторов		Альбом 63/84
Нач. маст.	Шкулин			Пояснительная записка	Стадия	Масштаб
Гл. спец.	Тамачев				Р.Ч. —	—
Гл. инж. пр.	Яковлева		12.84		Лист —	Листов
Рук. гр.	Юргелевич				Архивный №	
Исполнит.	Яковлева		12.84		Мосинжпроект Мастерская №5	

№ п.п.	H общая высота	h высота горловины	Сборные железобетонные элементы: ОП-7 шт.	ОП-7 м³	ПК-7С шт	ПК-7С м³	КП-12 шт	КП-12 м³	К-7-1.5 шт	К-7-1.5 м³	К-7-5 шт	К-7-5 м³	К-7-10 шт	К-7-10 м³	Скобы: СК-2 шт	СК-2 кг	СК-3 шт	СК-3 кг	СК-4 шт	СК-4 кг	СК-5 шт	СК-5 кг	РС-1 шт	РС-1 кг
			В		П		Р		О		Е		З		Л		Е							
1	420	—					—	—	—	—	—	—	—	—	—	—	—	—	—	—	—	—	—	—
2	515	195					1	0.024	—	—	—	—	—	—	—	—	—	—	—	—			—	—
3	590	370					2	0.048	—	—	—	—	—	—	—	—	—	—	—	—			3	9.72
4	965	545					3	0.072	—	—	—	—	—	—	1	7.01	—	—	—	—			6	19.44
5	965	545					—	—	1	0.084	—	—	—	—	—	—	1	9.18	—	—			—	—
6	1140	720					1	0.024	1	0.084	—	—	—	—	1	7.01	1	9.18	—	—			3	9.72
7	1315	895					2	0.048	1	0.084	—	—	—	—	1	7.01	1	9.18	—	—			6	19.44
8	1460	1040					—	—	—	—	1	0.168	—	—	—	—	1	9.18	1	15.41			—	—
9	1490	1070					—	—	2	0.168	—	—	—	—	1	7.01	1	16.56					3	9.72
10	1655	1235					1	0.024	—	—	1	0.168	—	—	1	7.01	1	9.18	1	15.41			3	9.72
11	1665	1245					1	0.024	2	0.168	—	—	—	—	2	14.02	2	18.36	—	—			6	19.44
12	1840	1390					2	0.048	—	—	1	0.168	—	—	2	7.01	1	9.18	1	15.41			6	19.44
13	1840	1420					3	0.048	2	0.168	—	—	—	—	2	14.02	2	18.36	—	—			9	29.16
14	1935	1565					3	0.072	—	—	1	0.168	—	—	2	14.02	1	9.18	1	15.41			9	29.16
15	1935	1565					—	—	1	0.084	1	0.168	—	—	1	7.01	2	18.36	1	15.41			3	9.72
16	2160	1790					1	0.024	1	0.084	1	0.168	—	—	2	14.02	2	18.36	1	15.41			6	19.44
17	2160	1790					4	0.096	—	—	1	0.168	—	—	2	14.02	1	9.18	1	15.41			12	38.88
18	2335	1915	1	0.33	1	0.036	2	0.048	1	0.084	1	0.168	—	—	2	14.02	2	18.36	1	15.41	1	7.30	9	29.16
19	2335	1915					5	0.12	—	—	1	0.168	—	—	3	21.03	1	9.18	1	15.41			15	48.6
20	2490	2060					—	—	—	—	2	0.336	—	—	1	7.01	2	18.36	2	30.82			3	9.72
21	2655	2235					1	0.024	—	—	2	0.336	—	—	2	14.02	2	18.36	2	30.82			6	19.44
22	2830	2410					2	0.048	—	—	2	0.336	—	—	2	14.02	2	18.36	2	30.82			9	29.16
23	3005	2585					3	0.072	—	—	2	0.336	—	—	3	21.03	2	18.36	2	30.82			12	38.88
24	3005	2585					—	—	1	0.084	2	0.336	—	—	2	14.02	3	27.54	2	30.82			6	19.44
25	3180	2760					4	0.096	—	—	2	0.336	—	—	3	21.03	2	18.36	2	30.82			15	48.6
26	3355	2935					5	0.12	—	—	2	0.336	—	—	4	28.04	2	18.36	2	30.82			18	58.32
27	3180	2760					1	0.024	1	0.084	2	0.336	—	—	3	21.03	3	27.54	2	30.82			9	29.16
28	3355	2935					2	0.048	1	0.084	2	0.336	—	—	3	21.03	3	27.54	2	30.82			12	38.88
29	3500	3080					—	—	—	—	3	0.504	—	—	2	14.02	3	27.54	3	46.23			6	19.44
30	3675	3255					1	0.024	—	—	3	0.504	—	—	3	21.03	3	27.54	3	46.23			9	29.16
31	3850	3430					2	0.048	—	—	3	0.504	—	—	3	21.03	3	27.54	3	46.23			12	38.88
32	4025	3605					3	0.072	—	—	3	0.504	—	—	4	28.04	3	27.54	3	46.23			12	48.6
33	4025	3605					—	—	1	0.084	3	0.504	—	—	3	21.03	4	36.72	3	46.23			9	29.16
			В		Э	Е	Л	Е	Н	Д	Н		З	О	Н	Е								
34	280	—					—	—	—	—	—	—	—	—	—	—	—	—	—	—			—	—
35	475	195					1	0.024	—	—	—	—	1	7.01	—	—	—	—	—	—			—	—
36	650	370					2	0.048	—	—	—	—	1	7.01	—	—	—	—					3	9.72
37	825	545					3	0.072	—	—	—	—	2	14.02	—	—	—	—					6	19.44
38	825	545					—	—	1	0.084	—	—	1	7.01	1	9.18	—	—					—	—
39	1000	720					1	0.024	1	0.084	—	—	2	14.02	1	9.18	—	—					3	9.72
40	1175	895					2	0.048	1	0.084	—	—	2	14.02	1	9.18	—	—					6	19.44
41	1320	1040					—	—	—	—	1	0.168	1	7.01	1	9.18	1	15.41					—	—
42	1350	1070					—	—	2	0.168	—	—	2	14.02	2	18.36	—	—					3	9.72
43	1435	1235					1	0.024	—	—	1	0.168	2	14.02	1	9.18	1	15.41					3	9.72
44	1525	1245					1	0.024	2	0.168	—	—	3	21.03	2	18.36	—	—					6	19.44
45	1670	1390					2	0.048	—	—	1	0.168	2	14.02	1	9.18	1	15.41					6	19.44
46	1700	1420					2	0.048	2	0.168	—	—	3	21.03	2	18.36	—	—					9	29.16
47	1845	1565					3	0.072	—	—	1	0.168	3	21.03	1	9.18	1	15.41					9	29.16
48	1845	1565					—	—	1	0.084	1	0.168	2	14.02	2	18.36	1	15.41					3	9.72
49	2020	1740					1	0.024	1	0.084	1	0.168	3	21.03	2	18.36	1	15.41					6	19.44
50	2020	1740					4	0.096	—	—	1	0.168	3	21.03	1	9.18	1	15.41					12	38.88
51	2195	1915					2	0.048	1	0.084	1	0.168	3	21.03	2	18.36	1	15.41					9	29.16
52	2195	1915					5	0.12	—	—	1	0.168	4	28.04	1	9.18	1	15.41					15	48.6
53	2340	2060	—	—	—	—	1	0.17	—	—	2	0.336	2	14.02	2	18.36	2	30.82	—	—			3	9.72
54	2515	2235					1	0.024	—	—	2	0.336	3	21.03	2	18.36	2	30.82					6	19.44
55	2690	2410					2	0.048	—	—	2	0.336	3	21.03	2	18.36	2	30.82					9	29.16
56	2865	2585					3	0.072	—	—	2	0.336	4	28.04	2	18.36	2	30.82					12	38.88
57	2865	2585					—	—	1	0.084	2	0.336	3	21.03	3	27.54	2	30.82					6	19.44
58	3040	2760					4	0.096	—	—	2	0.336	4	28.04	2	18.36	2	30.82					15	48.6
59	3040	2760					1	0.024	1	0.084	2	0.336	4	28.04	3	27.54	2	30.82					9	29.16
60	3215	2935					5	0.12	—	—	2	0.336	5	35.05	2	18.36	2	30.82					18	58.32
61	3215	2935					2	0.048	1	0.084	2	0.336	4	28.04	3	27.54	2	30.82					12	38.88
62	3360	3080					—	—	—	—	3	0.504	3	21.03	3	27.54	3	46.23					6	19.44
63	3535	3255					1	0.024	—	—	3	0.504	4	28.04	3	27.54	3	46.23					9	29.16
64	3710	3430					2	0.048	—	—	3	0.504	4	28.04	3	27.54	3	46.23					12	38.88
65	3885	3605					3	0.072	—	—	3	0.504	5	35.05	3	27.54	3	46.23					15	48.6
66	3885	3605					—	—	1	0.084	3	0.504	4	28.04	4	36.72	3	46.23					9	29.16
67	4060	3780					4	0.096	—	—	3	0.504	5	35.05	3	27.54	3	46.23					18	58.32
68	4060	3780					1	0.024	1	0.084	3	0.504	5	35.05	4	36.72	3	46.23					12	38.88

В ПРОЕЗДЕ

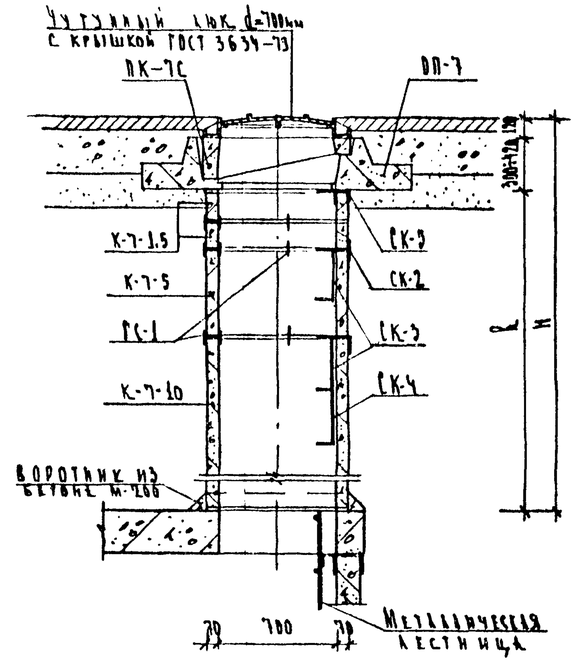

В ЗЕЛЕНОЙ ЗОНЕ

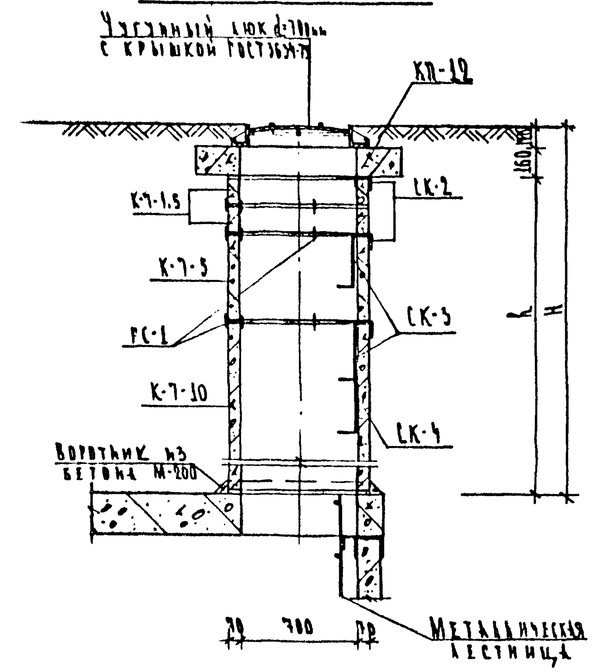

1 — 1

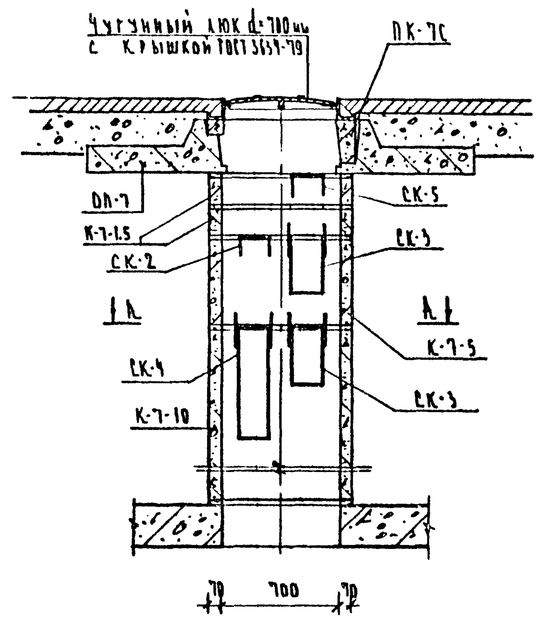

План по А — А

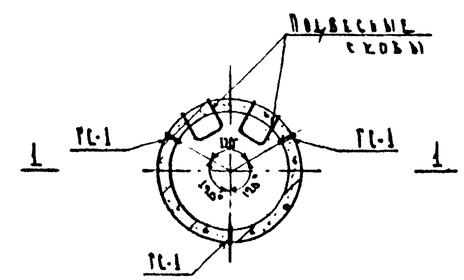

Примечания.

1. Поворотное кольцо ПК-7С дает возможность увеличивать высоту горловины H по сравнению с табличной в пределах 12 см.
2. Пазухи, образовывающиеся в результате раздвижки составных частей оголовка, заделываются бетоном марки 200.
3. Конструкцию подвесных и направляющих скоб см. лист № 8
4. Горловина монтируется на цементном растворе М-100 с установкой подвесных и направляющих скоб

Нач. мас.	Шкундин		Детали конструкций канализационных сетей и коллекторов
Гл. спец.	Толмачев		
Гл. инж. пр.	Яковлев		Конструкция горловины d=70см, устанавливаемой в проезде и зеленой зоне. Установка подвесных и направляющих скоб.
Рук. гр.	Юргелевич		
Исполнил	Савостьянов		

Альбом	63/84	
Стадия	Масса	Масштаб
Р.Ч.		
Лист 4	Листов 27	
Арх. №		
Мосинжпроект мастерская №5		

№ п.п.	H Общая высота горловины, мм	h высота сборной части горловины, мм	h_1 высота монолитной части горловины, мм	Сборные железобетонные элементы: ОП-7 шт	ОП-7 м³	ПК-7С шт	ПК-7С м³	ПК-10 шт	ПК-10 м³	К-7-1,5 шт	К-7-1,5 м³	К-7-5 шт	К-7-5 м³	К-10-10 шт	К-10-10 м³	П-10 шт	П-10 м³	Объем монолитного железобетона, м³	Скобы: СК-1 шт	СК-1 кг	СК-3 шт	СК-3 кг	СК-4 шт	СК-4 кг	СК-5 шт	СК-5 кг	СК-6 шт	СК-6 кг	РС-1 шт	РС-1 кг	РС-2 шт	РС-2 кг
				В ПРОЕЗДЕ																												
1	600	190								—	—	—	—	—	—				—	—	—	—	—	—	1	7.3			—	—	—	—
2	765	315								1	0.024	—	—	—	—				1	7.01	—	—	—	—	1	7.3			3	9.72	—	—
3	940	490								2	0.048	—	—	—	—				1	7.01	—	—	—	—	1	7.3			6	19.44	—	—
4	1115	695								3	0.072	—	—	—	—				—	—	1	9.18	—	—	1	7.3			—	—	—	—
5	1115	695								—	—	1	0.089	—	—				2	14.02	—	—	—	—	1	7.3			9	29.16	—	—
6	1290	870								4	0.096	—	—	—	—				1	7.01	1	9.18	—	—	1	7.3			3	9.72	—	—
7	1290	870								1	0.024	1	0.089	—	—				2	14.02					1	7.3			12	38.88	—	—
8	1465	1045								5	0.12	—	—	—	—				1	7.01	1	9.18			1	7.3			6	19.44	—	—
9	1465	1045								2	0.048	1	0.089	—	—				—	—	1	9.18	1	15.51	—	—			—	—	—	—
10	1640	1190								—	—	—	—	1	0.27				—	—	1	9.18	1	15.51	1	7.3			—	—	—	—
11	1815	1365								1	0.024	—	—	1	0.27				1	7.01	1	9.18	1	15.51	1	7.3			3	9.72	—	—
12	1860	1540								2	0.048	—	—	1	0.27				1	7.01	1	9.18	1	15.51	1	7.3			6	19.44	—	—
13	2035	1715								3	0.072	—	—	1	0.27				2	14.02	2	18.36	—	—	1	7.3			—	—	—	—
14	2035	1715								—	—	1	0.089	1	0.27				1	7.01	2	18.36	1	15.51	1	7.3			9	29.16	—	—
15	2210	1890								4	0.096	—	—	1	0.27				1	7.01	2	18.36	1	15.51	1	7.3			3	9.72	—	—
16	2210	1890								1	0.024	1	0.089	1	0.27				2	14.02	2	18.36	1	15.51	1	7.3			12	38.88	—	—
17	2385	2065								5	0.12	—	—	1	0.27				1	7.01	2	18.36	1	15.51	1	7.3			6	19.44	—	—
18	2385	2065								2	0.048	1	0.089	1	0.27				—	—	2	18.36	2	30.32	—	—			—	—	3	10.29
19	2560	2240								—	—	—	—	2	0.54				—	—	2	18.36	2	30.32	1	7.3			—	—	3	10.29
20	2735	2585								1	0.024	—	—	2	0.54				1	7.01	2	18.36	2	30.32	1	7.3			3	9.72	3	10.29
21	2930	2560								2	0.048	—	—	2	0.54				1	7.01	2	18.36	2	30.32	1	7.3			6	19.44	3	10.29
22	3155	2735								3	0.072	—	—	2	0.54				—	—	3	27.54	2	30.32	1	7.3			—	—	3	10.29
23	3155	2735								—	—	1	0.089	2	0.54				2	14.02	2	18.36	2	30.32	1	7.3			9	29.16	3	10.29
24	3330	2910								4	0.096	—	—	2	0.54				1	7.01	3	27.54	2	30.32	1	7.3			3	9.72	3	10.29
25	3330	2910								1	0.024	1	0.089	2	0.54				2	14.02	2	18.36	2	30.32	1	7.3			12	38.88	3	10.29
26	3505	3085								5	0.12	—	—	2	0.54				1	7.01	3	27.54	2	30.32	1	7.3			6	19.44	3	10.29
27	3505	3085								2	0.048	1	0.089	2	0.54				—	—	3	27.54	3	46.23	—	—			—	—	6	20.58
28	3680	3260								—	—	—	—	3	0.81				—	—	3	27.54	3	46.23	1	7.3			—	—	6	20.58
29	3825	3405								1	0.024	—	—	3	0.81				2	14.02	3	27.54	3	46.23	1	7.3			3	9.72	6	20.58
30	4000	3580								2	0.048	—	—	3	0.81				1	7.01	3	27.54	3	46.23	1	7.3			6	19.44	6	20.58
31	4175	3755								3	0.072	—	—	3	0.81				—	—	4	36.72	3	46.23	1	7.3			—	—	6	20.58
32	4175	3755								—	—	1	0.089	3	0.81				2	14.02	3	27.54	3	46.23	1	7.3			9	29.16	6	20.58
33	4350	3930	—	1	0.53	1	0.036	1	0.09	4	0.096	—	—	3	0.81	—	—	—	1	7.01	3	27.54	3	46.23	1	7.3	—	—	3	9.72	6	20.58
34	4350	3930								1	0.024	1	0.089	3	0.81				2	14.02	4	36.72	3	46.23	1	7.3			12	38.88	6	20.58
35	4525	4105								5	0.12	—	—	3	0.81				1	7.01	4	36.72	3	46.23	1	7.3			6	19.44	6	20.58
36	4525	4105								2	0.048	1	0.089	3	0.81				—	—	4	36.72	4	61.69	—	—			—	—	9	30.87
37	4670	4250								—	—	—	—	4	1.08				1	7.01	4	36.72	4	61.69	1	7.3			3	9.72	9	30.87
38	4845	4425								1	0.024	—	—	4	1.08				2	14.02	4	36.72	4	61.69	1	7.3			12	38.88	9	30.87
39	5020	4600								2	0.048	—	—	4	1.08				1	7.01	4	36.72	4	61.69	1	7.3			6	19.44	9	30.87
40	5195	4775								3	0.072	—	—	4	1.08				1	7.01	4	36.72	4	61.69	1	7.3			—	—	9	30.87
41	5195	4775								—	—	1	0.089	4	1.08				—	—	5	45.9	4	61.69	1	7.3			9	29.16	9	30.87
42	5370	4950								4	0.096	—	—	4	1.08				2	14.02	4	36.72	4	61.69	1	7.3			3	9.72	9	30.87
43	5370	4950								1	0.024	1	0.089	4	1.08				1	7.01	5	45.9	4	61.69	1	7.3			12	38.88	9	30.87
44	5545	5125								5	0.12	—	—	4	1.08				2	14.02	5	45.9	4	61.69	1	7.3			6	19.44	9	30.87
45	5545	5125								2	0.048	1	0.089	4	1.08				—	—	5	45.9	5	77.05	—	—			—	—	12	41.16
46	5690	5270								—	—	—	—	5	1.35				—	—	5	45.9	5	77.05	1	7.3			—	—	12	41.16
47	5865	5445								1	0.024	—	—	5	1.35				1	7.01	5	45.9	5	77.05	1	7.3			3	9.72	12	41.16
48	6040	5620								2	0.048	—	—	5	1.35				1	7.01	5	45.9	5	77.05	1	7.3			6	19.44	12	41.16
49	6215	5795								3	0.072	—	—	5	1.35				—	—	6	55.08	5	77.05	1	7.3			—	—	12	41.16
50	6215	5795								—	—	1	0.089	5	1.35				2	14.02	5	45.9	5	77.05	1	7.3			9	29.16	12	41.16
51	6390	5970								4	0.096	—	—	5	1.35				1	7.01	6	55.08	5	77.05	1	7.3			3	9.72	12	41.16
52	6390	5970								1	0.024	1	0.089	5	1.35				2	14.02	5	45.9	5	77.05	1	7.3			12	38.88	12	41.16
53	6565	6145								5	0.12	—	—	5	1.35				1	7.01	6	55.08	5	77.05	1	7.3			6	19.44	12	41.16
54	6565	6145								2	0.048	1	0.089	5	1.35				—	—	6	55.08	6	92.46	—	—			—	—	15	51.55
55	6740	6320								—	—	—	—	6	1.62				—	—	6	55.08	6	92.46	1	7.3			—	—	15	51.55
56	6865	6445								1	0.024	—	—	6	1.62				2	14.02	6	55.08	6	92.46	1	7.3			3	9.72	15	51.55
57	7060	6640								2	0.048	—	—	6	1.62				1	7.01	6	55.08	6	92.46	1	7.3			6	19.44	15	51.55
58	7235	6815								3	0.072	—	—	6	1.62				—	—	7	63.26	6	92.46	1	7.3			—	—	15	51.55
59	7235	6815								—	—	1	0.089	6	1.62				2	14.02	6	55.08	6	92.46	1	7.3			9	29.16	15	51.55
60	7410	6990								4	0.096	—	—	6	1.62				1	7.01	7	63.26	6	92.46	1	7.3			3	9.72	15	51.55
61	7410	6990								1	0.024	1	0.089	6	1.62				2	14.02	6	55.08	6	92.46	1	7.3			12	38.88	15	51.55
62	7585	7165								5	0.12	—	—	6	1.62				1	7.01	7	63.26	6	92.46	1	7.3			6	19.44	15	51.55
63	7585	7165								2	0.048	1	0.089	6	1.62				—	—	7	63.26	7	107.87	—	—			—	—	18	61.74
64	7760	7340								—	—	—	—	7	1.89				—	—	7	63.26	7	107.87	1	7.3			—	—	18	61.74
65	7785	7425								1	0.024	—	—	7	1.89																	
				В ЗЕЛЕНОЙ ЗОНЕ																													
66	310	—	310											—	—			0.19			—	—	—	—					—	—		—
67	310<H<1300	—	310<H<1300											—	—			0.19–0.65			—	—	—	—					—	—		—
68	1300–2000	1130	310–970											1	0.27			0.19–0.95			1	9.18	1	15.51					5	29.16		—
69	2000–2500	1130	870–1370											1	0.27			0.95–1.45			1	9.18	1	15.51					5	29.16		—
70	2500–3000	1200	1370–1800											1	0.27			1.45–1.9			1	18.36	1	30.32					5	29.16		—
71	3000–3500	1200	1800–2300											1	0.27			1.9–2.35			1	18.36	1	30.32					5	29.16		—
72	3500–4000	1220	2300–2780											3	0.81			2.35–2.8			3	27.54	3	46.23					6	29.16	3	10.29
73	4000–4500	1220	2780–3280	—	—	—	—	—	—	—	—	—	—	3	0.81	1	0.315	2.8–3.35	—	—	3	27.54	3	46.23	—	—	—	—	6	29.16	3	10.29
74	4500–5000	1220	3280–3780											4	1.08			3.35–3.8			4	36.72	4	61.69					9	38.87	9	30.87
75	5000–5500	1220	3780–4280											4	1.08			3.8–4.35			4	36.72	4	61.69					9	38.87	9	30.87
76	5500–6000	1220	4280–4780											5	1.35			4.35–4.8			5	45.9	5	77.05					12	41.16	12	41.16
77	6000–6500	1220	4780–5280											5	1.35			4.8–5.35			5	45.9	5	77.05					12	41.16	12	41.16
78	6500–7000	1220	5280–5780											6	1.62			5.35–5.8			6	55.08	6	92.46					15	51.55	15	51.55
79	7000–7500	1220	5780–6280											6	1.62			5.8–6.35			6	55.08	6	92.46					15	51.55	15	51.55
80	7500–8000	1200	6280–6800											7	1.89			6.35–6.8			7	63.26	7	107.87					18	61.74	18	61.74

В ПРОЕЗДЕ
1 — 1

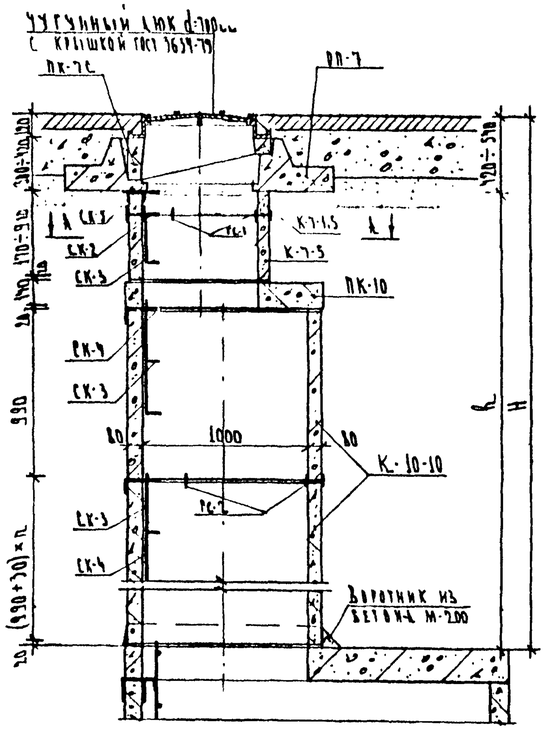

В ЗЕЛЕНОЙ ЗОНЕ
2 — 2

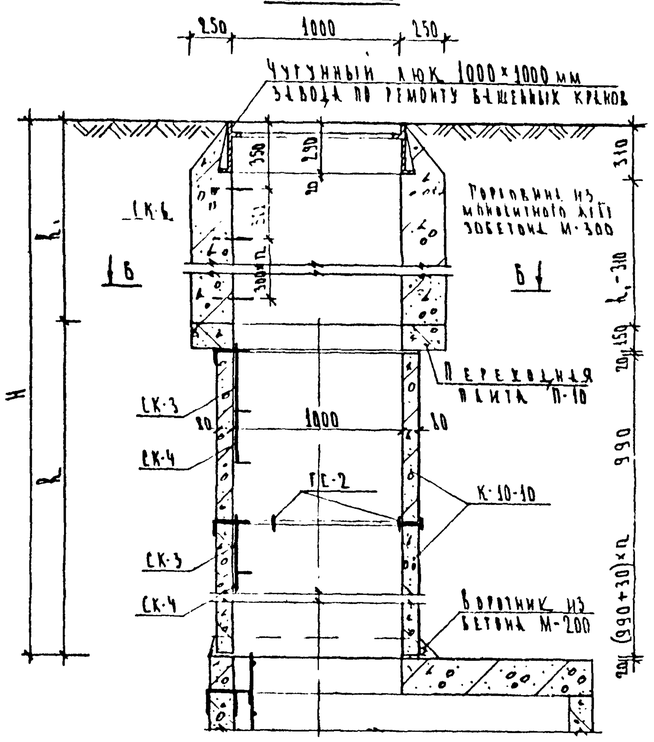

План по А-А

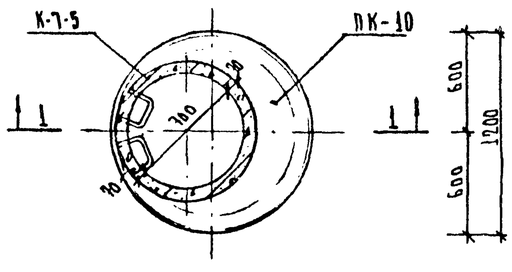

План по Б-Б

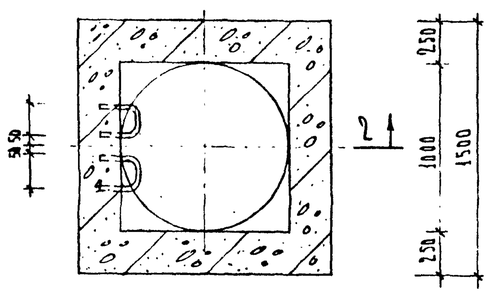

Примечание

1. Данный чертеж читать совместно с чертежами на листах № 4, 5, 8, 8.
2. Расходы металла на скобы СК-6 даны для максимальных высот монолитных участков.

Нач. маст.	Шкундин		
Гл. спец.	Домачев		
Гл. инж. пр.	Яковлев		
Рук. гр.	Юрчелевич		
Исполнил	Завьстеляов		

Детали конструкций канализационных сетей и коллекторов — Альбом 63/84

Конструкция горловины d=1,0м, устанавливаемой в проезде и зеленой зоне.

Стадия	Масса	Масштаб
Р.ч.		
Лист 2	Листов 27	
Арх. N		

Мосинжпроект Мастерская N5

№ п.п.	H Общая высота горловины, мм	h Высота сборной части горловины, мм	h_1 Высота монолитной части горловины, мм	Сборные железобетонные элементы: ОП-7 шт.	ОП-7 м³	ПК-7С шт.	ПК-7С м³	ПК-15 шт.	ПК-15 м³	К-7-1,5 шт.	К-7-1,5 м³	К-7-5 шт.	К-7-5 м³	К-15-10 шт.	К-15-10 м³	П-15 шт.	П-15 м³	Объем монолитного железобетона, м³	Скобы: ГС-1 шт.	ГС-1 кг.	ГС-2 шт.	ГС-2 кг.
				В		П		Р		О		Е		З		Д		Е				
1	800	130								—	—	—	—	—	—				—	—	—	—
2	765	345								1	0.023	—	—	—	—				—	—	—	—
3	940	320								2	0.048	—	—	—	—				3	9.72	—	—
4	1115	695								3	0.072	—	—	—	—				6	19.44	—	—
5	1115	695								—	—	1	0.089	—	—				—	—	—	—
6	1290	370								1	0.096	—	—	—	—				9	29.16	—	—
7	1290	370								1	0.024	1	0.089	—	—				3	9.72	—	—
8	1465	1045								5	0.12	—	—	—	—				12	38.88	—	—
9	1465	1045								2	0.048	1	0.089	—	—				6	19.44	—	—
10	1640	1120								—	—	—	—	1	0.44				—	—	—	—
11	1815	1565								1	0.024	—	—	1	0.44				—	—	—	—
12	1990	1540								2	0.048	—	—	1	0.44				3	9.72	—	—
13	2165	1715								3	0.072	—	—	1	0.44				6	19.44	—	—
14	2165	1715								—	—	1	0.089	1	0.44				—	—	—	—
15	2340	1890								4	0.096	—	—	1	0.44				9	29.16	—	—
16	2340	1890								1	0.024	1	0.089	1	0.44				3	9.72	—	—
17	2515	2065								5	0.12	—	—	1	0.44				12	38.88	—	—
18	2515	2065								2	0.048	1	0.089	1	0.44				6	19.44	—	—
19	2690	2240								—	—	—	—	2	0.88				—	—	3	10.29
20	2865	2415								1	0.024	—	—	2	0.88				—	—	3	10.29
21	2940	2560								2	0.048	—	—	2	0.88				3	9.72	3	10.29
22	3115	2735								3	0.072	—	—	2	0.88				6	19.44	3	10.29
23	3115	2735								—	—	1	0.089	2	0.88				—	—	3	10.29
24	3290	2910								4	0.096	—	—	2	0.88				9	29.16	3	10.29
25	3290	2910								1	0.024	1	0.089	2	0.88				3	9.72	3	10.29
26	3505	3085								5	0.12	—	—	2	0.88				12	38.88	3	10.29
27	3505	3085								2	0.048	1	0.089	2	0.88				6	19.44	3	10.29
28	3680	3230								—	—	—	—	3	1.32				—	—	6	20.58
29	3875	3405								1	0.024	—	—	3	1.32				—	—	6	20.58
30	4050	3580								2	0.048	—	—	3	1.32				3	9.72	6	20.58
31	4175	3755								3	0.072	—	—	3	1.32				6	19.44	6	20.58
32	4175	3755								—	—	1	0.089	3	1.32				—	—	6	20.58
33	4350	3930	—	1	0.53	1	0.036	1	0.27	4	0.096	—	—	3	1.32	—	—	—	9	29.16	6	20.58
34	4350	3930								1	0.024	1	0.089	3	1.32				3	9.72	6	20.58
35	4525	4105								5	0.12	—	—	3	1.32				12	38.88	6	20.58
36	4525	4105								2	0.048	1	0.089	3	1.32				6	19.44	6	20.58
37	4670	4250								—	—	—	—	4	1.76				—	—	9	30.87
38	4845	4425								1	0.024	—	—	4	1.76				—	—	9	30.87
39	5020	4600								2	0.048	—	—	4	1.76				3	9.72	9	30.87
40	5195	4775								3	0.072	—	—	4	1.76				6	19.44	9	30.87
41	5195	4775								—	—	1	0.089	4	1.76				—	—	9	30.87
42	5370	4950								4	0.096	—	—	4	1.76				9	29.16	9	30.87
43	5370	4950								1	0.024	1	0.089	4	1.76				3	9.72	9	30.87
44	5545	5125								5	0.12	—	—	4	1.76				12	38.88	9	30.87
45	5545	5125								2	0.048	1	0.089	4	1.76				6	19.44	9	30.87
46	5690	5270								—	—	—	—	5	2.2				—	—	12	41.16
47	5865	5445								1	0.024	—	—	5	2.2				—	—	12	41.16
48	6040	5620								2	0.048	—	—	5	2.2				3	9.72	12	41.16
49	6215	5795								3	0.072	—	—	5	2.2				6	19.44	12	41.16
50	6215	5795								—	—	1	0.089	5	2.2				—	—	12	41.16
51	6390	5970								4	0.096	—	—	5	2.2				9	29.16	12	41.16
52	6390	5970								1	0.024	1	0.089	5	2.2				3	9.72	12	41.16
53	6565	6145								5	0.12	—	—	5	2.2				12	38.88	12	41.16
54	6565	6145								2	0.048	1	0.089	5	2.2				6	19.44	12	41.16
55	6710	6290								—	—	—	—	6	2.64				—	—	15	51.45
56	6885	6465								1	0.024	—	—	6	2.64				—	—	15	51.45
57	7060	6640								2	0.048	—	—	6	2.64				3	9.72	15	51.45
58	7235	6815								3	0.072	—	—	6	2.64				6	19.44	15	51.45
59	7235	6815								—	—	1	0.089	6	2.64				—	—	15	51.45
60	7410	6990								4	0.096	—	—	6	2.64				9	29.16	15	51.45
61	7410	6990								1	0.024	1	0.089	6	2.64				3	9.72	15	51.45
62	7585	7165								5	0.12	—	—	6	2.64				12	38.88	15	51.45
63	7585	7165								2	0.048	1	0.089	6	2.64				6	19.44	15	51.45
64	7760	7310								—	—	—	—	7	3.08				—	—	18	61.74
65	7905	7485								1	0.024	—	—	7	3.08				—	—	18	61.74
				В		З		Е		Л		Е		Н		О		Й				
66	310	—	310																—	—	—	—
67	310 < H < 1500	—	310 < H < 1500																—	—	—	—
68	1500 – 2000	1180	310 – 820																—	—	—	—
69	2000 – 2500	1180	820 – 1320																—	—	—	—
70	2500 – 3000	2200	1320 – 800																3	10.29	—	—
71	3000 – 3550	2200	800 – 1350																3	10.29	—	—
72	3550 – 4000	3220	330 – 780																6	20.58	—	—
73	4000 – 4550	3220	780 – 1330	—	—	—	—	—	—	—	—	—	—	—	—	—	—	—	6	20.58	—	—
74	4550 – 5000	4240	310 – 760																9	30.87	—	—
75	5000 – 5600	4240	760 – 1360																9	30.87	—	—
76	5600 – 6000	5260	340 – 740																12	41.16	—	—
77	6000 – 6600	5260	740 – 1340																12	41.16	—	—
78	6600 – 7000	6280	1340 – 720																15	51.45	—	—
79	7000 – 7600	6280	720 – 1320																15	51.45	—	—
80	7600 – 8000	7300	320 – 700																18	61.74	—	—

В ПРОЕЗДЕ
1 — 1

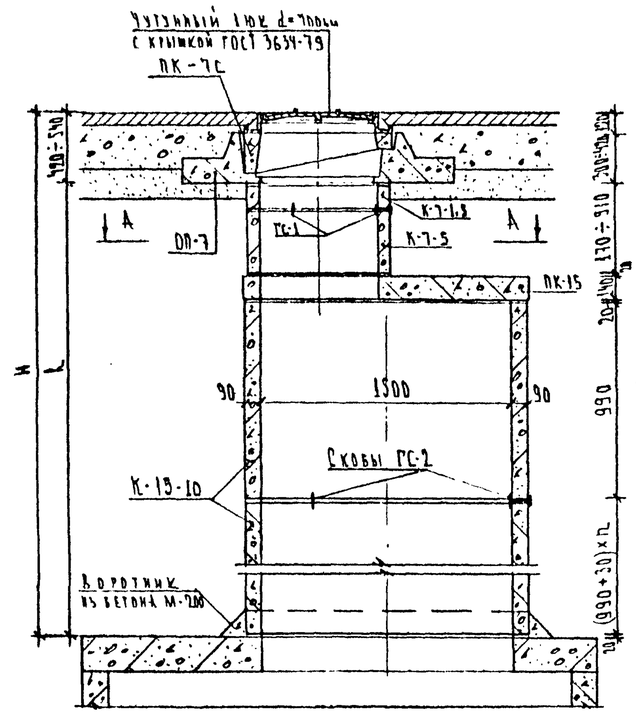

В ЗЕЛЕНОЙ ЗОНЕ
2 — 2

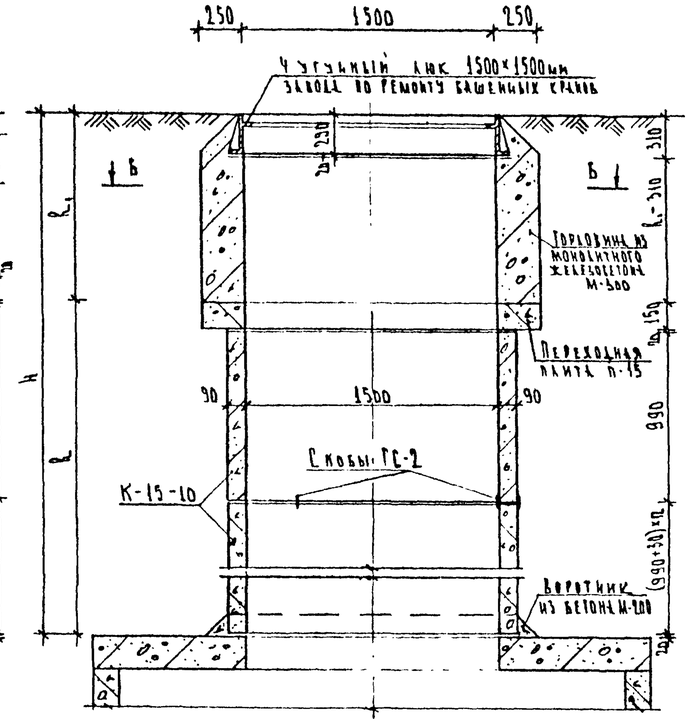

План по А-А

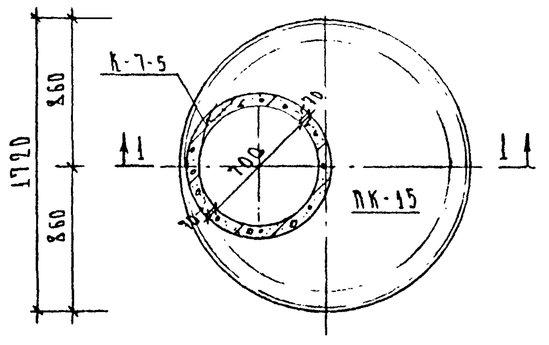

План по Б-Б

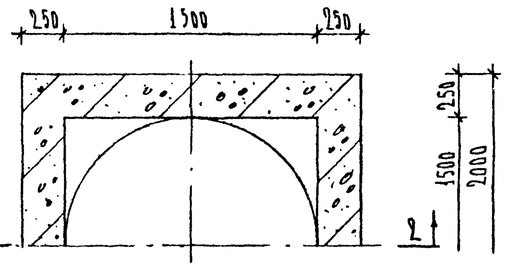

Примечания.

1. Данный чертеж читать совместно с чертежами на листах № 4,5,8,6.

Нач. маст.	Шкунин		
Гл. спец.	Толмачев		
Гл. инж. пр.	Яковлева		
Рук. гр.	Юрчукевич		
Проектир.	Савостьянов		

Детали конструкций канализационных сетей и коллекторов. Альбом 63/84

Конструкция горловины d=1.5м, устанавливаемой в проезде и зеленой зоне.

Стадия	Масса	Масштаб
Р.Ч.	—	—
Лист 3	Листов 27	
Кч.х. N		

Мосинжпроект мастерская № 5

Разрез по 1-1

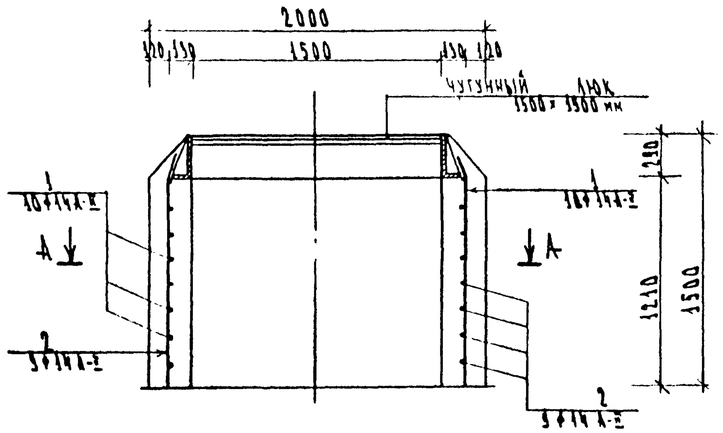

Разрез по 2-2

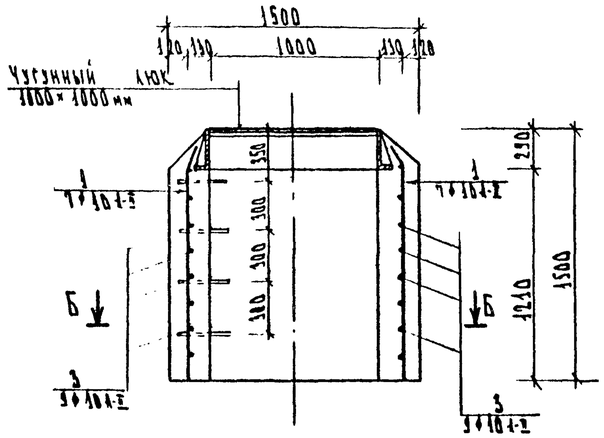

Спецификация арматуры						
	№ поз.	Эскиз	⌀ мм	Кол. шт	Длина поз. мм	Общая длина м
Горловина d=1500 мм	1.	1210 150 α=24°	14А-II	40	1460	58.4
	2.	1960	14А-II	36	1960	70.56
Горловина d=1000 мм	1.	1210 150 α=24°	10А-II	28	1460	40.88
	3.	1460	10А-I	36	1460	52.56

План по А-А

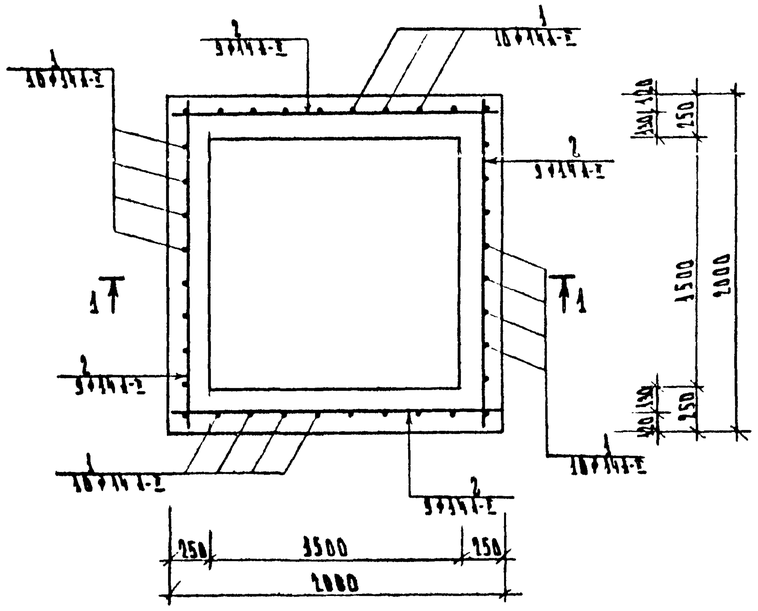

План по Б-Б

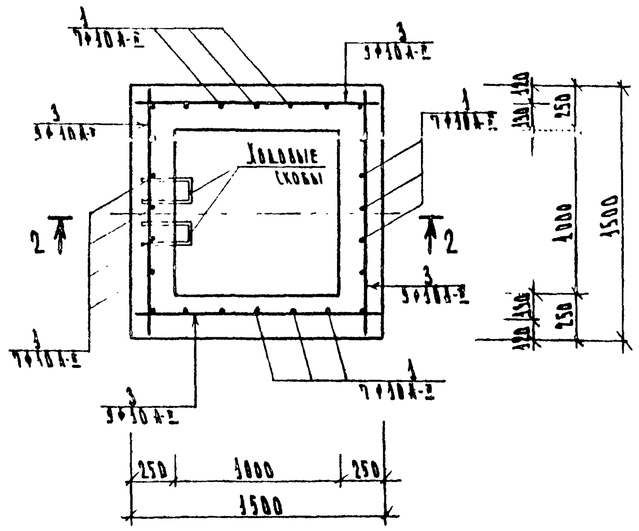

Характеристика конструкции					
№ п.п.	Наименование	Марка бетона	Объем бетона м³	Вес арматуры кг	Коэффиц. насыщен. кг/м³
1.	Горловина d=1500 мм	300	2.31	156.09	67.5
2.	Горловина d=1000 мм	300	1.69	57.65	34.1

Примечания

1. Монолитный участок горловины выполняется из бетона М-300 с тщательным вибрированием в два приема:
   а) вызводится горловина до отметки низа люка,
   б) после набора бетоном 50% прочности устанавливается люк, отгибаются стержни позиции №1 и производится обетонировка люка.
2. Объемы работ даны для максимальной высоты монолитного участка горловины.
3. При высоте до 40 см монолитный участок выполняется из бетона М-300.

Нач. маст.	Шкиндин		Детали конструкций канализационных сетей и коллекторов	Альбом 63/84
Гл. спец.	Толмачев		Армирование монолитного участка горловин d=1.5 м d=1.0 м	Стадия: Р.Ч. / Масса: – / Масштаб: –
Гл. инж. пр.	Зкоблева			Лист 4 / Листов 27
Рук. гр.	Юргелевич			Росинжпроект мастерская №5
Проектир.	Тимошина			

План

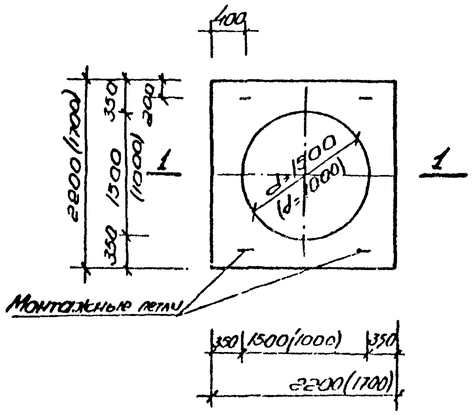

Армирование плиты П-15

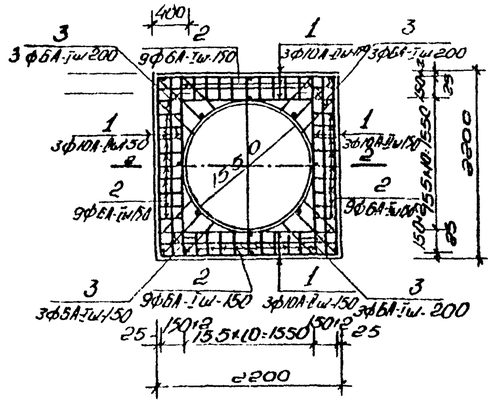

Армирование плиты П-10

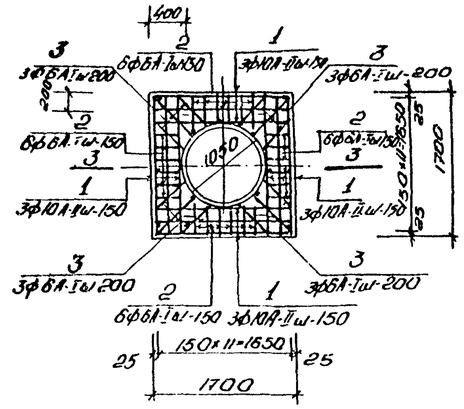

Спецификация арматуры

Марка сетки	№ поз.	Эскиз, мм.	Ф поз. мм.	Длина поз мм	Кол. поз шт.	Общая длина м.
С-1 (шт 2)	1	2180	10А-II	2180	12	26.10
	2	330	6А-I	330	36	11.80
	3	550-700	6А-I	ср. 625	12	7.50
	4	R=1550 150	10А-II	5220	1	5.22
Отдельные стержни	5	130	6А-I	130	16	2.08
	6	40 R=20 R=30 200 150	10А-I	1000	4	4.0
С-2 (шт 2)	1	1680	10А-II	1680	12	20.2
	2	330	6А-I	330	24	7.92
	3	500-650	6А-I	ср. 575	12	6.9
	4	R=1050 150	10А-II	3650	1	3.65
Отдельные стержни	5	130	6А-I	130	16	2.08
	6	40 R=50 40 R=30 150 150 40 150	10А-I	1000	4	4.00

1-1

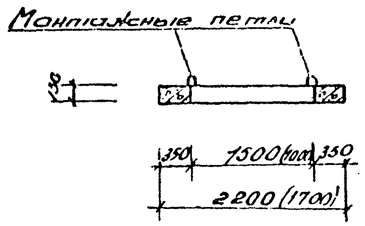

1-1

2-2

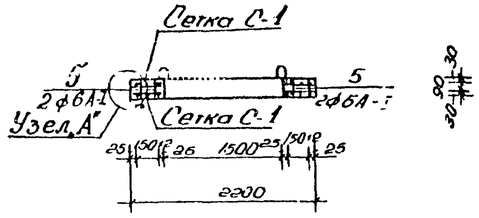

3-3

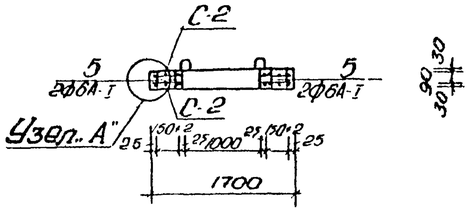

Выборка арматуры

Марка плиты	Ф мм	Общая длина м.	Вес кг. 1п.м	Вес кг. Всех	Класс армат
П-15	6	40.68	0.222	9.03	А-I
	10	4.00	0.617	2.47	А-I
	10	62.64	0.617	38.70	А-II
			Итого:	50.20	
П-10	6	31.72	0.222	7.05	А-I
	10	4.0	0.617	2.47	А-I
	10	47.7	0.617	29.40	А-I
			Итого:	38.92	

Характеристика конструкции

№ п.п	Марка изделия	Марка бетона	Объем бетона м³	Вес изделия кг.	Вес арматуры кг.	Коэф. расхода кг/м³
1.	П-15	300	0.46	1150	50.20	109
2.	П-10	300	0,315	786	38,92	124

Деталь установки монтажной петли

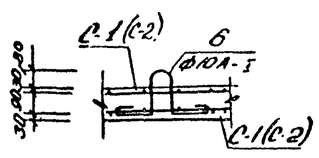

Узел „А"

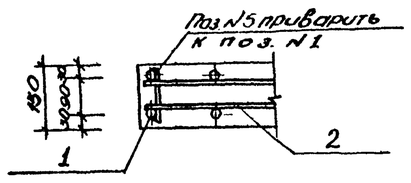

Примечания

1. Переходные плиты П-10; П-15 выполняются из железобетона М-300 с тщательным вибрированием.
2. Сварка арматуры в сетка производится контактным способом.
3. Защитный слой бетона должен быть не менее 25мм.

Нач. маст.	Шкундин			
Гл. спец.	Толмачев			
Гл. инж. пр.	Яковлева			
Рук. группы	Юрчелевич			
Проектир.	Савостьянов			

Детали конструкций канализационных сетей и коллекторов — Альбом 63/84

Конструкции и армирование переходных плит П-10 и П-15

Стадия	Масса	Масштаб
Р. ч.	–	–
лист 5	листов 27	

Мосинжпроект мастерская № 5

Установочный чертеж

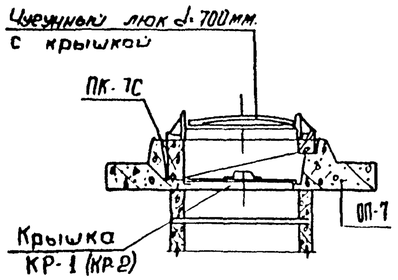

Узел 3

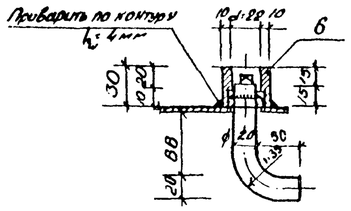

Позиция №6

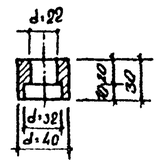

Ключ

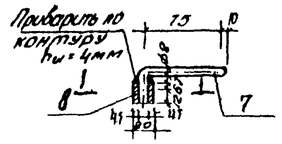

1-1

Узел „1"

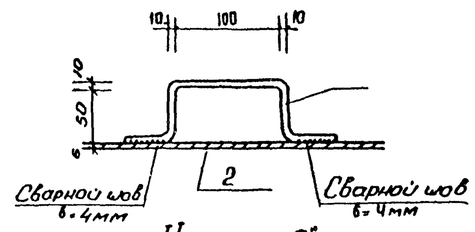

Узел „2"

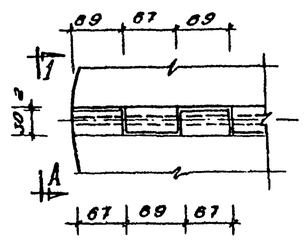

Вид по А-А

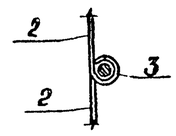

Общий вид КР-1

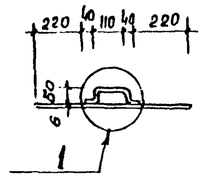

Общий вид КР-2

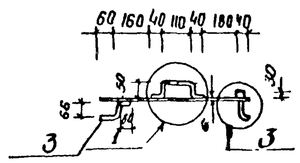

Крышка КР-1
План

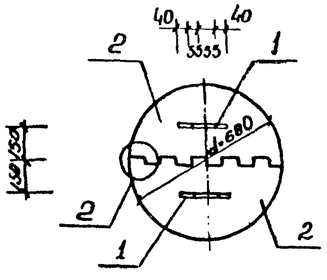

Крышка КР-2
План

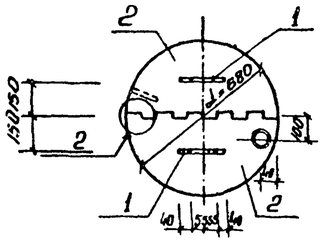

Позиция №2
(Заготовка)

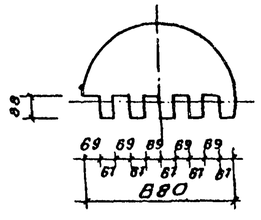

Примечания

1. Крышка КР-2 устанавливается по требованию эксплуатирующей организации.
2. Крышки КР-1 и КР-2 покрыть антикоррозийным лаком № 176 за 2 раза.

Спецификация металла на крышку КР-1

NN поз	Сечение мм.	Длина мм.	К-во шт.	Общая длина м.	Вес кг.
1	ф 10А-I	230	2	0.46	0.28
2	δ=6	—	2	—	17.1
3	ф 10А-I	630	1	0.63	0.39

Выборка металла на крышку КР-1

NN п.п.	ф мм	Общая длина м	Вес кг. 1 п.м.	Вес кг. Общий	Класс арматуры	Листовая сталь δ=6мм
1	10	0.67	0.617	0.43	А-I	—
		Итого		0.43		17.1

Спецификация металла на крышку КР2

NN поз.	Сечение мм	Длина мм	К-во шт	Общая длина м	Вес кг
1	ф10А-I	230	2	0.46	0.28
2	δ=6	—	2	—	17.1
3	ф20А-I	186	1	0.186	0.46
4	ф20А-I	165	1	0.165	0.41
5	ф58-I	78	1	0.78	0.12
6	ф40А-I	30	1	0.03	0.30
7	ф8А-I	87	1	0.087	0.032
8	ф20А-I	18	1	0.018	0.045
9	ф10А-I	630	1	0.63	0.39

Выборка металла на крышку КР-2

NN пп	ф, мм.	Общая длина м.	Вес кг. 1 п.м.	Вес кг. Общий	Класс арматуры	Листовая сталь δ=6мм
1	8	0.087	0.395	0.032	А-I	—
2	10	1.09	0.617	0.67	А-I	—
3	20	0.369	2.47	0.93	А-I	—
4	40	0.03	9.87	0.30	А-I	—
5	5	0.78	0.154	0.12	В-I	—
			Итого:	2.05		17.1

Нач.мас.	Шкунова		
Гл.инж.пр.	Толмачев		
ГИП	Яковлева		14.84
Рук.группы	Юргелевич		
Проектир.	Савостьянов		

Детали конструкций канализационных сетей и коллекторов. Альбом 03/8

Конструкция предохранительных крышек КР-1 и КР-2
Вариант 1

Стадия	Масса	Масш.
Р.Ч.	–	–

Лист 6 | Листов
Арх. №

Мосинжпроект мастерская №5

А-А

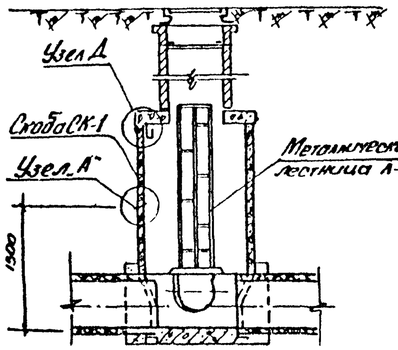

Б-Б

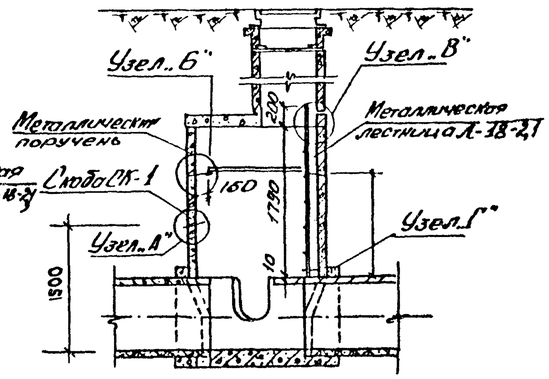

План колодца КЛ-10 (КЛ-12)

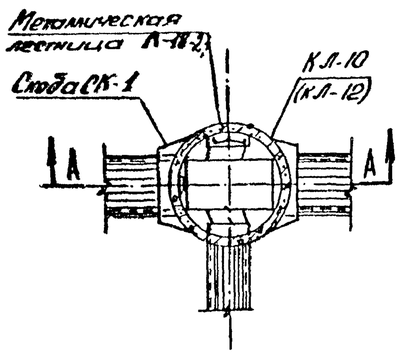

План колодца КЛ-15

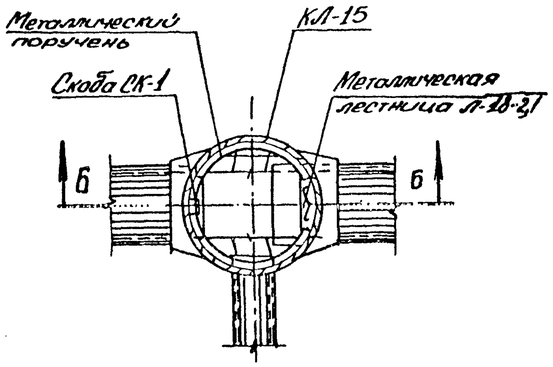

Узел „А"

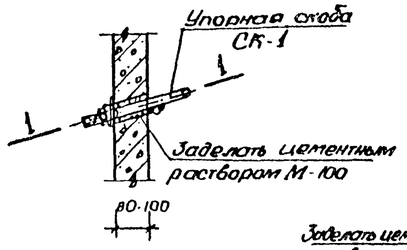

Узел „Б"

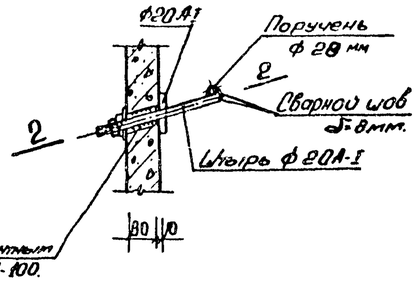

Узел „В"

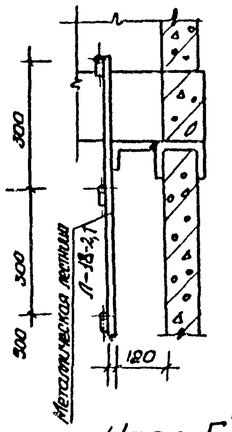

1-1

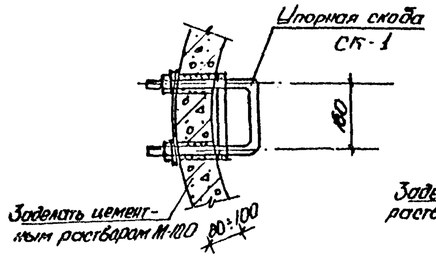

2-2

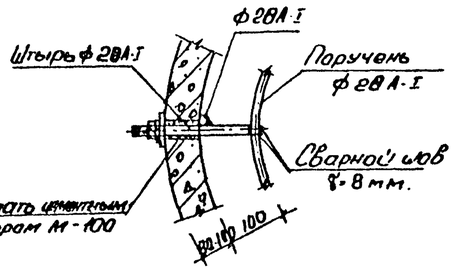

Узел „Г"

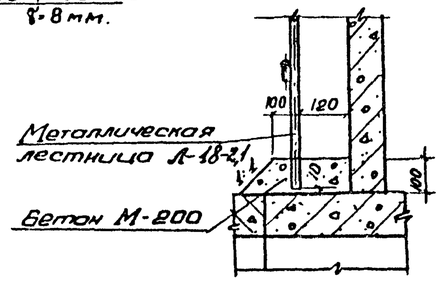

Спецификация металла на поручень

Марка изделия	Nº п/п	Сечение	Длина позиции	Кол-во	Общая длина м.	Вес в кг. Позиции	Вес в кг. Марки
Поручень	1	Болт М-20	—	6	—	0.24	
	2	Шайба М-20	—	8	—	0.12	
	3	28А-I	3380	1	3.38	16.3	
	4	28А-I	300	6	1.8	8.7	
	5	28А-I	300	6	1.8	8.7	
	6	-60×8	60	6	0.36	10.2	35.08

Примечания

1. Конструкцию скоб, металлической лестницы см. листы 8,9.
2. Все металлоконструкции покрыть антикоррозийным лаком № 176 за 2 раза

Узел „Д"

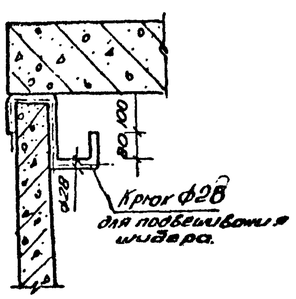

Металлический поручень

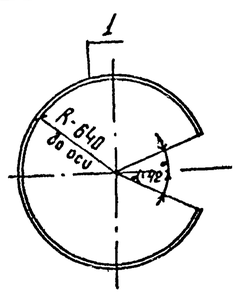

Штырь для крепления поручня

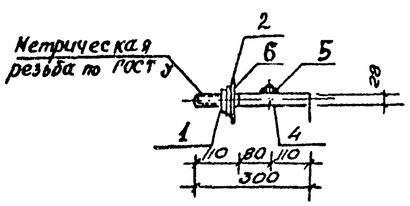

Нач.мост.	Шкундин			Детали конструкций канализационных сетей и коллекторов		Альбом 63/84
Гл.инж.П	Толмачев					
ГИП	Яковлева		12.11	Установочные чертежи металлоизделий в типовых колодцах КЛ-10, КЛ-12, КЛ-15	Стадия / Масса / Масштаб	
Дл.гр.пр.	Юрагелевич				Р.Ч.	
Инженер	Лебедева				Лист 7 / Листов 27	
					Арх.№	
					Мосинжпроект Мастерская №5	

Скоба СК-2

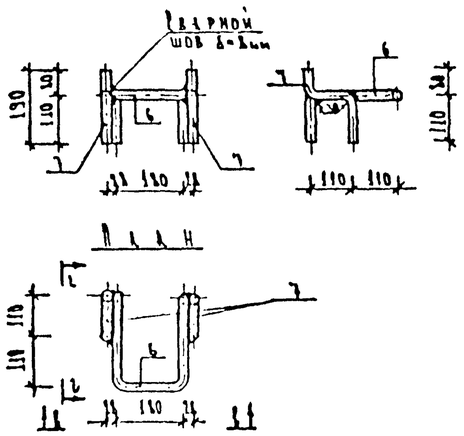

Упорная скоба СК-1

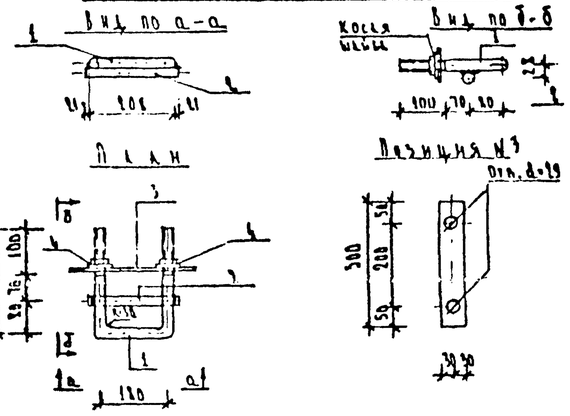

Скоба СК-3

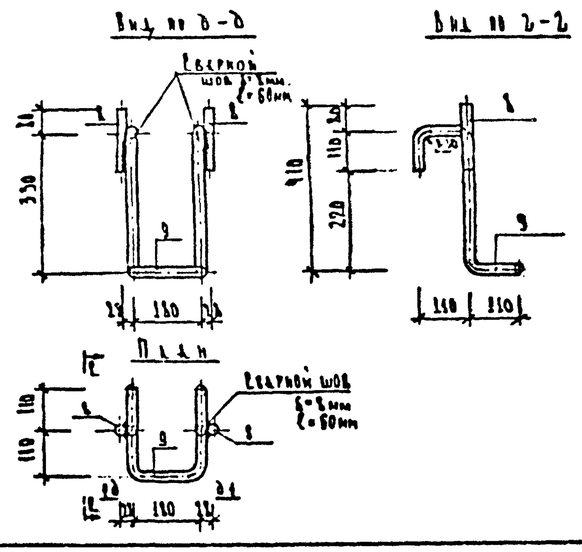

Скоба СК-4

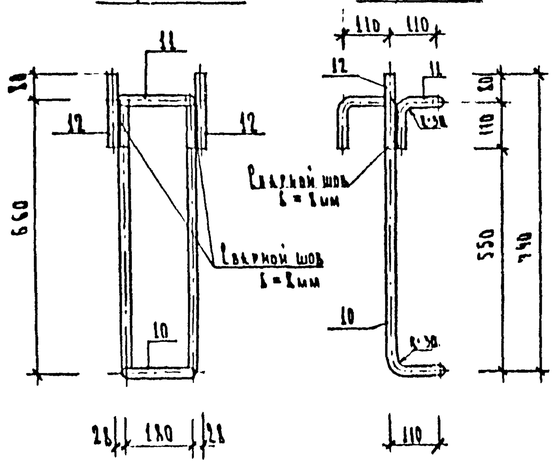

Скоба СК-5

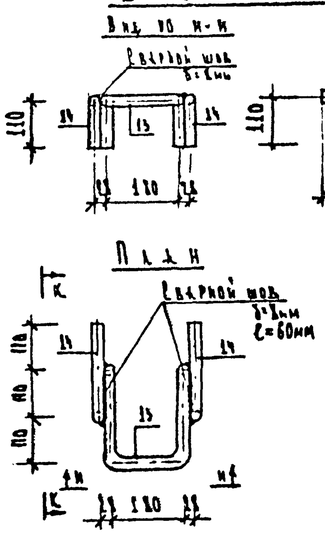

Скоба СК-6

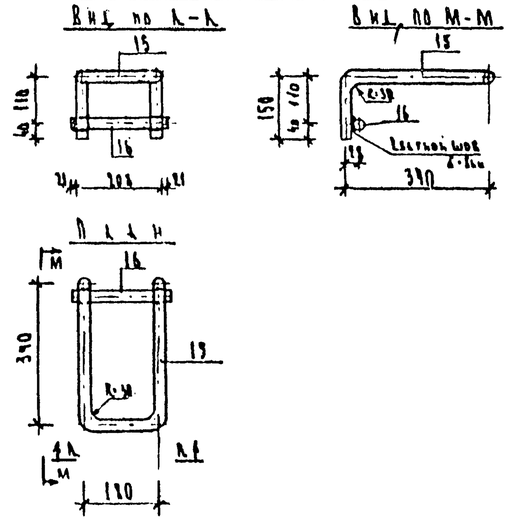

Направляющие скобы ГС-1 (ГС-2).

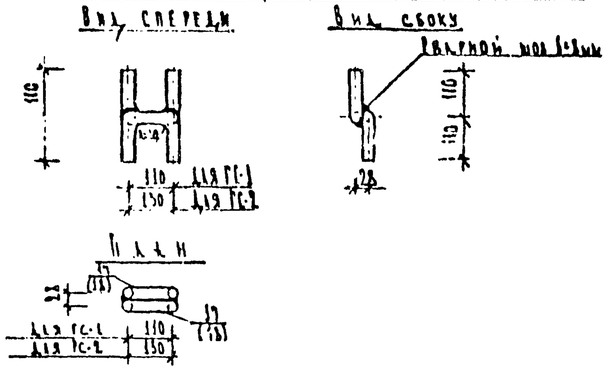

Крюк для подвешивания шнура КШ-1

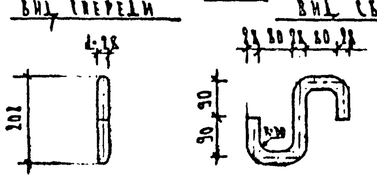

Спецификация металла.

Марка изделия	N поз.	Сечение	Длина поз. мм.	Кол. поз. шт.	Общая длина м.	Вес в кг. позиции	Вес в кг. марки
Упорная скоба СК-1	1.	28 А-1	680	1	0,7	3.30	6,1
	2.	28 А-1	250	1	0.25	1.21	
	3.	— 60×6	300	1	0.30	1.45	
	4.	Гайка М-20	—	2	—	0.08	
	5.	Шайба М20	—	2	—	0.04	
Скоба СК-2	6.	28 А-1	770	1	0,8	3.87	6,77
	7.	28 А-1	300	2	0.6	2.9.	
Скоба СК-3	8.	28 А-1	190	2	0,4	1.95	8.7
	9.	28 А-1	1350	1	1,4	6.75	
Скоба СК-4	10	28 А-1	2080	1	2,1	10,1	15,1
	11.	28 А-1	630	1	0.63	3.04	
	12.	28 А-1	190	2	0.4	1.95	
Скоба СК-5	13.	28 А-1	820	1	0.82	3.96	7.05
	14.	28 А-1	320	2	0.64	3.09	
Скоба СК-6	15.	28 А-1	1140	1	1.14	5.51	6.72
	16.	28 А-1	250	1	0.25	1.21	
ГС-1	17.	28 А-1	305	2	0.61	2,95	2,95
ГС-2	18	28 А-1	325	2	0.65	3,14	3,14
КШ-1	19.	28 А-1	585	1	0.58	2.80	2.80

Примечания.

1. Сварку позиций производить качественными электродами Э-42А.
2. Толщина сварного шва должна быть не менее 8 мм.
3. Металлоконструкции выполнять из стали класса А-I марки ВСт3 пс-2 ГОСТ 380-71.

Нач. маст.	Шкундин		
Гл. спец.	Толмачев		
Гл. инж. пр.	Зковлева		
Рук. гр.	Юрчелевич		
Исполнил	Сквостянцев		
Проверил	Лебедева		

Детали конструкций канализационных сетей и коллекторов. Альбом 63/24

Конструкция упорной скобы СК-1 подвесных скоб СК-2, СК-3, СК-4, СК-5, ходовой скобы СК-6, крюка для подвешивания шнура КШ-1

Стадия	Масса	Масштаб
Р. 4.	—	—

Листов 8 Листов 27

Арх. 1

Мосинжпроект Мастерская № 5

Л-18-2.1

Вид А

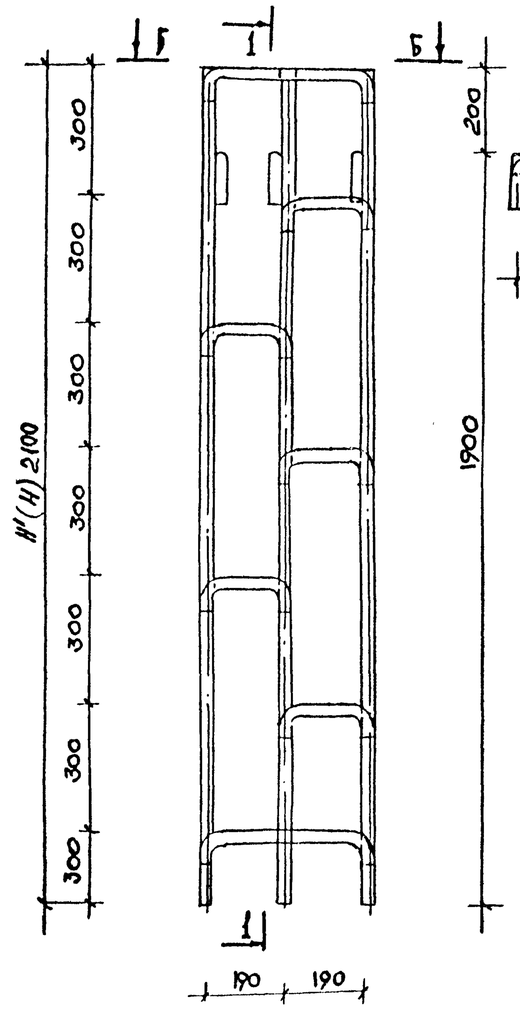

1 – 1

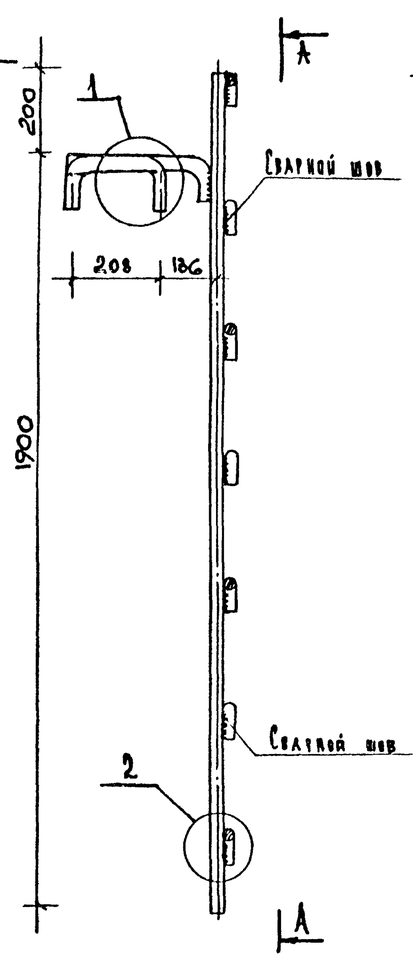

Л-18-2.8

Вид В

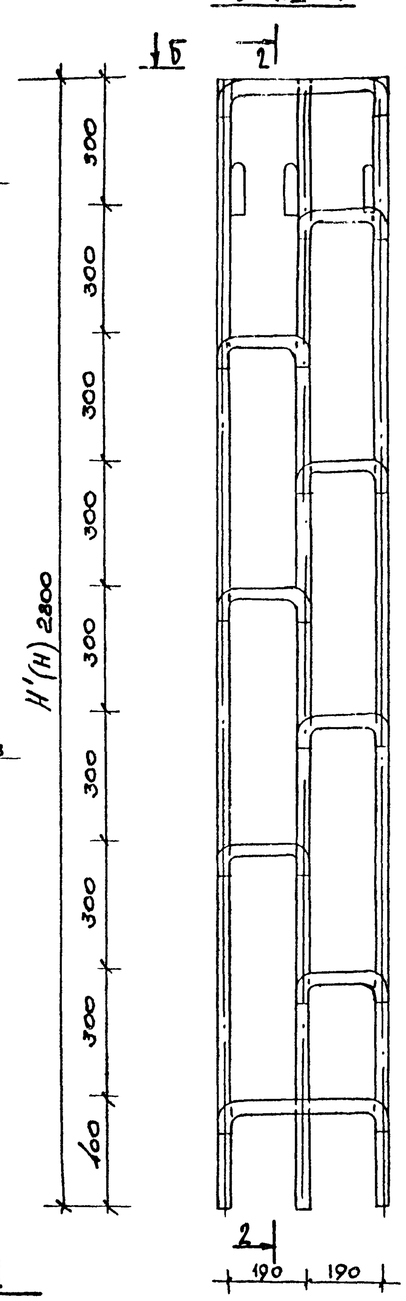

2 – 2

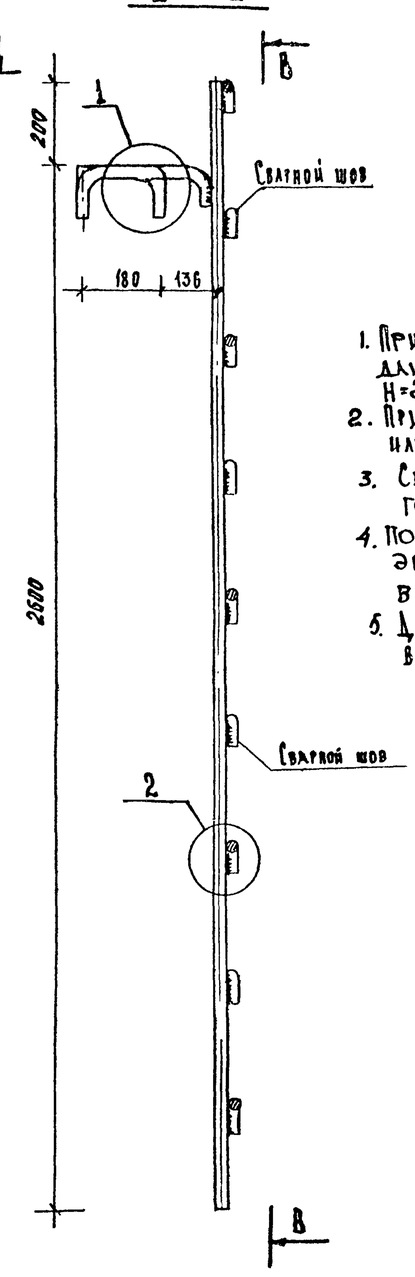

Тип лестниц	Масса кг.
Л-18-2.1	43.1
Л-18-2.8	52.8

1. При установке лестницы на сборную площадку длина лестницы принимается H=1980мм или H=2680мм
2. При заделке в монолитную балку -H'=2100мм или H'=2800мм
3. Сварку производить электродом тип Э-42А ГОСТ 9467-75
4. После сварки лестницу окрасить эпоксидной краской ЭП-51 ГОСТ 9640-75 в два слоя
5. Детальная конструкция лестниц разработана в альбоме 6/87.

Вид Б

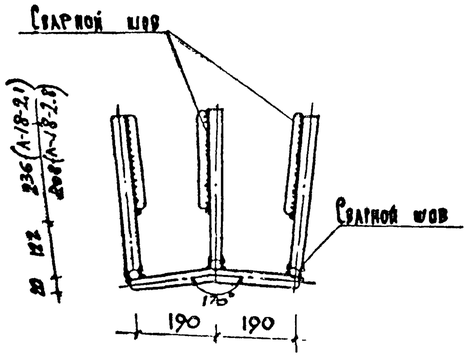

Узел 1

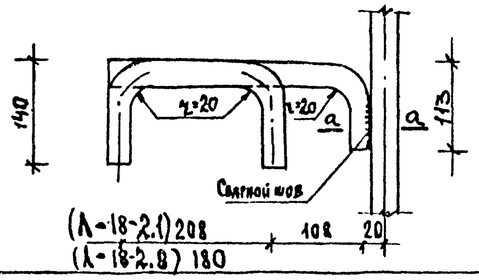

Узел 2

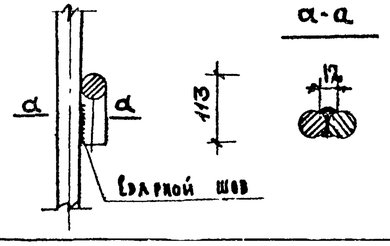

а-а

Нач. мас.	Толмачев		Детали конструкций канализационных сетей и коллекторов
Гл. спец.	Малицкая		Альбом 63/84
Гл. инж.	Яковлева		Конструкция металлических лестниц Л-18-2.1 и Л-18-2.8
Рук. гр.	Нургалеев		Стадия: Р.Ч. / Лист: — / Листов: —
Исполн.	Савостьянова		Лист 9 Листов
Провер.	Лебедев		Арх. №
			Мосинжпроект Мастерская-5

Вид по а-а

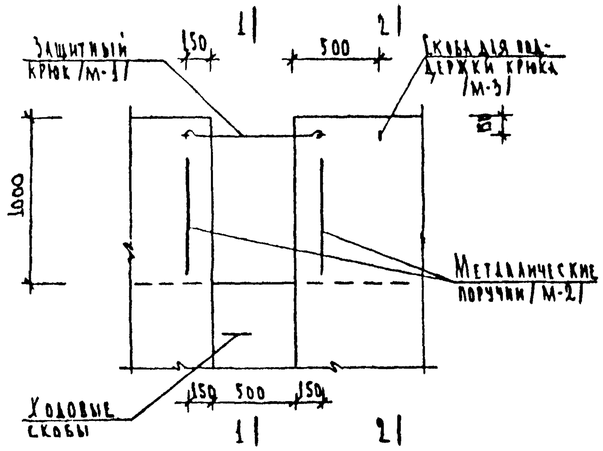

1-1

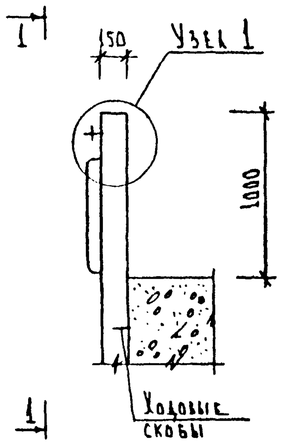

2-2

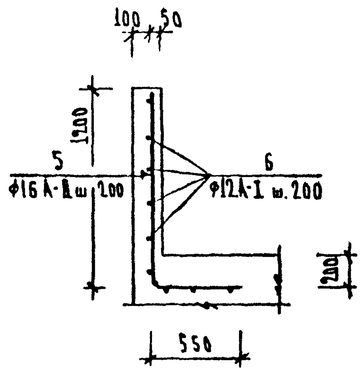

Узел 1

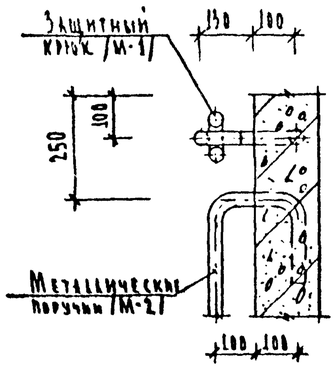

Защитный крюк /М-1/

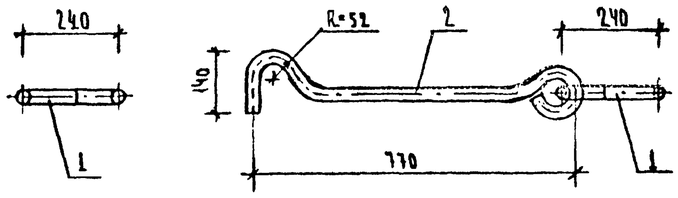

М-2

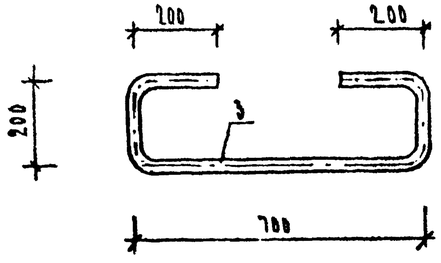

Позиция №1

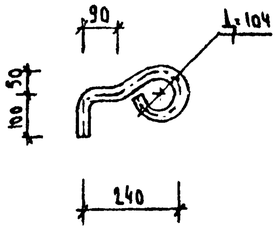

М-3

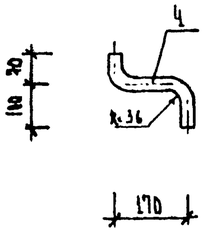

Спецификация металла

Марка	NN поз.	Сечение	Длина	Кол.	Вес кг 1 поз.	Вес кг всех	Вес кг марки	ГОСТ
М-1	1.	⌀ 32А-I	570	2	3.60	7.20	15.47	5781-75
	2	⌀ 32А-I	1310	1	8.27	8.27		5781-75
М-2	3	⌀ 32А-I	1510	2	9.53	19.06	19.06	5781-75
М-3	4.	⌀ 32А-I	350	1	2.21	2.21	2.21	5781-75
						Итого:	36.74	

Спецификация и выборка арматуры на 1 п.м. ограждения.

Вид конст.	NN поз.	Эскиз	⌀ поз. мм.	Длина поз. мм	Кол. поз. шт.	Общая длина м	Выборка арматуры ⌀ мм	Длина м	Вес кг.
Ограждение	5.	1200, R=81, 550	16А-II	1750	5	8.75	12А-II	9.0	7.99
							16А-II	8.75	13.82
	6.	1000 (условно)	12А-II	1000	9	9.0	Итого:		21.81

Характеристика конструкции на 1 п.м.

№№ п.п.	Наименование	Марка бетона	Объем бетона м³	Вес арматуры кг.	Коэффиц. насыщения кг/м³
1.	Ограждение	300	0.15	21.81	145.4

Примечания.

1. Ограждение выполняется из монолитного железобетона М-300 с тщательным вибрированием.
2. Защитный слой бетона должен быть не менее 30мм.
3. Металлический поручень и крюк выполнять из стали класса А-I марки Ст3 пс2 ГОСТ 380-71.
4. Металлоконструкции после их установки покрыть антикоррозийным лаком №176 за 2 раза.

Нач.маст.	Шекундин		
Гл. спец.	Толмачев		
Гл.инж.пр.	Яковлева		
Рук.гр.	Юрченкович		
Исполнил	Савостьянов		
Проверил	Родин		

Детали конструкций канализационных сетей и коллекторов

Альбом 63/84

Армирование железобетонного ограждения, металлический поручень и защитный крюк.

Стадия	Масса	Масштаб
Р.Ч.	-	-

Лист №10 Листов 27

Арх. N

Мосинжпроект Мастерская №5

Деталь установки ковера

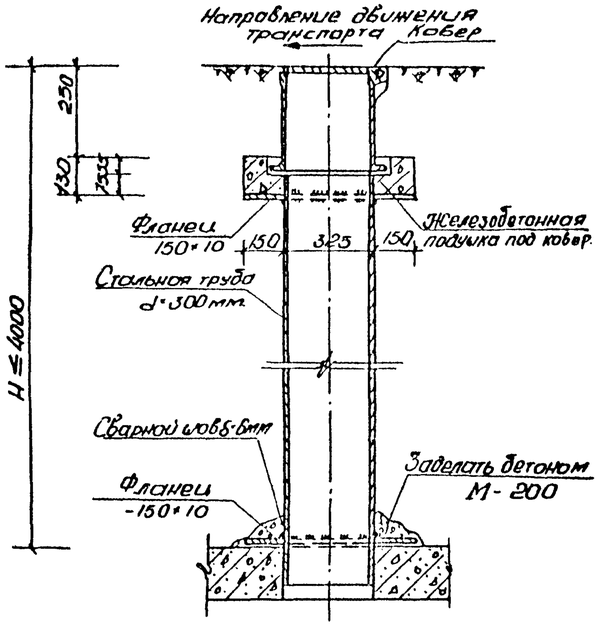

Спецификация арматуры на 1 изделие

NN поз	Эскиз мм	Ф мм	Длина 1 поз см.	Кол. шт	Общ. дл. м	Выборка арматуры. Ф мм.	Длина м	Вес кг
1.	665, 150	6А-I	183	2	3.66	6А-I	12.97	2.76
						Итого:		2.76
2.	300, 150	6А-I	172	2	3.44			
3.	385, 150	6А-I	136	2	2.72			
4	82, 60, 15, 82, 57.5, 102	6А-I	728	4	2.91			

Характеристика конструкции.

NN п.п.	Наименование	Марка бетона	Объем бетона м³	Вес арм. кг.	Коэф. насыщ. кг/м³	Вес подушки кг.
1	Подушка	300	0.025	2.76	105	67.76

Конструкция ковера

Направление движения транспорта

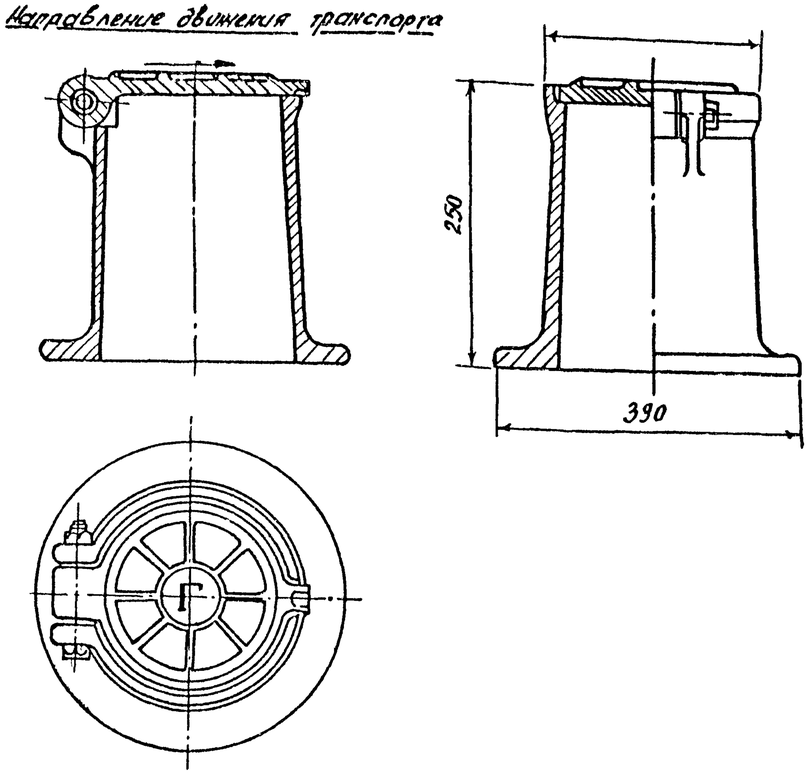

Армирование подушки.

1-1

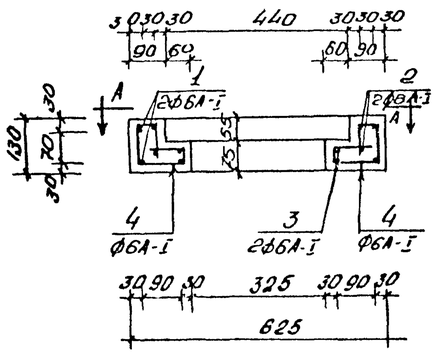

Фланец

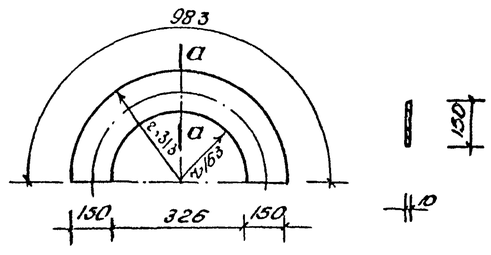

План

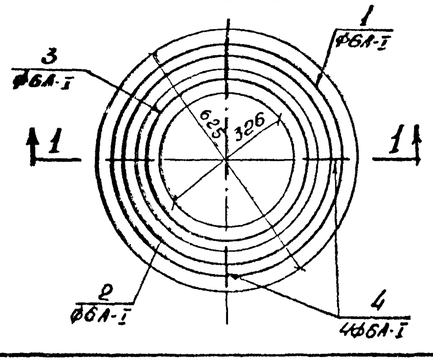

Спецификация металла.

NN п.п.	Сечение мм	Длина мм.	Кол. шт	Вес кг 1 изд.	Вес кг Всех	ГОСТ
1.	Фланец -150×10	983	4	11.60	46.40	103-76
2.	Ст труба d=300	1п.м	—	62.54	—	10704-76

Примечания

1. Изоляцию трубы d=300 мм произвести двумя слоями полиэтиленовой стабилизированной плёнки с нанесением на неё полиизобутиленового клея. Пленка должна наносится на очищенную до металлического блеска трубу, огрунтованную полиизобутиленовым клеем. Нахлест витков пленки 20 мм
2. Ковер в сборе красить серой эмалью N 1425 ГОСТ 5971-51.
3. Подушка под ковер выполняется из железобетона марки 300 с тщательным вибрированием.
4. Конструкция ковера принята по чертежам серии 4.905-8/77 „Оборудование, узлы и детали наружных газопроводов," разработанной институтом „Мосгазпроект

Нач. маст. Шкунидин				Детали конструкций канализационных сетей и коллекторов		Альбом 63/84
Гл. специал. Толмачев				Деталь установки ковера d=300мм	Стадия	Масса	Масштаб
Гл. инж. пр. Яковлева					Р.Ч.	-	-
Рук. гр. Ярославцев					Лист 11	Листов 27
Исполн. Сайтмаметова					Мосинжпроект мастерская №5	

Железобетонная обойма на трубах d = 400-500 мм

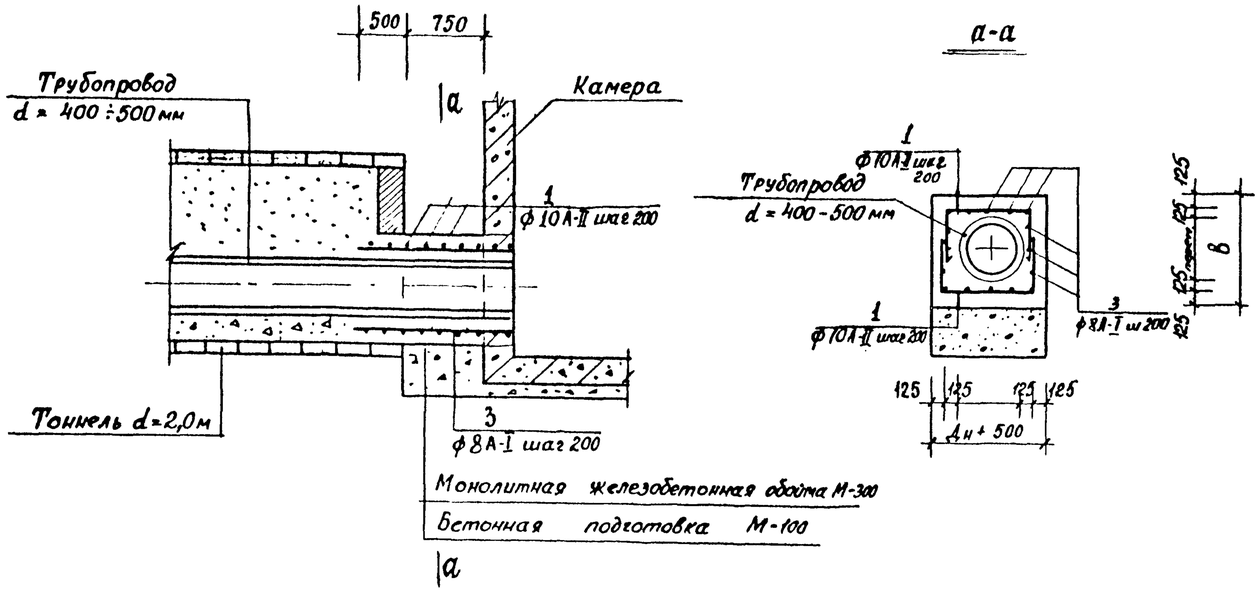

Железобетонная обойма на трубах d=600-1000 мм

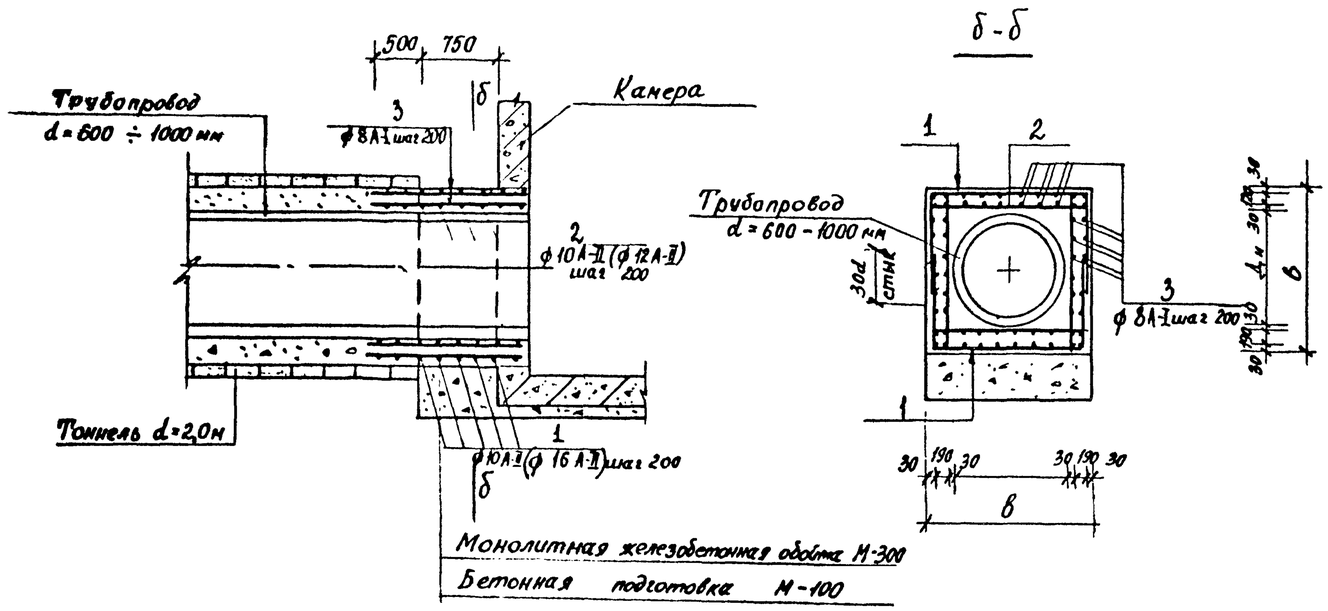

Объём работ и материалов

NN п/п	Наименование	Ед. изм	Количество d=400	d=500	d=600	d=800	d=1000	Примечания
1	Монолитный железобетон	$м^3$	0,8	0,95	1,1	1,45	1,9	М-300 на обойму
2	Монолитный бетон	$м^3$	0,38	0,42	0,46	0,55	0,64	М-100 на подготовку
3	Арматура	кг	18,6	20,1	44,7	63,6	79,0	засыпка грунта над трубой до 6,0м
						100,4	123,8	засыпка грунта от 6,0м до 15,0м

Диаметры стержней

NN поз	Засыпка грунта над верхом трубы до 6,0м d=400-500	d=600-1000	Засыпка грунта над верхом трубы от 6,0м до 15,0м d=400-500	d=600-1000
1	10 А-II	10 А-II	10 А-II	16 А-II
2	——	10 А-II	——	12 А-II
3	8 А-I	8 А-I	8 А-I	8 А-I

Размеры обоймы в мм

Диаметр трубы мм	400	500	600	800	1000
в, мм	1000	1120	1220	1460	1700

Примечания

1. Бетонные и железобетонные работы выполнять в соответствии с правилами производства работ /СНиП III 15-75, СНиП III 16-73/.
2. Обойма выполняется из монолитного железобетона М-300 с тщательным уплотнением.
3. Защитный слой бетона должен быть не менее 30мм
4. Размеры на чертеже даны в мм.

Нач. маст.	Шкундин		
Гл. специал.	Толмачев		
Гл. инж. пр.	Яковлева		
Инж. группы	Юргелевич		
Исполнит.	Андреева		

Детали конструкций канализационных сетей и коллекторов — Альбом 63/84

Усиление железобетонной трубы d=400-1000 мм на участке примыкания щитовой проходки d=2,0м к камере

стадия	масштаб	масса
Р.Ч.	–	–
лист 12	листов 27	

Масинжпроект мастерская №5

Разрез по А-А

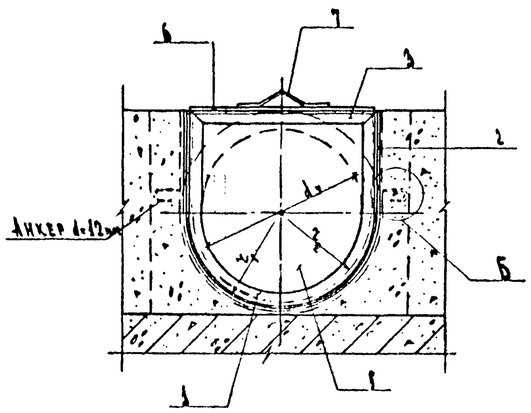

Разрез по Б-Б

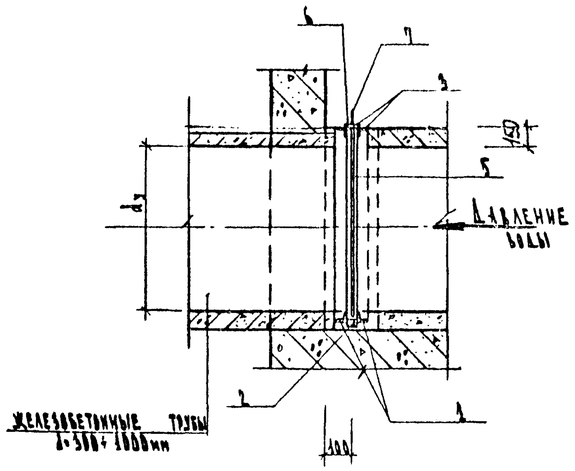

План для шибера (в сборе)

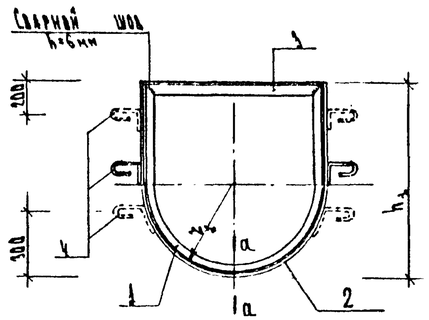

Шибер (в сборе)

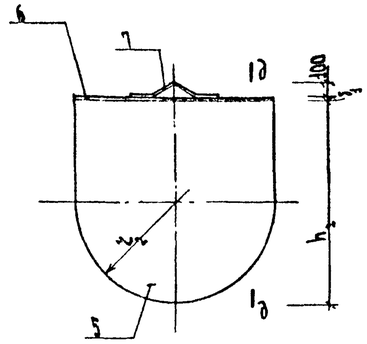

Д-Д

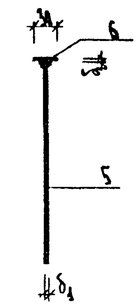

План

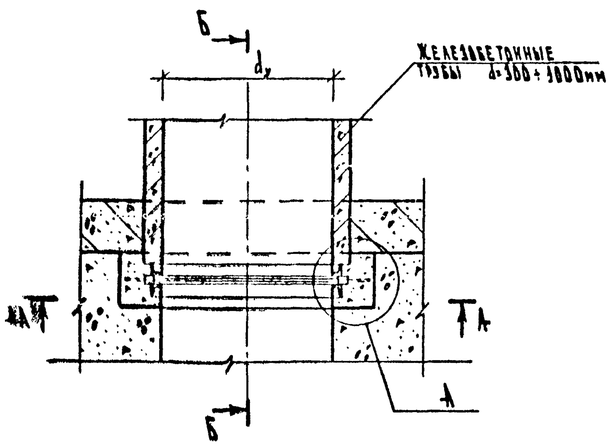

Узел „А"

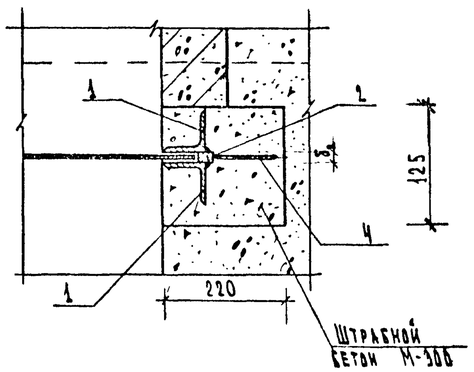

Узел „Б"

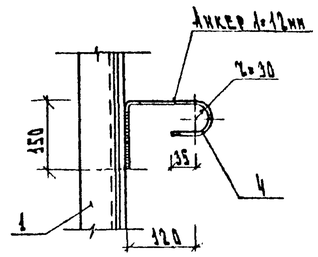

Таблица размеров в мм						
d_y трубы	h_1	h_2	r_1	r_2	δ_1	δ_2
300	506	485	200	185	6	8
400	606	585	250	235	6	8
500	706	685	300	285	6	8
600	806	785	350	335	6	8
700	906	885	400	385	10	12
800	1006	985	450	435	10	12
900	1106	1085	500	485	12	14
1000	1206	1185	550	535	12	14

Спецификация металла на 1 шибер

	№ поз.	Сечение в мм	Кол. поз. шт.	Диаметры трубопроводов, мм: 300		400		500		600		700		800		900		1000	
				Длина поз. мм	Вес поз. кг	Длина поз. мм	Вес поз. кг	Длина поз. мм	Вес поз. кг	Длина поз. мм	Вес поз. кг	Длина поз. мм	Вес поз. кг	Длина поз. мм	Вес поз. кг	Длина поз. мм	Вес поз. кг	Длина поз. мм	Вес поз. кг
Неизменяемая часть	1.	∟ 50×5	2	1228	4.63	1485	5.60	1740	6.56	1998	7.53	2255	8.50	2515	9.48	2770	10.44	3027	11.41
Подвижная часть шибера	2.	— 16×δ_2	1	1248	3.25	1509	1.51	1760	3.77	2020	2.03	2275	5.43	2530	3.81	2790	4.31	3045	5.36
	3.	∟ 50×5	2	400	1.50	500	1.89	600	2.26	700	2.64	800	3.02	900	3.39	1000	3.77	1100	4.15
	4.	⌀ 12 А-I	2(4)	400	0.36	400	0.36	400	0.36	400	0.36	400	0.36	400	0.36	400	0.36	400	0.36
	5.	— δ_1	1	485	7.76	585	11.83	685	16.74	785	22.50	885	48.48	985	60.88	1085	89.63	1185	107.85
	6.	— 30×δ_1	1	370	0.52	470	0.66	570	0.80	670	0.95	770	1.11	870	2.05	970	2.74	1070	3.02
	7.	⌀ 12 А-I	1	400	0.36	400	0.36	400	0.36	400	0.36	520	0.46	520	0.46	520	0.46	520	0.46
Вес шибера					22.87		30.06		38.05		46.90		78.67		94.38		127.38		149.25
Вес подвижной части					8.64		12.85		17.90		23.83		50.76		63.39		92.83		111.33

Позиция № 2

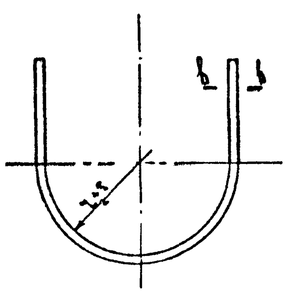

В-В

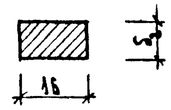

А-А

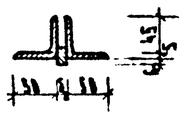

Позиция № 6

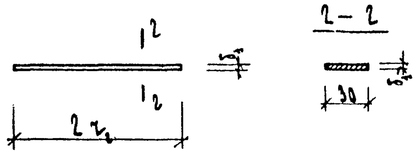

Примечания

1. Сварку производить по периметру примыкания качественными электродами Э-42А, толщина шва h=6мм.
2. Анкера для шиберов на трубах d=700÷1000мм показаны пунктиром.
3. Количество поз. №4 в скобках дано для шиберов на трубах d=700÷1000мм.

Нач. маст.	Шкундин		
Гл. спец.	Толмачев		
Гл. инж. пр.	Яковлева		12.01
Рук. гр.	Юртелевич		
Проектир.	Тимохина		
Проверил	Королев		

Детали конструкций канализационных сетей и коллекторов — Альбом 63/89

Металлический шибер на трубах d=300÷1000мм

Стадия	Масса	Масштаб
Р.Ч.	–	–

Лист 13 / Листов 27

Арх. №

Мосинжпроект мастерская №5

Разрез А-А

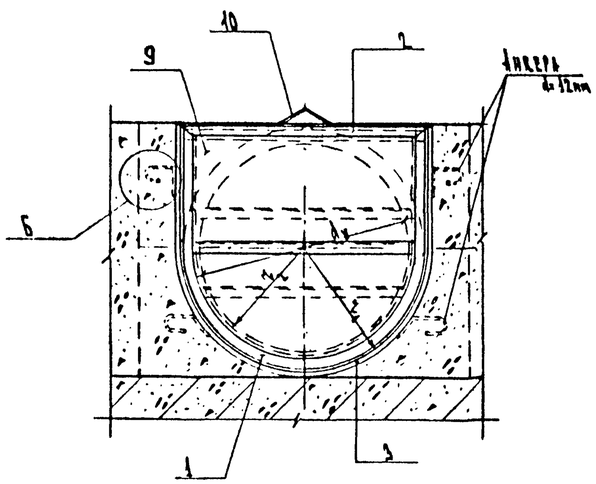

Разрез Б-Б

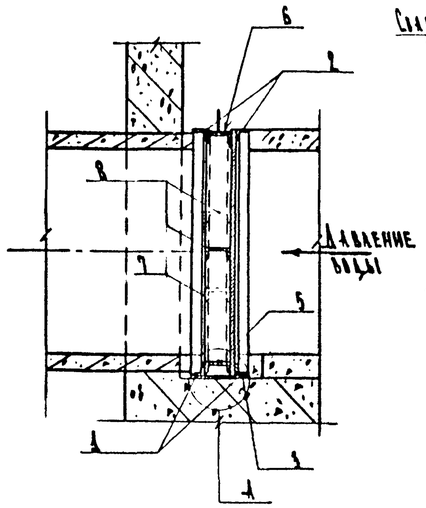

Паз для шибера

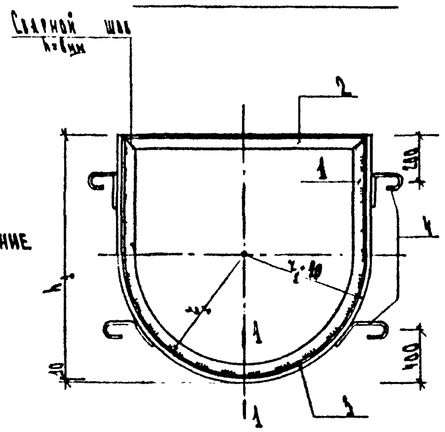

Шибер d=1200мм

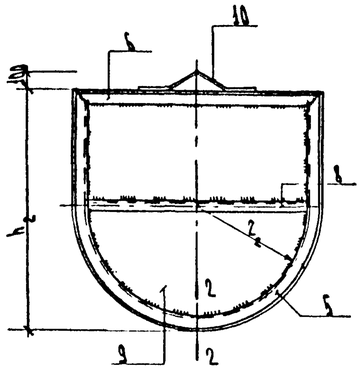

Шибер d=1500 мм

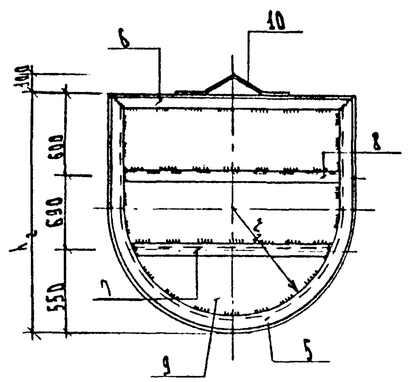

Таблица размеров в мм				
d_y	h_1	h_2	r_1	r_2
1200	1450	1440	700	625
1500	1750	1740	850	775

План

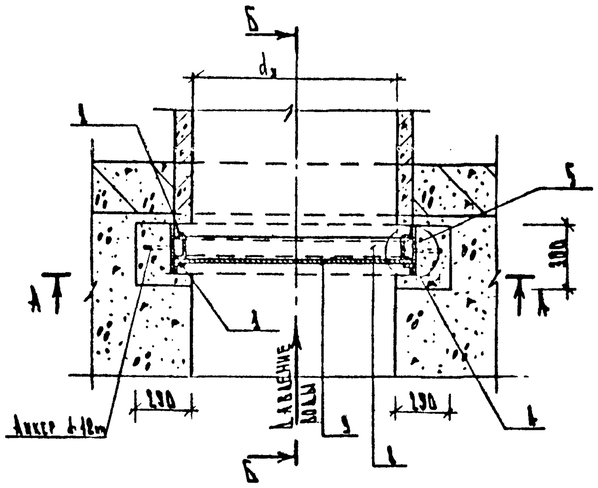

Узел "А"

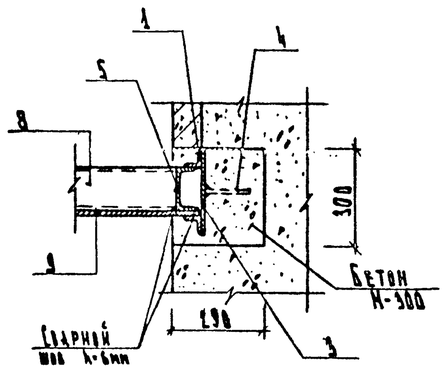

Узел "Б"

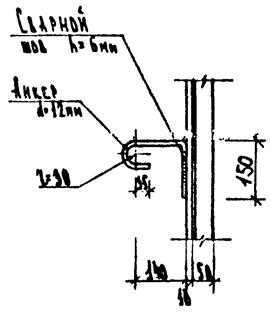

2 – 2

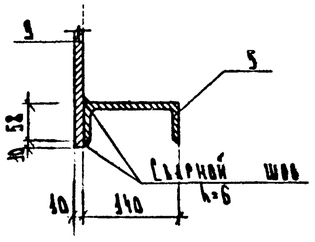

1 – 1

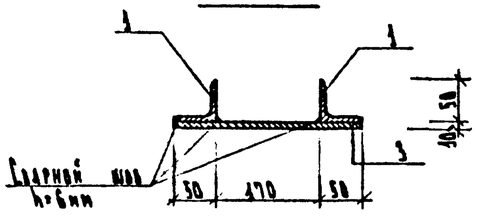

Примечание

Сварку производить по периметру качественными электродами Э-42А, толщина шва h=6мм

Изготовление изделия	№ поз.	Сечение	Кол. поз. шт.	Диаметры трубопроводов, мм 1200 Длина поз. мм	1200 Вес поз. кг	1500 Длина поз. мм	1500 Вес поз. кг
Шибер	1	L 50×5	2	3698	13.94	4469	16.85
	2	L 50×5	2	1400	5.27	1700	6.41
	3	— 270×10	1	3729	79.04	4500	95.39
	4	⌀ 12 А-I	4	400	0.36	400	0.36
Подвижная часть шибера	5	[14	1	3645	44.83	4415	54.30
	6	[14	1	1366	16.80	1666	20.49
	7	[14	1	—	—	1452	17.89
	8	[14	1	1250	15.38	1550	19.07
	9	— δ=10	1	1440	140.46	1740	206.30
	10	⌀ 12 А-I	1	520	0.46	520	0.46
	Вес шибера				336.83		464.86
	Вес подвижной части				217.93		321.53

Нач. маст.	Шкундина		
Гл. инж. маст.	Толмачев		
Гл. инж. пр.	Уховлева		
Рук. группы	Корелевич		
Проектир.	Тимохина		
Проверил	Королев		

Детали конструкций канализационных сетей и коллекторов — Альбом 63/84

Металлический шибер на трубах d=1200, 1500мм.

Стадия	Лист	Листов
Р.Ч.	14	27

Инв. №

Мосинжпроект мастерская №5

1 – 1

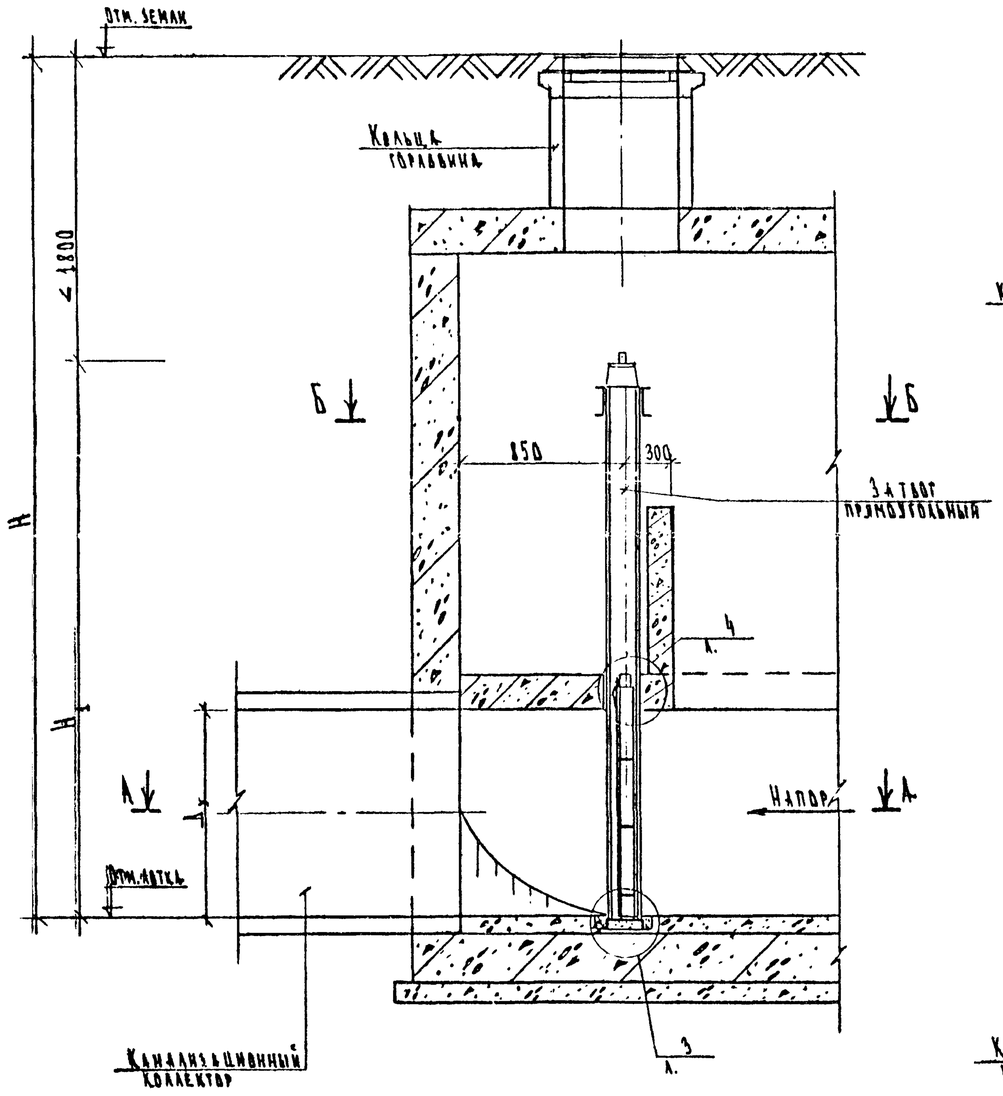

План по Б–Б

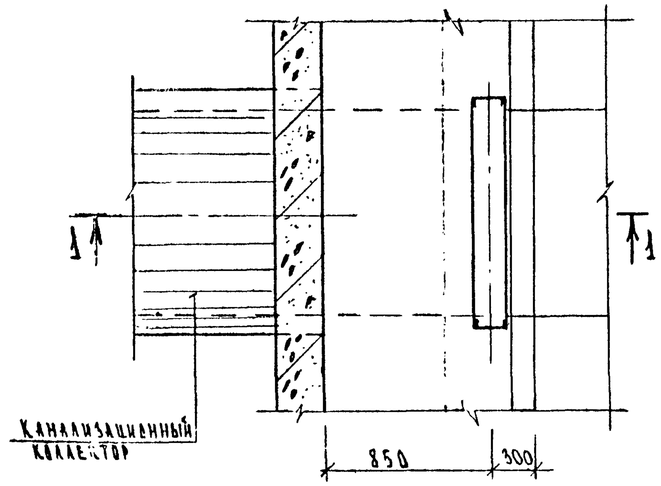

План по А–А

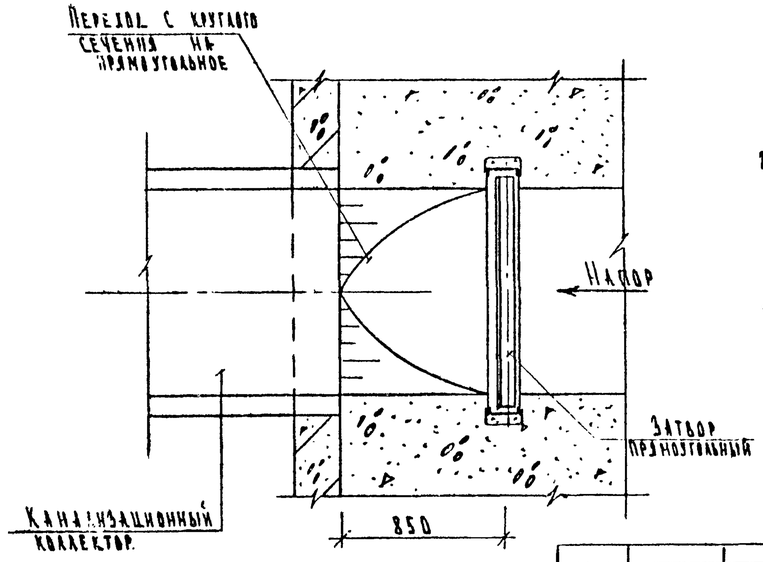

Таблица привязок						
№ камер						
$Д_1$ коллектора мм						
H мм						

$Д_1$ коллектора мм	1000	1200
H_1 мм	2698	3138

Примечания

1. Прямоугольные затворы без штанги применяются при глубине заложения лотка канализационного коллектора:
   $Д_1$ = 1.0 м H < 4.5 м
   $Д_1$ = 1.2 м H < 3.9 м
2. Рабочие чертежи прямоугольных затворов на канализационных коллекторах:
   $Д_1$ = 1.0 м 3608-00СБ, по заказу № 83-2949
   $Д_1$ = 1.2 м 3605-00СБ, по заказу № 83-2948
3. Детальная привязка площадок должна быть выполнена на конструктивном чертеже камеры.
4. Узлы 3, 4 даны на листе 27.

Нач. маст	Шкундин			Детали конструкций канализационных сетей и коллекторов			Альбом 63/84
Гл. спец.	Тюмачев			Установочный чертеж прямоугольного затвора без штанги на канализационных коллекторах $Д_1$ = 1.0; 1.2 м	Стадия	Масса	Масштаб
Гл. инж. пр	Уколова				Р.Ч.		1:25
Рук. гр	Юргелевич				Лист 15	Листов 27	
Проектир	Тимошина				Арх. н		
					Мосинжпроект Мастерская № 5		

1 — 1

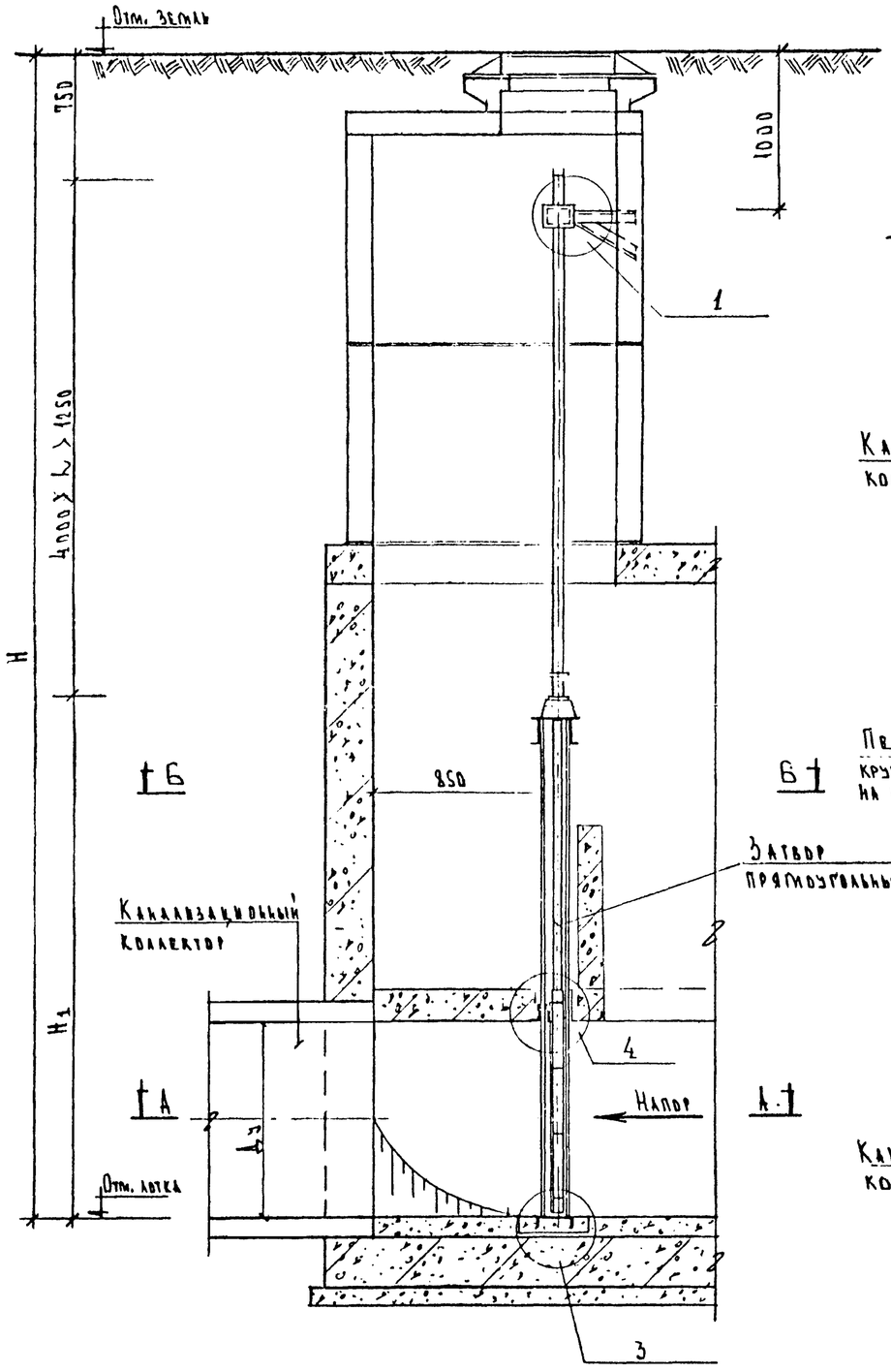

План по Б-Б

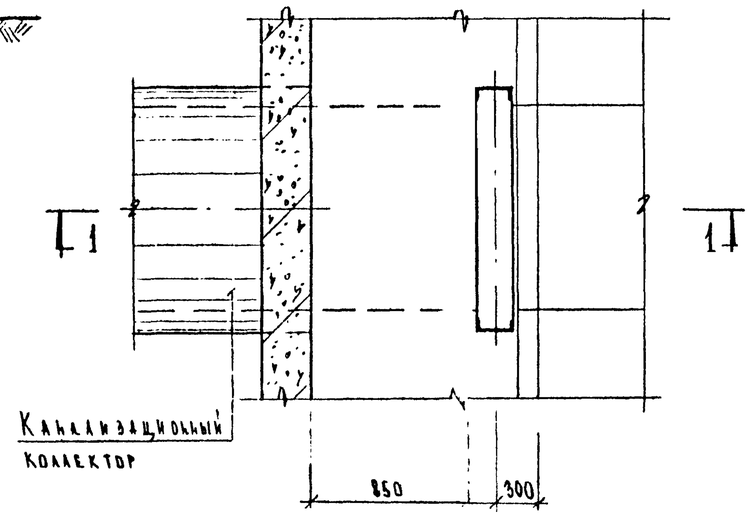

План по А-А

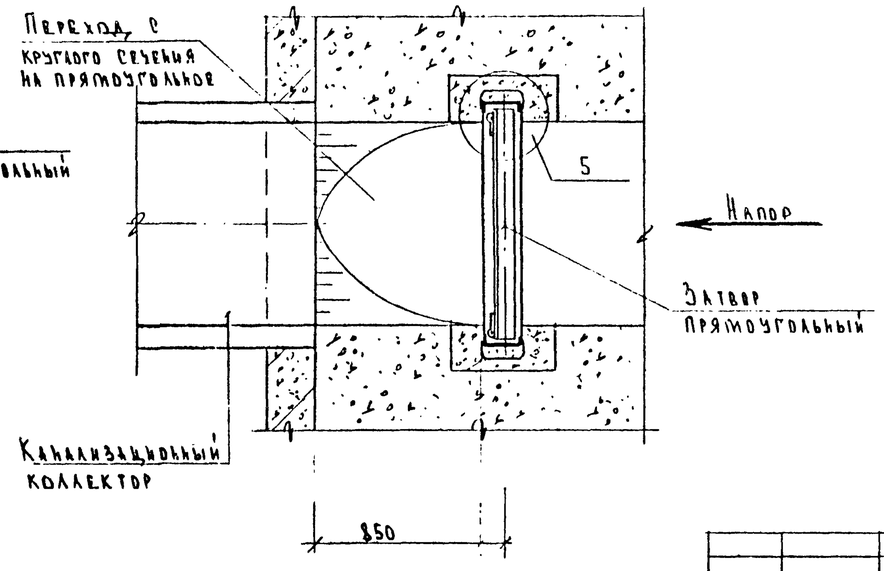

Таблица привязок

N камеры						
Размеры затвора b×h						
Длина штанги h, mm						
H mm						

$Д_у$ коллектора mm	1000	1200
H_1 mm	2698	3138

Примечания

1. Прямоугольные затворы со штангой до 4-х м применяются при глубине заложения лотка канализационного коллектора: $Д_у$=1,0 м $4{,}7м < H < 7{,}25м$; $Д_у$=1,2 м $5{,}1м < H < 7{,}9м$
2. Рабочие чертежи прямоугольных затворов на канализационных коллекторах:
   $Д_у$=1,0 м 3608-00СБ по заказу № 83-2949
   $Д_у$=1,2 м 3605-00СБ по заказу № 83-2949
3. Узлы 1,3,4,5 см. на листе 27

Нач. маст.	Шкуидин			Детали конструкций канализационных сетей и коллекторов	Альбом 63/84	
Гл. спец.	Толмачев			Установочный чертеж прямоугольного затвора на канализационных коллекторах штангой длиной до 4-х м. $Д_у$=1.0м 1.2м	Стадия	Масса	Масштаб
Гл. ин. пр.	Яковлева				Р.Ч.		1:25
Рук. гр.	Юрчелевич				Лист 16	Листов 27	
Проектир.	А. Бедева				Арх. N		
					Госинипроект Мастерская N5		

1 — 1

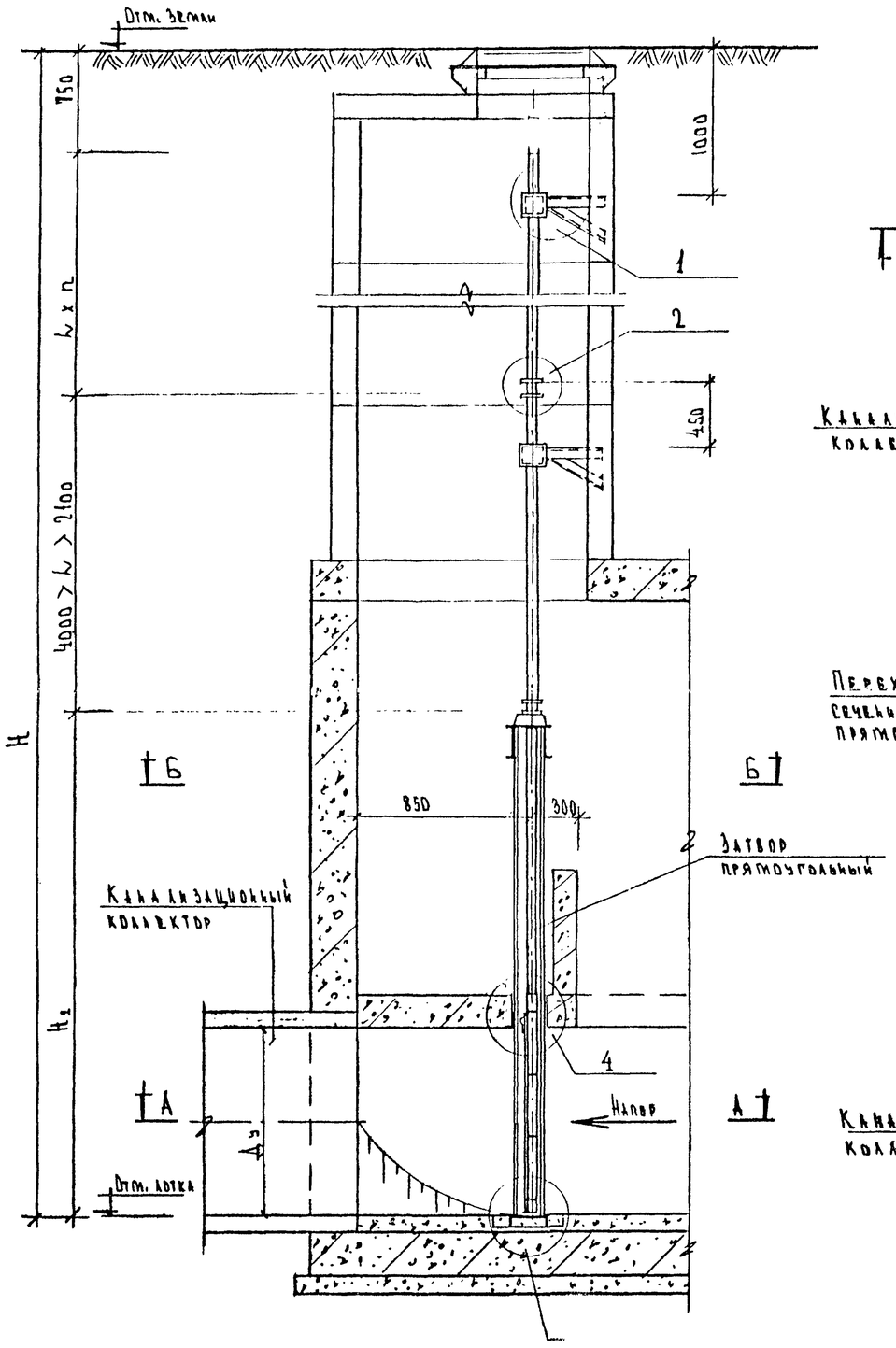

План по Б–Б

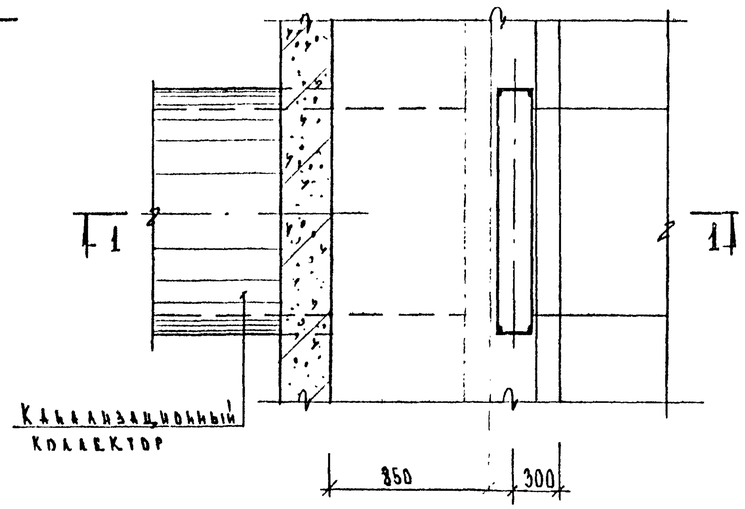

План по А–А

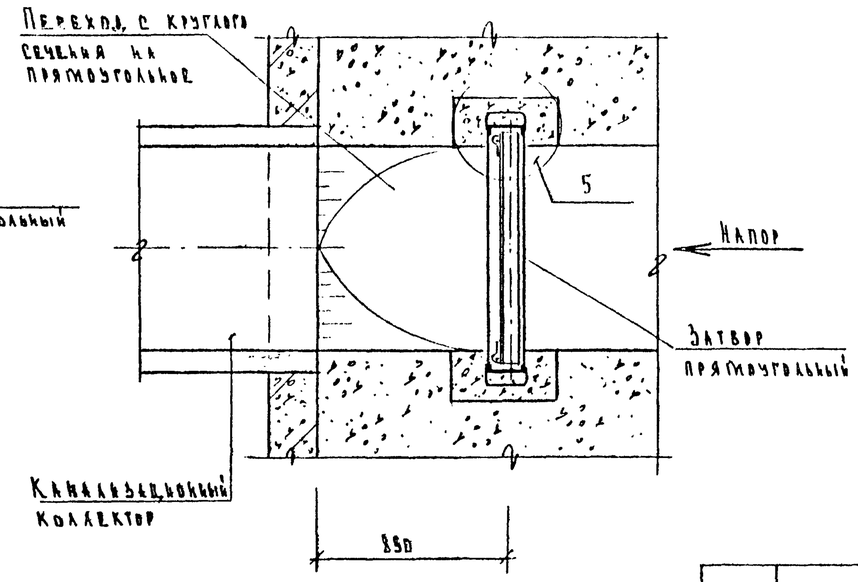

Таблица привязок

N камеры						
D_y коллектора мм						
Длина штанги L мм						
Количество штанг n						
H мм						

D_y коллектора мм	1000	1200
H_1 мм	2698	3138

Примечания

1. Прямоугольные затворы со штангой более 4 м применяются при глубине заложения лотка канализационного коллектора: $D_y = 1{,}0$ м $H > 7{,}25$ м
   $D_y = 1{,}2$ м $H > 7{,}9$ м
2. Рабочие чертежи прямоугольных затворов:
   $D_y = 1{,}0$ м — 3608-00СБ, заказ №83-2949
   $D_y = 1{,}2$ м — 3605-00СБ, заказ №83-2949
3. Узлы 1,2,3,4 см. лист 27

Нач. тыс.	Шкундин		Детали конструкций канализационных сетей и коллекторов		Альбом 63/84	
Гл. спец.	Толмачев		Установочный чертеж прямоугольного затвора на канализационных коллекторах D_y = 1.0 м, 1.2 м со штангой более 4-х м.	Стадия	Масса	Масштаб
Гл. инж. пр.	Яковлева			Р.К.		1:25
Рук. гр.	Тригубович			Лист 17	Листов 27	
Проектир.	Лебедева			Арх. N		
				Мосинжпроект Мастерская N5		

1 – 1

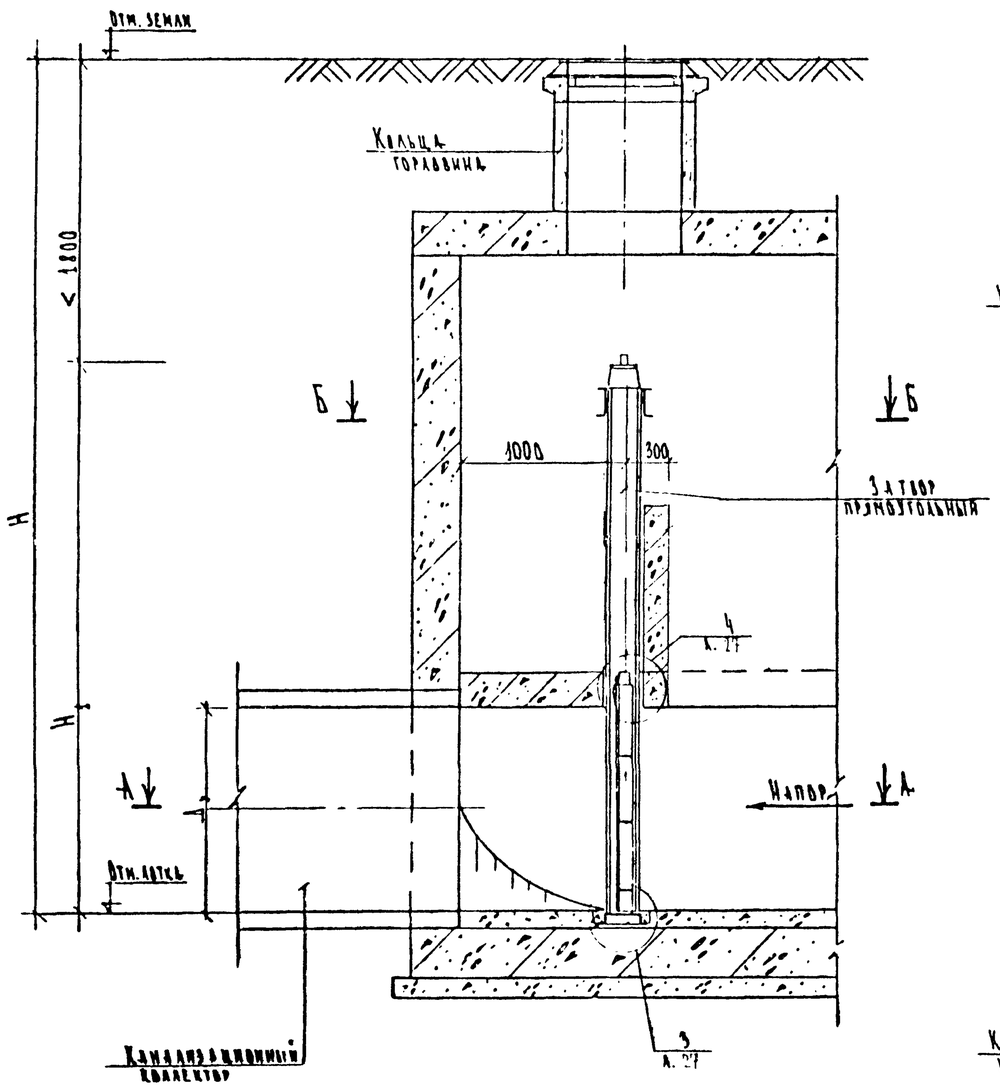

План по Б–Б

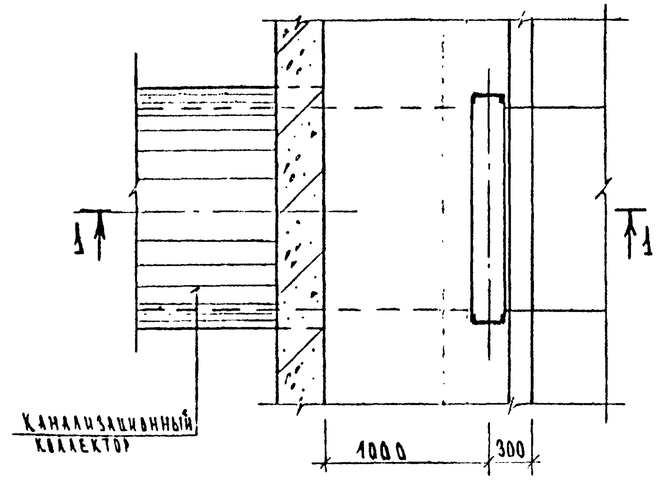

План по А–А

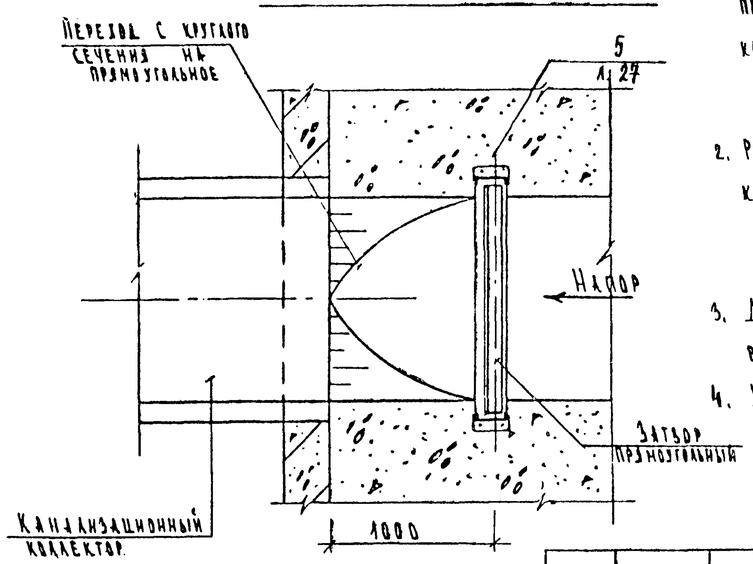

Таблица привязок						
№ камер						
$Д_у$ коллектора мм						
H мм						

$Д_у$ коллектора мм	1500	2000
H_1 мм	3683	4810

Примечания

1. Прямоугольные затворы без штанги применяются при глубине заложения лотка канализационного коллектора:

   $Д_у = 1.5$ м $H < 5.5$ м

   $Д = 2.0$ м $H < 6.6$ м

2. Рабочие чертежи прямоугольных затворов на канализационных коллекторах

   $Д_у = 1.5$ м, 3604-00СБ, по заказу № 83-2949

   $Д = 2.0$ м, 3603-00СБ по заказу № 83-2949

3. Детальная привязка площадок должна быть выполнена на конструктивном чертеже камеры.

4. Узлы 3,4,5 даны на листе 27

Нач. маст	Шкундин			Детали конструкций канализационных сетей и коллекторов	Альбом 53/84
Гл. спец	Тюмачев			Установочный чертеж прямоугольного затвора без штанги на канализационные коллекторы $Д_у = 1.5; 2.0$ м	Стадия / Масса / Масштаб: Р.К. / 1:25
Гл. инж. пр	Яковлева		1984		Лист 18 / Листов 27
Рук. гр	Юрелевич				Арх №
Проектир	Тимохина				Росинжпроект Мастерская № 5

1 — 1

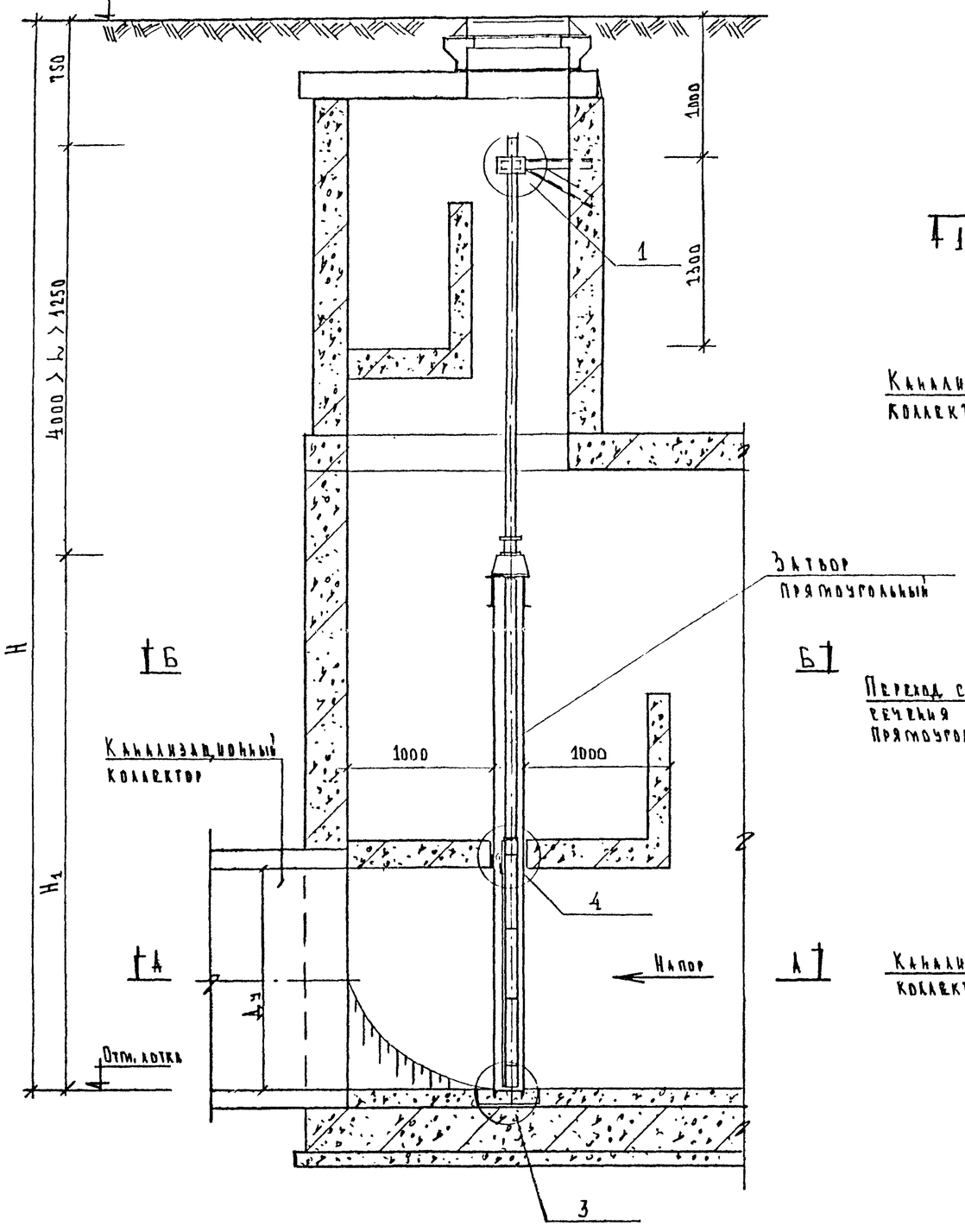

План по Б—Б

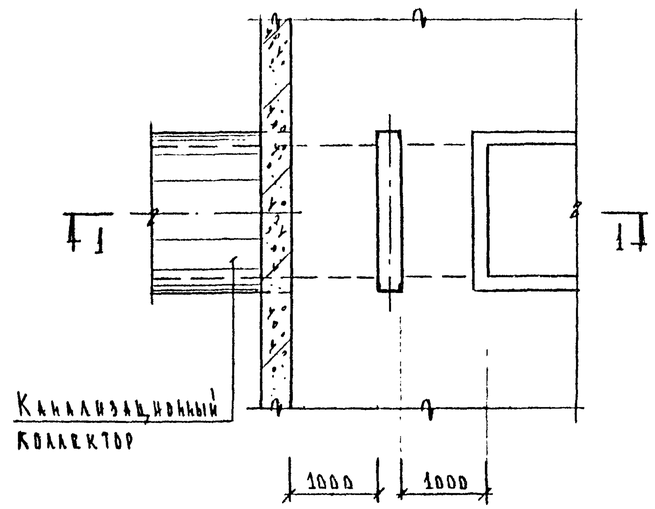

План по А—А

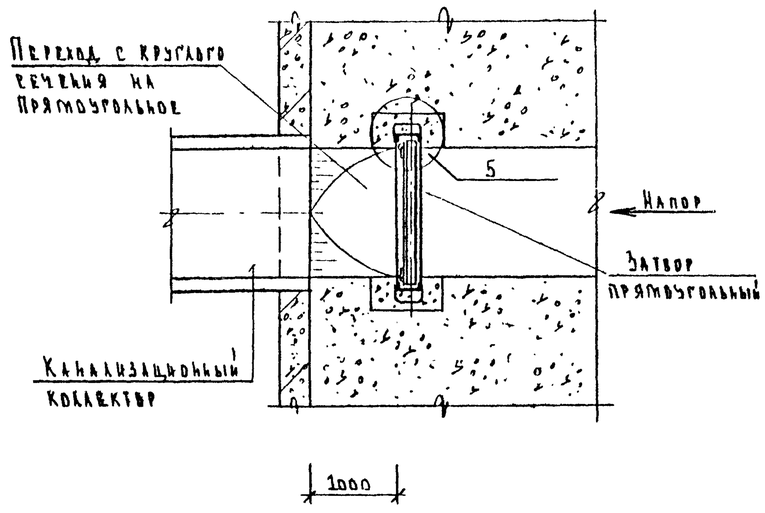

Таблица привязок

N камеры						
Размеры затвора bxh, мм						
Длина штанги h мм						
H мм						

Ду коллектора мм	1500
H_1 мм	3683

Примечания

1. Прямоугольный затвор на канализационном коллекторе Ду = 1,5 м со штангой длиной глубже 4 м применяется при глубине заложения лотка 5,7 м < H < 8,45 м
2. Рабочие чертежи прямоугольного затвора на канализационном коллекторе Ду = 1,5 м 3604-00СБ по заказу N
3. Узлы 1,3,4,5 см лист 27

Нач.маст.	Шкуждин			Детали конструкций канализационных сетей и коллекторов		Альбом 63/84
Гл.спец.	Трамазов			Установочный чертеж прямоугольного затвора на канализационном коллекторе Ду = 1,5 м со штангой длиной до 4 м.	Стадия: Р.К.	Масштаб: 1:25, 1:50
Гл.инж.пр.	Яковлева		12.84		Лист 19	Листов 27
Рук. гр.	Корсолевич				Архивный N	
Проектир.	Лебедева				Мосинжпроект Мастерская N5	

1 — 1

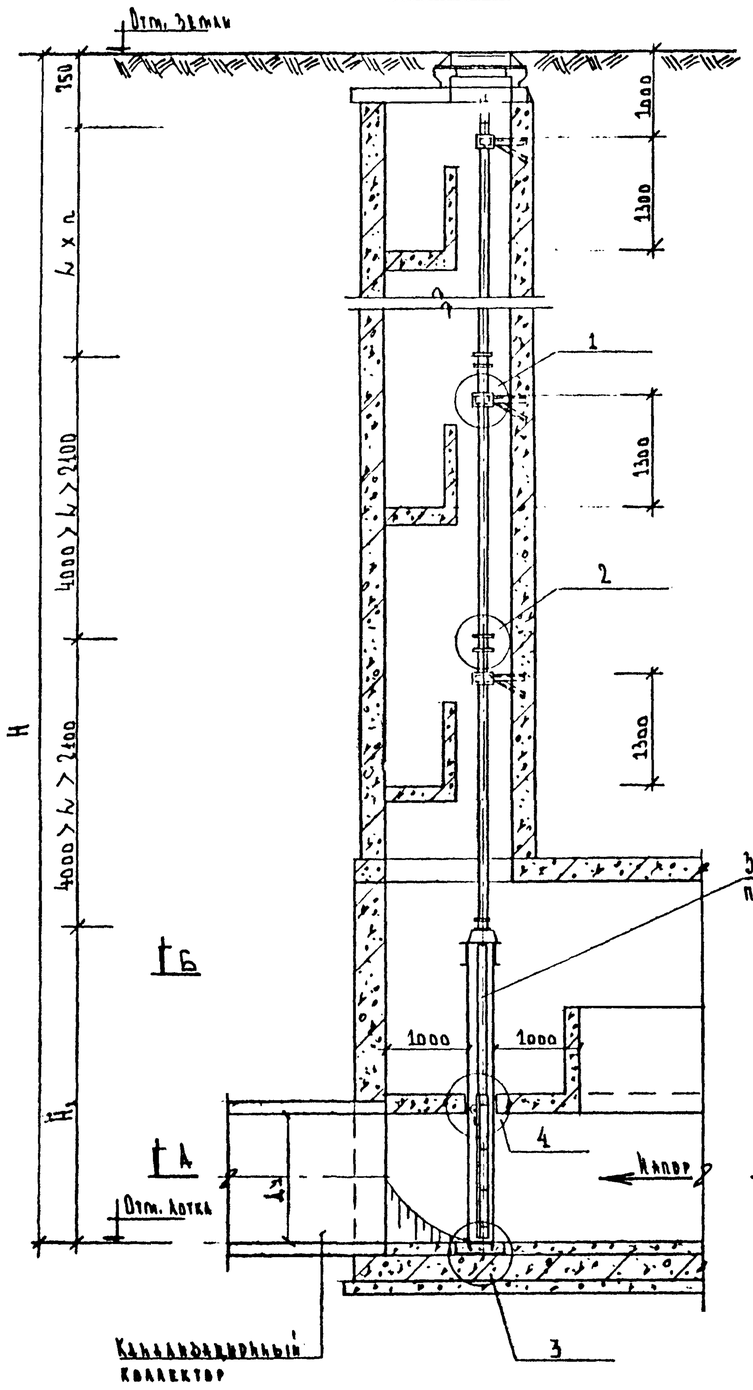

План по Б-Б

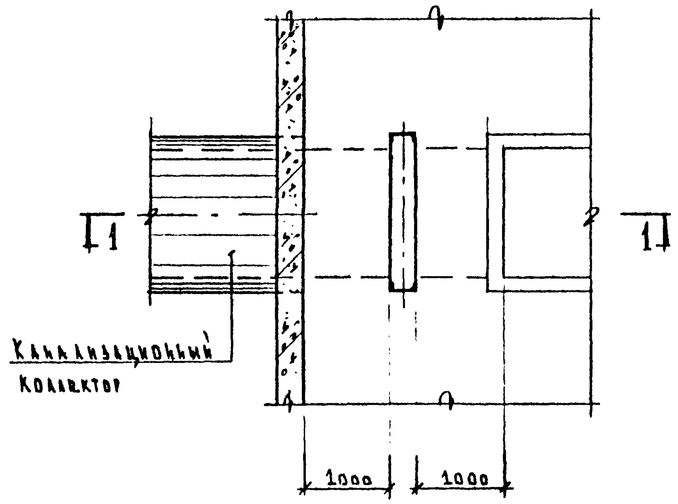

План по А-А

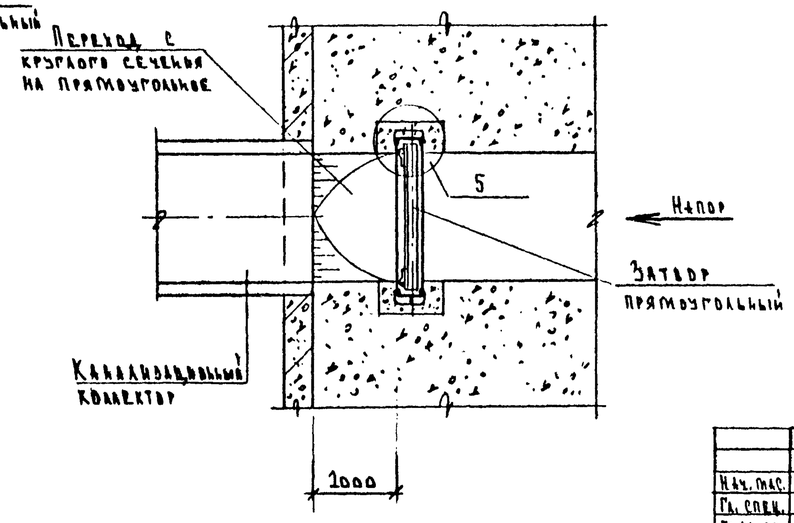

Таблица привязок

N камеры						
Размеры затвора b×h, мм						
Длина штанги h, м						
Количество штанг n						
Заложение лотка H мм						

$Д_у$ коллектора мм	1500
H_1 мм	3683

Примечания

1. Прямоугольный затвор на канализационном коллекторе $Д_у$=1,5м со штангой длиной более 4-х м применяется при глубине заложения лотка H > 8,4м
2. Рабочие чертежи прямоугольного затвора на канализационном коллекторе $Д_у$=1,5м 3604-00СБ по заказу N
3. Узлы 1, 2, 3, 4, 5 см. лист N 27

Нач. мас.	Шкунина			Детали конструкций канализационных сетей и коллекторов			Альбом 63/84
Гл. спец.	Толмачев			Установочный чертеж прямоугольного затвора на канализационном коллекторе $Д_у$ = 1.5 м со штангой длиной более 4-х м.	Стадия	Масса	Масштаб
Гл. ин. пр.	Яковлева		12.87		Р.К.		1:50
Рук. гр.	Бургелович				Лист 20	Листов 27	
Проектир.	Лебедева				Архивный N		
					Мосинжпроект Мастерская N 5		

1 – 1

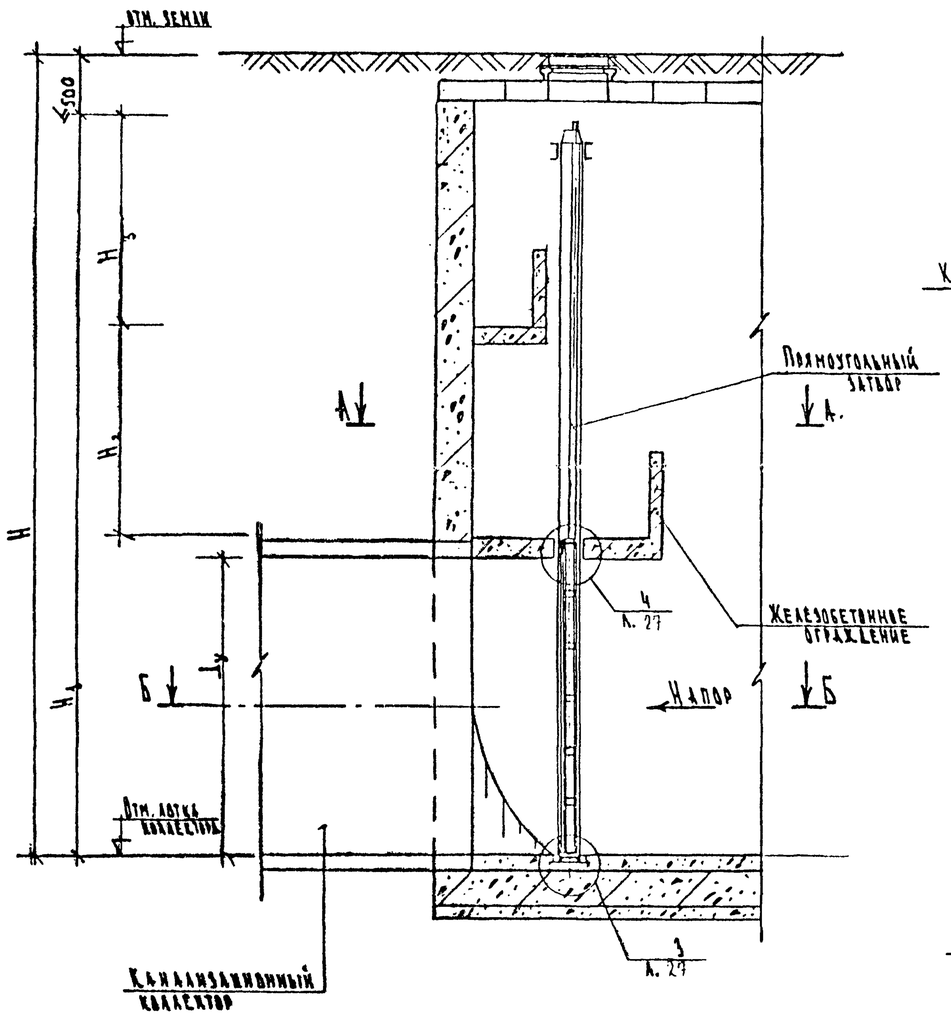

План по Б–Б

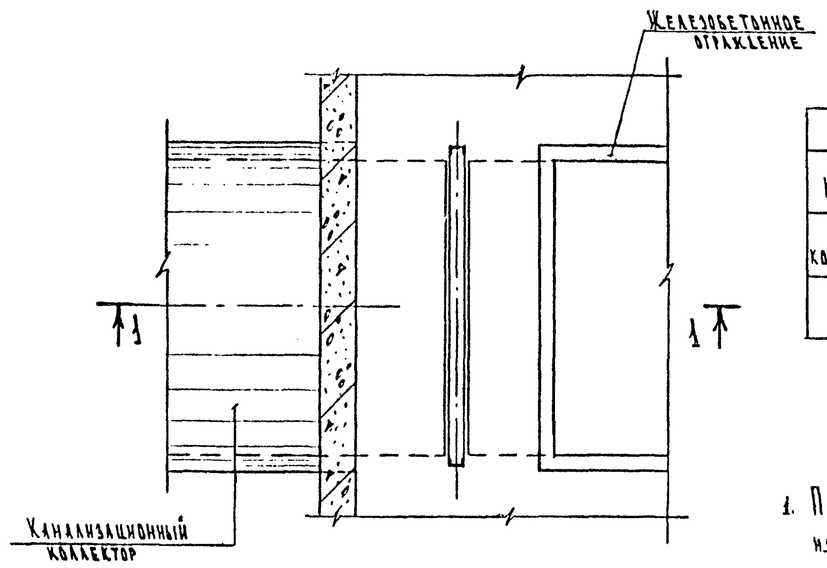

План по А–А

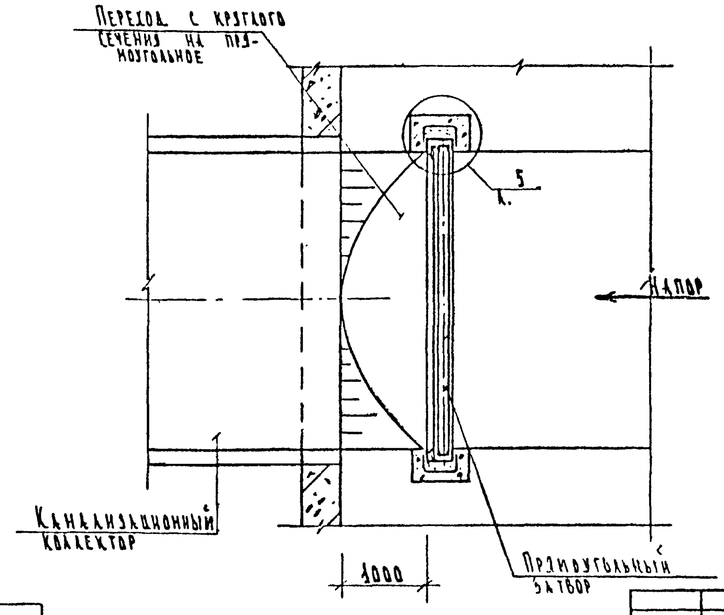

D_y коллектора мм	2500	3000	3500
H_1 мм	5570	6695	7620
H_2 мм	1270	1645	2130
H_3 мм	1600	1800	1800

Таблица привязок

№ камеры						
D_y коллектора мм						
H мм						

Примечания

1. Прямоугольные затворы без штанги применяются при глубине заложения лотка канализационного коллектора:
   - D_y = 2.5 м H < 6.1 м
   - D_y = 3.0 м H < 7.2 м
   - D_y = 3.5 м H < 8.2 м
2. Рабочие чертежи прямоугольных затворов на канализационных коллекторах
   - D_y = 2.5 м 3602-00 СБ, по заказу N
   - D_y = 3.0 м 3607-00 СБ, по заказу N
   - D_y = 3.5 м 3595-00 СБ по заказу N
3. Детальная привязка площадок должна быть выполнена на конструктивном чертеже камеры.
4. Монтаж затвора производить в соответствии со строительными нормами и правилами

5

Нач. МСПТ	Шкундин			Детали конструкции канализационных сетей и коллекторов	Альбом 63/84
Гл. спец.	Толмачев			Установочный чертеж прямоугольного затвора без штанги на канализационные коллекторы D_y = 2.5, 3.0, 3.5 м. Вариант - 1	Стадия: Р.К. / Масса / Масштаб 1:50
Гл. инж. пр	Уколова		12.84		Лист 27 / Листов 27
Рук. гр.	Юргелевич				Арх. N
Проектир	Тимошина				Новгиипроект мастерская N5

1 — 1

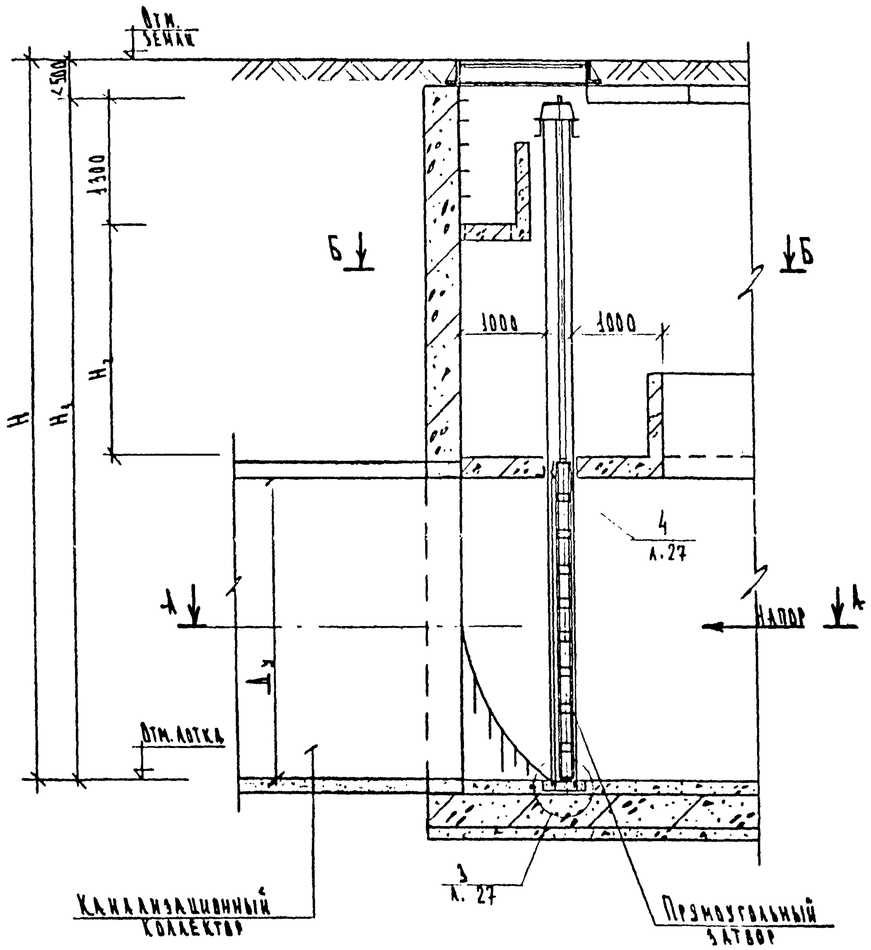

План по Б-Б

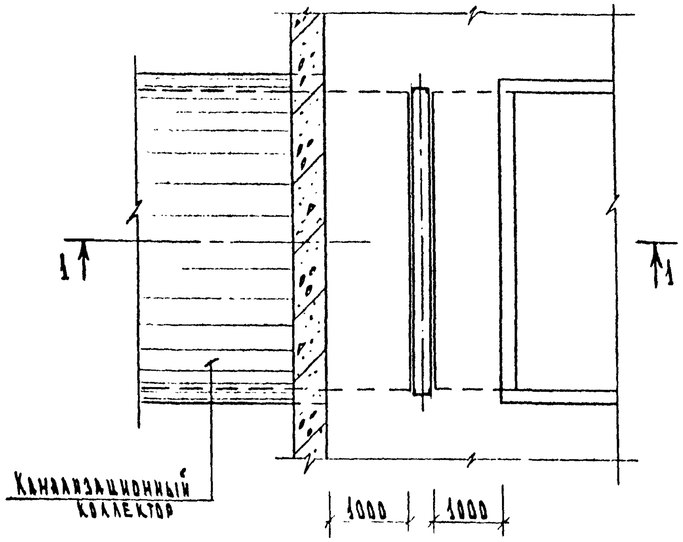

План по А-А

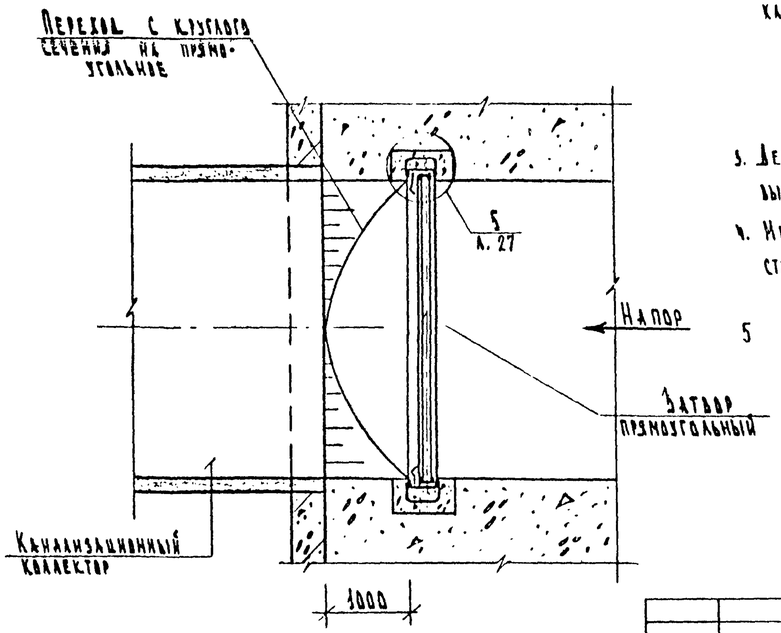

Таблица привязок						
№ камеры						
L_y коллектора мм						
H мм						

Примечания:

1. Прямоугольные затворы без штанги применяются при глубине заложения лотка канализационного коллектора L_y = 2.0м, H < 5.3м
   L_y = 2.5м, H < 6.1м
   L_y = 3.0м, H < 7.2м
   L_y = 3.5м H < 8.2м
2. Рабочие чертежи прямоугольных затворов на канализационных коллекторах:
   L_y = 2.0м 3603-00 СБ, по заказу №
   L_y = 2.5м 3602-00 СБ, по заказу №
   L_y = 3.0м 3502-00 СБ по заказу №
   L_y = 3.5м 3595-00 СБ по заказу №
3. Детальная привязка площадок должна быть выполнена на конструктивном чертеже камеры.
4. Монтаж затвора производить в соответствии со строительными нормами и правилами
5. Узлы 3,4,5 даны на листе 27.

L_y коллектора мм	2000	2500	3000	3500
H_1 мм	4810	5570	6695	7680
H_2 мм	1910	1520	2140	2630

Нач. пост.	Шкункин			Детали конструкций канализационных сетей и коллекторов	Альбом 63/84
Гл. спец.	Толмачев			Установочный чертеж прямоугольного затвора без штанги на канализационных коллекторах L_y = 2.0м; 2.5м; 3.0м; 3.5м вариант-2	Стадия: Р.К. / Масса / Масштаб 1:50
Гл. инж. пр	Зуева		12.84		Лист 22 / Листов 29
Рук. гр.	Юрчелевич				Инв. №
Проектир	Тимохина				Росинжпроект Мастерская №5

1 – 1

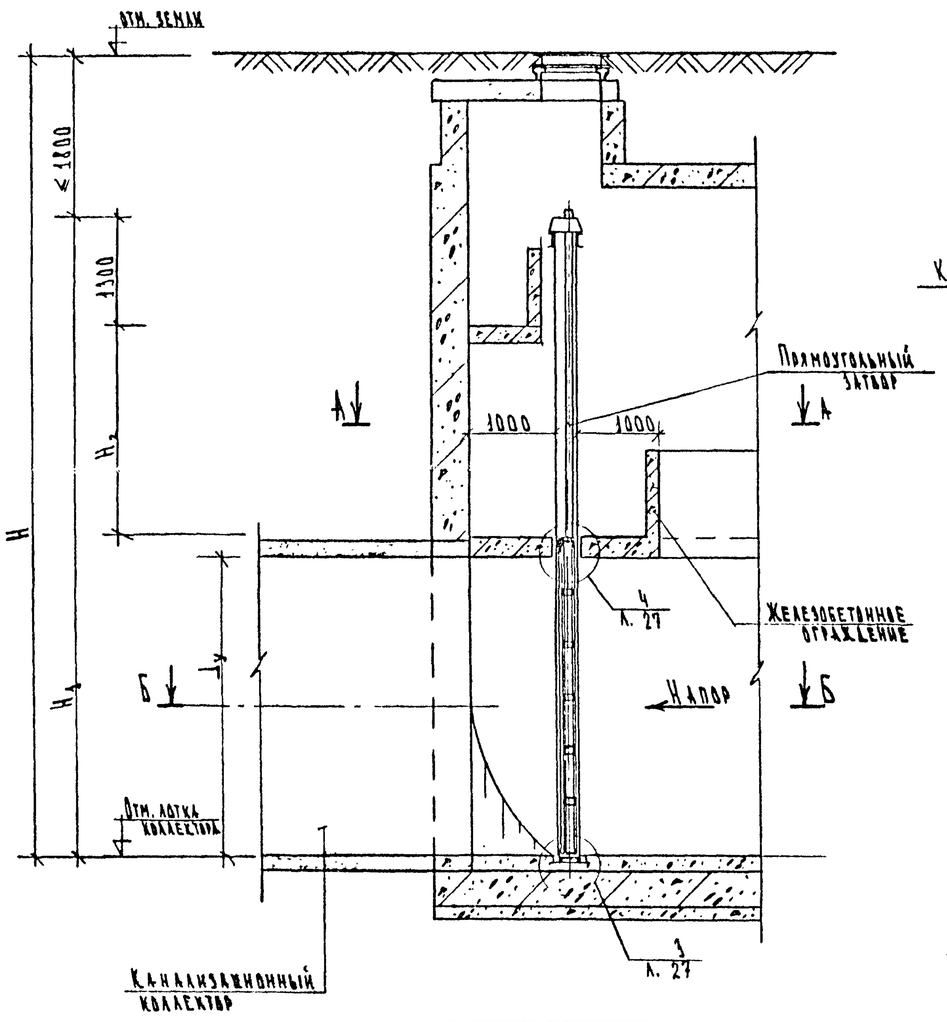

План по Б–Б

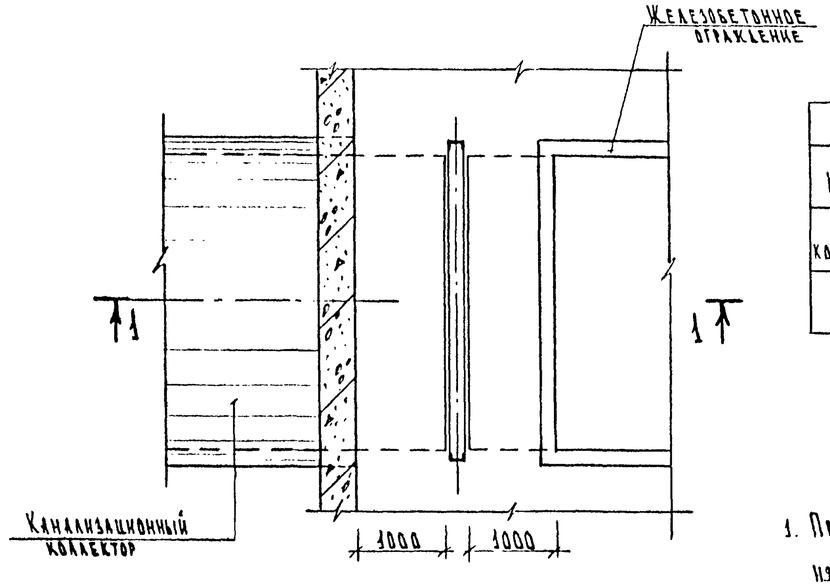

План по А-А

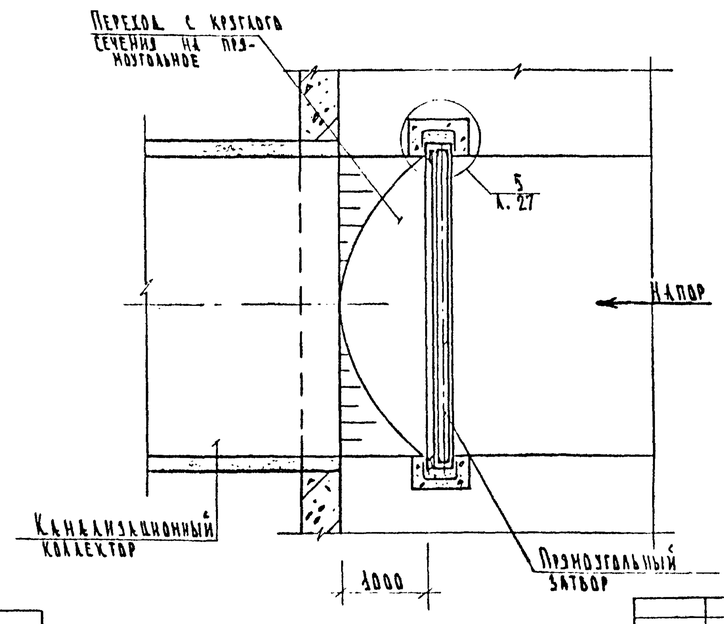

$Д_у$ коллектора мм	2000	2500	3000	3500
H_1 мм	4810	5570	6695	7680
H_2 мм	1310	1520	1240	2630

Таблица привязок

№ камеры						
$Д_у$ коллектора мм						
H мм						

Примечания

1. Прямоугольные затворы без штанги применяются при глубине заложения лотка канализационного коллектора:
   - $Д_у$ = 2.0 м, 6.6 м < H < 5.8 м
   - $Д_у$ = 2.5 м 6.1 м < H < 7.4 м
   - $Д_у$ = 3.0 м 7.2 м < H < 8.5 м
   - $Д_у$ = 3.5 м 8.2 м < H < 9.5 м
2. Рабочие чертежи прямоугольных затворов на канализационных коллекторах
   - $Д_у$ = 2.0 м 3603-00СБ по заказу N
   - $Д_у$ = 2.5 м 3602-00СБ по заказу N
   - $Д_у$ = 3.0 м 3607-00СБ по заказу N
   - $Д_у$ = 3.5 м 3595-00СБ по заказу N
3. Детальная привязка площадок должна быть выполнена на конструктивном чертеже камеры.
4. Узлы 3,4,5 даны на листе 27

Нач. маст.	Шкундин		
Гл. спец.	Толмачев		
Гл. инж. пр.	Зкозлева		12.84
Рук. гр.	Юрселевич		
Проектир.	Тимохина		

Детали конструкций канализационных сетей и коллекторов

Альбом 63/84

Установочный чертеж прямоугольного затвора без штанги на канализационных коллекторах $Д_у$=2.0 м; 2.5 м; 3.0 м; 3.5 м. Вариант-3

Стадия	Масса	Масштаб
Р.Ч.		1:50
Лист 23	Листов 27	
Арх. N		

Мосинжпроект мастерская N5

1 — 1

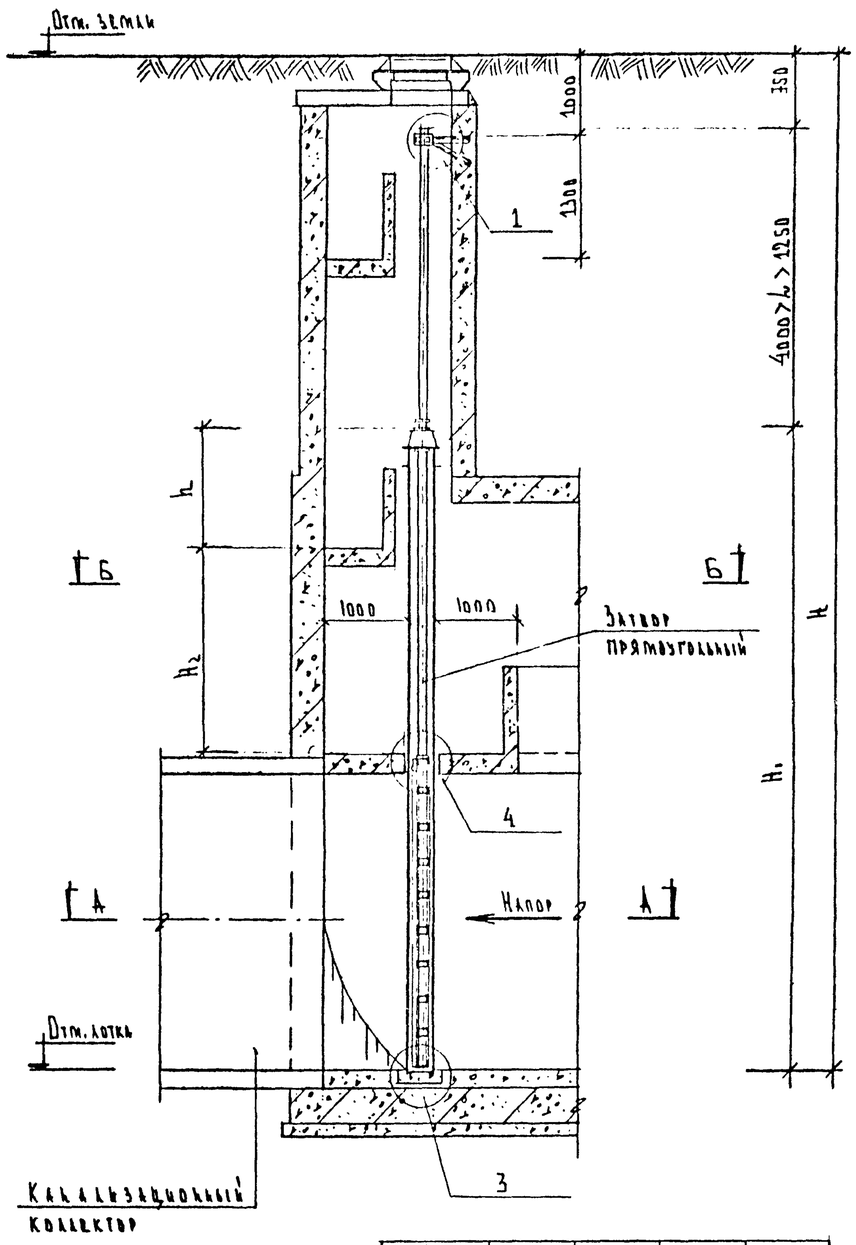

Дy коллектора мм	2000	2500	3000	3500
H_1 мм	4810	5570	6695	7680
H_2 мм	1560	1820	2145	2630
h мм	1000	1000	1300	1300

План по Б-Б

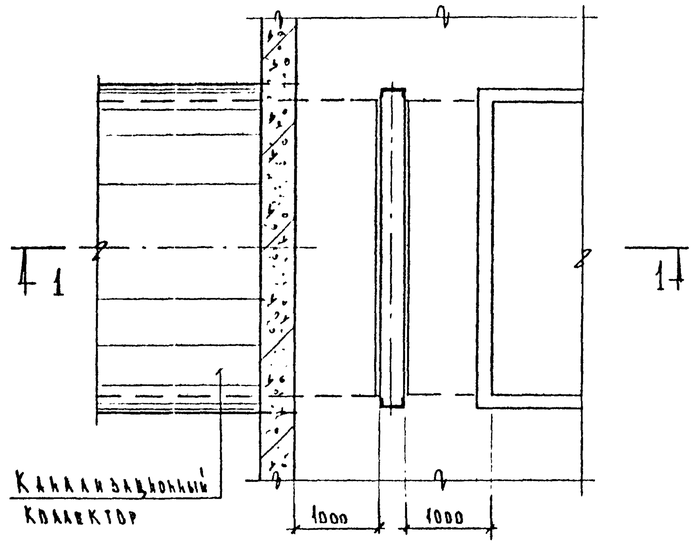

План по А-А

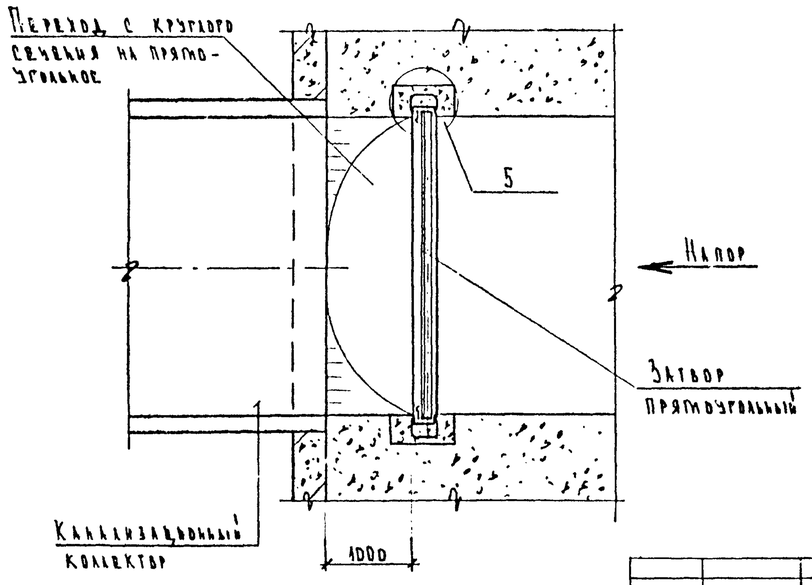

Таблица привязок

N камеры						
Размеры затвора						
Длина штанги L мм						
Заложение лотка H мм						

Примечания

1 Прямоугольные затворы с длиной штанги до 4-х м применяются при глубине заложения лотка канализационных коллекторов:

Дy = 2,0м 5,0м < H < 9,4м ;
Дy = 2,5м 7,4м < H < 10,1м ;
Дy = 3,0м 8,5м < H < 11,2м ;
Дy = 3,5м 9,5м < H < 12,2м

2 Рабочие чертежи прямоугольных затворов на канализационных коллекторах:

Дy = 2,0м 3603-00 СБ , по заказу N
Дy = 2,5м 3602-00 СБ , по заказу N
Дy = 3,0м 3607-00 СБ , по заказу N
Дy = 3,5м 3595-00 СБ , по заказу N

3. Детальная привязка площадок должна быть выполнена на конструктивном чертеже камеры

4 Узлы 1,3,4,5 даны на листе 27

Нач. отд.	Шкуродин			Детали конструкций канализационных сетей и коллекторов			Альбом 63/84
Гл. спец.	Толмачев						
Гл. инж. пр.	Яковлева		12.84	Установочный чертеж прямоугольного затвора на канализационных коллекторах Дy = 2,0м; 2,5м; 3,0м; 3,6м со штангой длиной до 4-х м	Стадия	Масса	Масштаб
Рук. гр.	Юргелевич				Р.К.	—	1:50
Проектир.	Лебедева				Лист 24	Листов 27	
Согласов.					Артиевский N		
					Мосинжпроект Мастерская N 5		

1 — 1

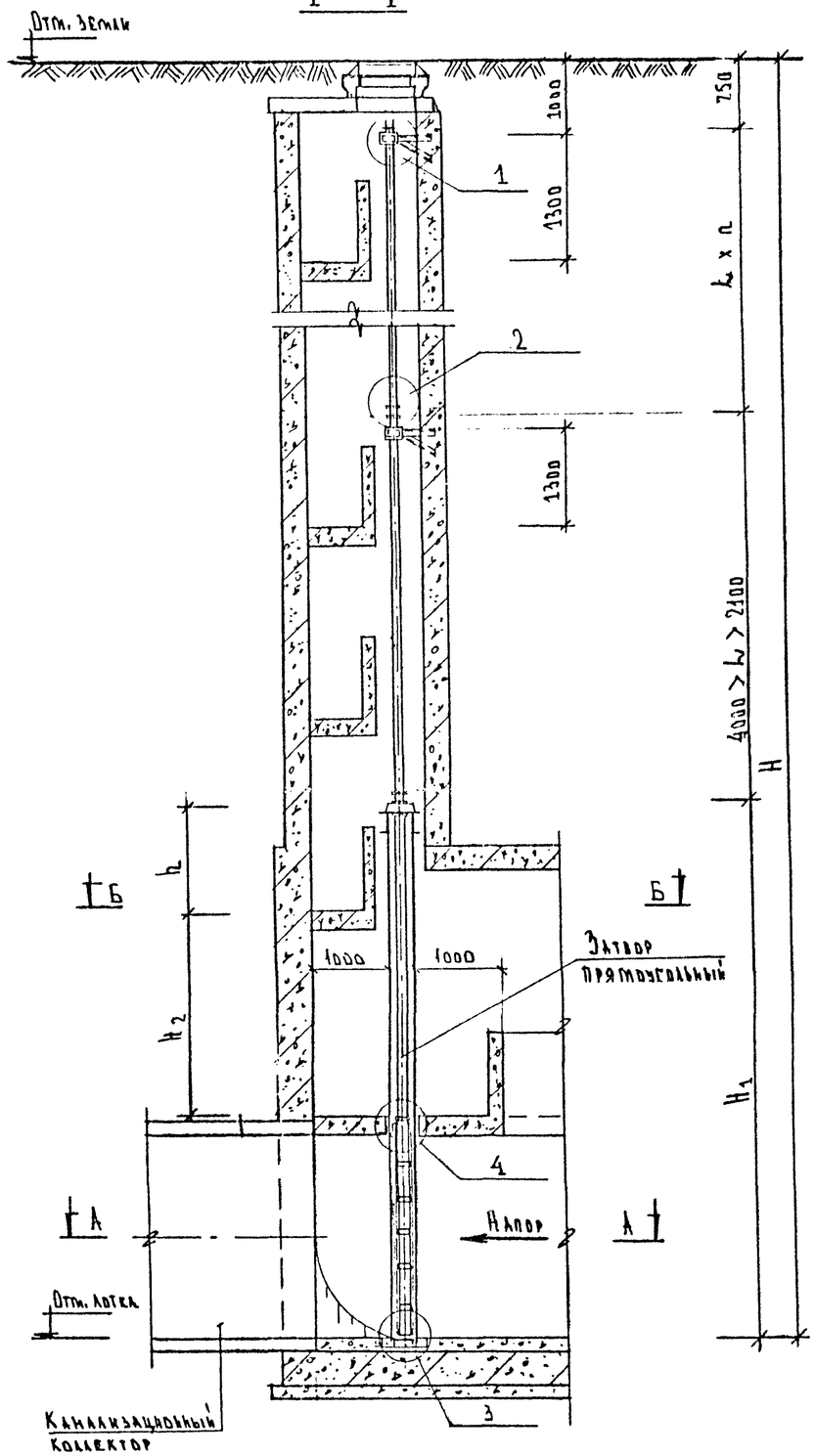

План по Б-Б

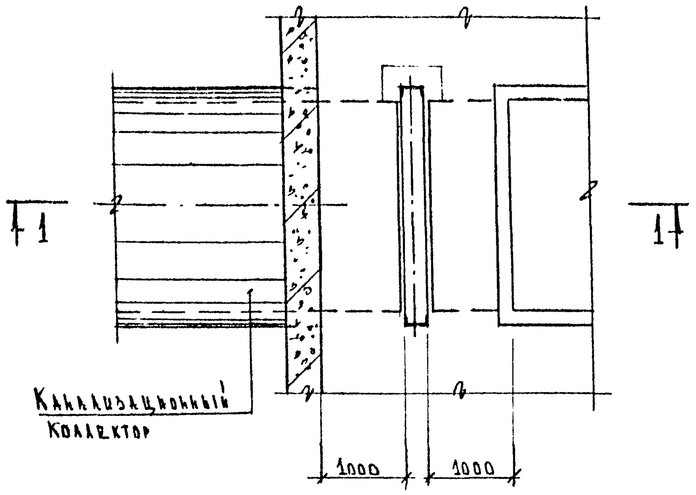

План по А-А

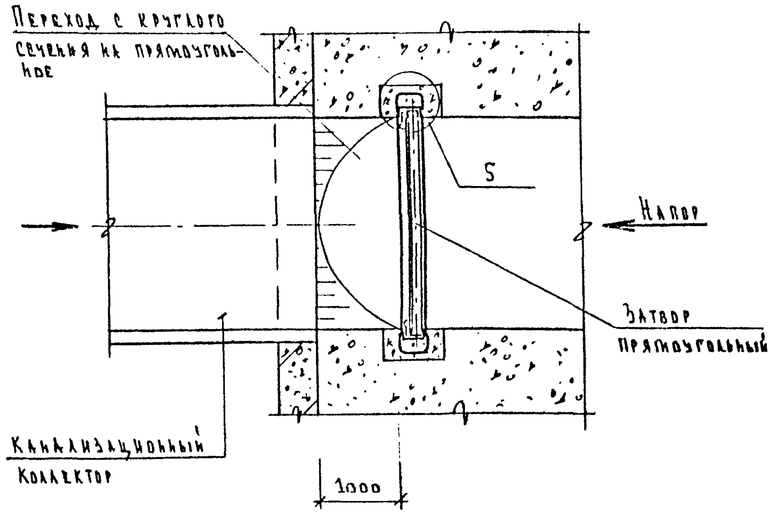

Dу коллектора мм	2000	2500	3000	3500
H1 мм	4810	5570	6695	7680
H2 мм	1560	1820	2145	2630
h мм	1000	1000	1300	1300

Таблица привязок

N камеры						
Размеры затвора						
Длина штанги h мм						
Колич. штанг n						
Заложение лотка H мм						

Примечания

1. Прямоугольные затворы со штангой более 4-х м применяются при глубине заложения лотка канализационного коллектора:
   - Dу = 2,0 м H > 9,9 м
   - Dу = 2,5 м H > 10,1 м
   - Dу = 3,0 м H > 11,2 м
   - Dу = 3,5 м H > 12,2 м
2. Рабочие чертежи прямоугольных затворов на канализационных коллекторах:
   - Dу = 2,0 м 3603-00СБ, по заказу N
   - Dу = 2,5 м 3602-00СБ, по заказу N
   - Dу = 3,0 м 3607-00СБ, по заказу N
   - Dу = 3,5 м 3595-00СБ, по заказу N
3. Детальная привязка площадок должна быть выполнена на конструктивном чертеже камеры.
4. Узлы 1,2,3,4,5 даны на листе 27.

Нач. отд.	Шехидин			
Гл. спец.	Толмачев			
Гл. инж. пр.	Яковлева		12.84	
Рук. гр.	Нургалеева			
Проектир.	Лебедева			
Согласов.				

Детали конструкций канализационных сетей и коллекторов

Альбом 63/84

Установочный чертеж прямоугольного затвора на канализационных коллекторах Dу = 2,0 м; 2,5 м; 3,0 м, 3,5 м со штангой более 4-х м.

Стадия	Масса	Масштаб
Р.Ч.		

Лист 25 | Листов 27

Архивный N

Мосинжпроект Мастерская N5

Штанга
Сборочный чертеж

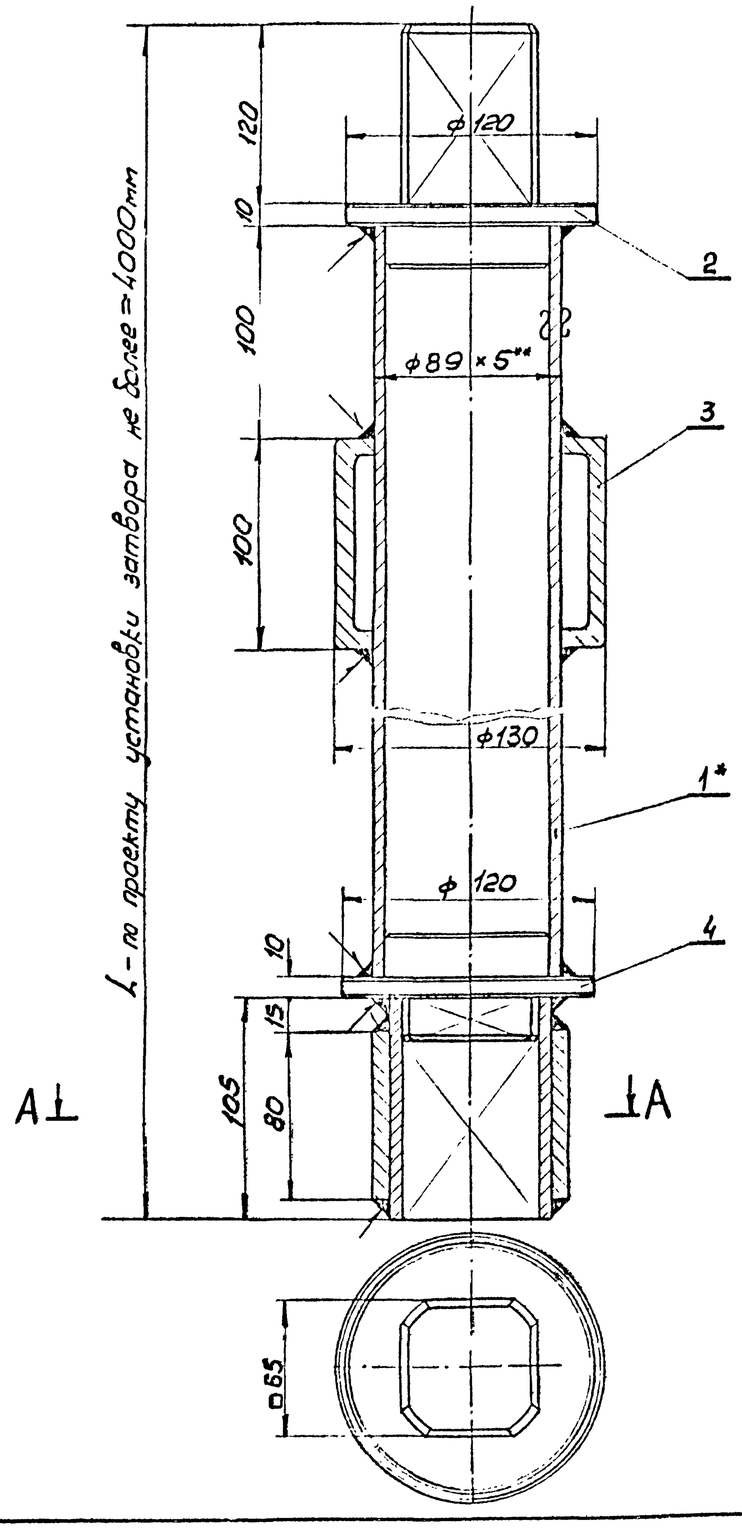

Дет 2 Хвостовик
▽3 (▽)

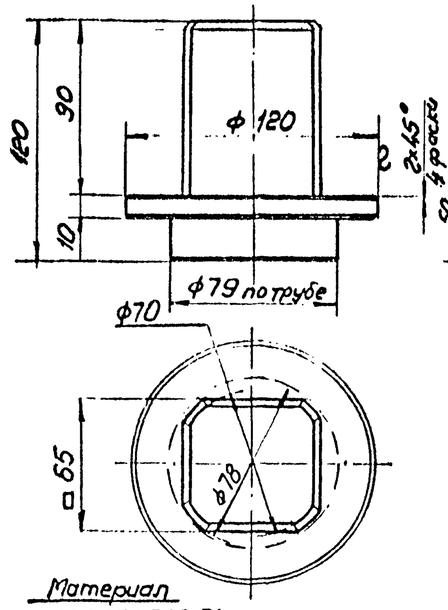

Материал
Круг 120 ГОСТ 2590-71 / Ст3 ГОСТ 535-79
Масса 3,7кг

Дет 4 Фланец
▽3 (▽)

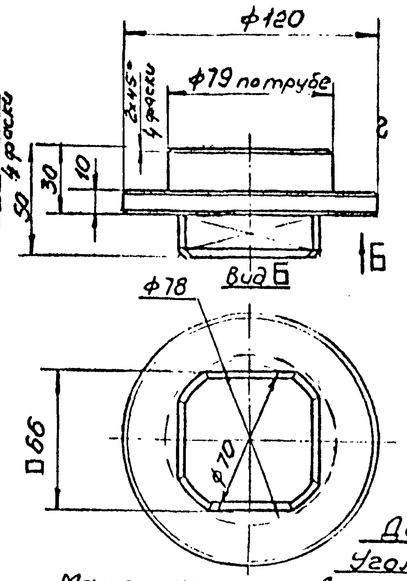

Материал
Круг 120 ГОСТ 2590-71 / Ст3 ГОСТ 535-79
Масса 1,5кг

Дет 3 Втулка
▽3 (▽)

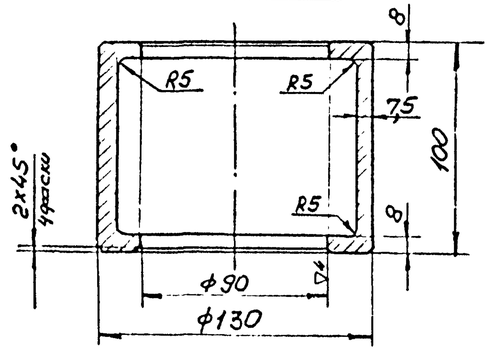

Материал
Круг 130 ГОСТ 2590-71 / Ст3 ГОСТ 535-79
Масса 2,7кг

Дет 6 Уголок большой
▽3 (▽)
Длина развертки ≈141мм

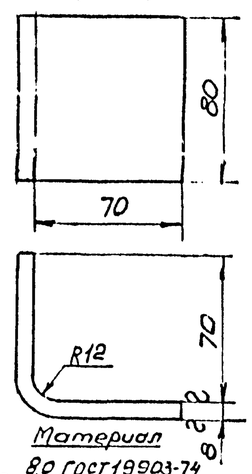

Материал
Лист 8,0 ГОСТ 19903-74 / Ст3 ГОСТ 16523-70
Масса 0,7кг

Дет 5 Уголок малый
▽3 (▽)
Длина развертки ≈130мм

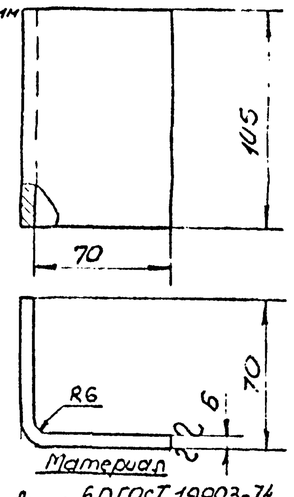

Материал
Лист 6,0 ГОСТ 19903-74 / Ст3 ГОСТ 16523-70
Масса 0,6кг

1. Количество штанг „П" и их длина „L" определяются по чертежам установки затвора в камере, разработанным мастерской №5 института.
2. ** Материал штанги Труба 89×5 ГОСТ 8734-75 / Б20 ГОСТ 8733-74.

А-А

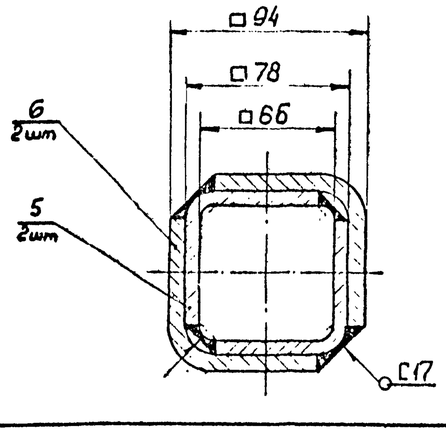

1. Варить электродом Э42А ГОСТ 9467-75 катетом, равным меньшей толщине свариваемых деталей.
2. Окрасить эпоксидной краской ЭП-51 ГОСТ 9640-75 черного цвета в два слоя.

Нач.маст.	Маховер			Детали конструкций канализационных сетей и коллекторов		АП№БОМ 63/84
Гл.спец.	Гороськин					
ГИП	Чудов			Штанга Сборочный чертеж	Лит	Масса	Масшт
Разраб.	Иванова					~52,0	1:2
					Лист 28 Листов 27		
					Мосинжпроект Мастерская №9		

Узел 2

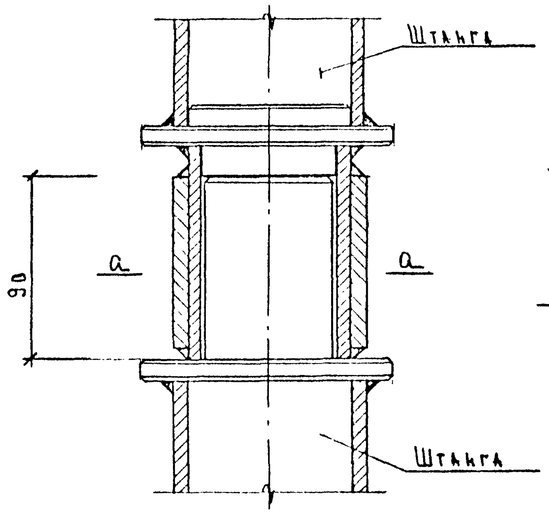

Узел 1

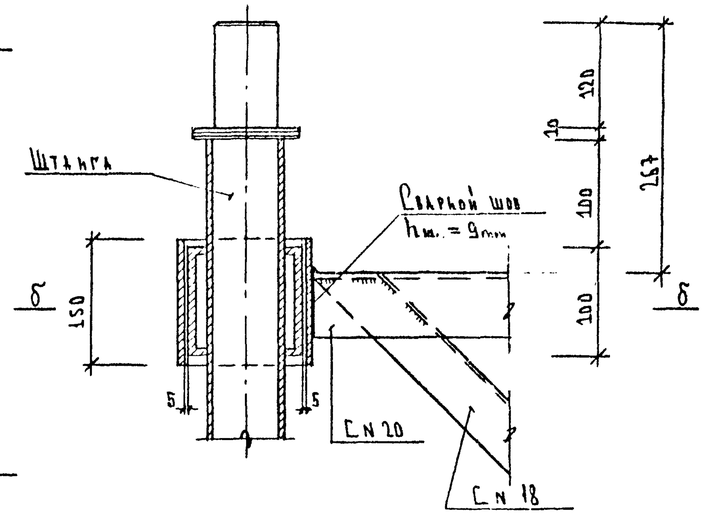

Узел 4

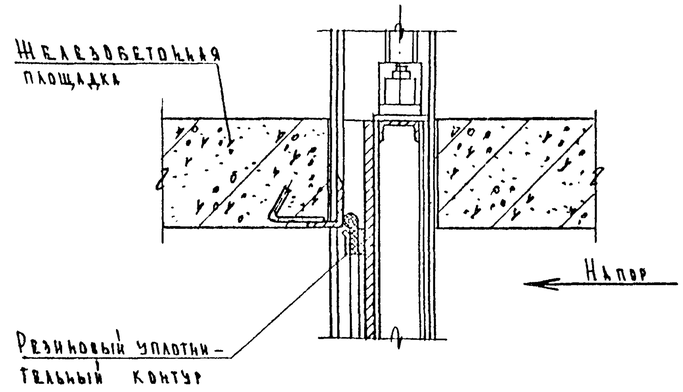

а — а

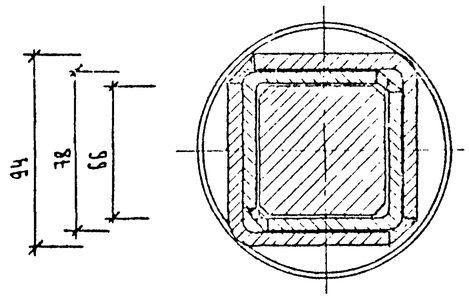

б — б

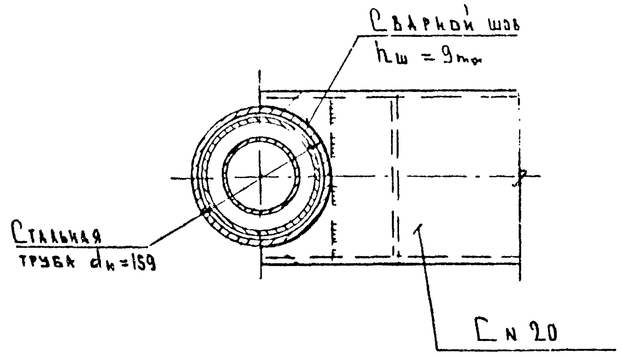

Примечания

1. Данный чертеж читать совместно с чертежами на листах NN
2. Сварку выполнять электродом Э42А ГОСТ 9467-75 катетом равным меньшей толщине свариваемых элементов.
3. Окрасить эпоксидной краской ЭП-51 ГОСТ 9640-75 черного цвета в 2 слоя.

Узел 5

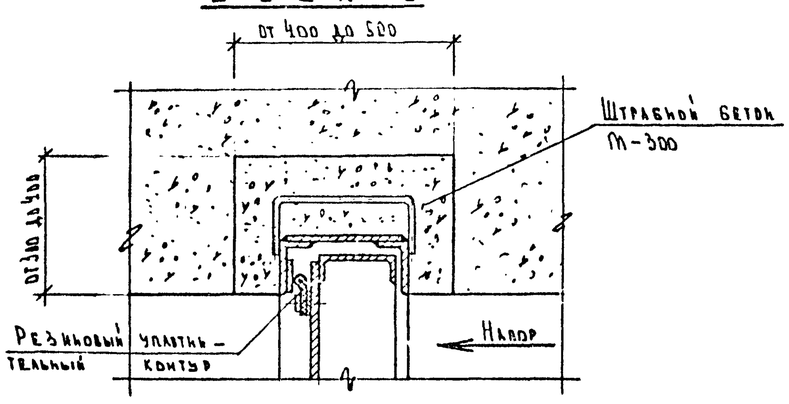

Узел 3

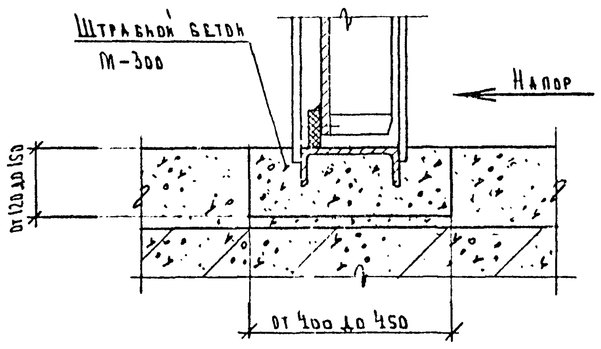

				Деталь конструкций канализационных сетей и коллекторов		Альбом 63/84
Нач. отд.	Шкундин			Конструкция узлов 1;2;3;4;5	Стадия	Масса	Масштаб
Гл. спец.	Толмачев				Р.К.		1:2 1:5 1:10
Гл. инж. пр.	Яковлева				Лист 27	Листов 27
Рук. группы	Юргелевич				Архивный N	
Проектир.	Лебедева				Госинжпроект Мастерская N 5	