ТИПОВЫЕ КОНСТРУКЦИИ И ДЕТАЛИ ЗДАНИЙ И СООРУЖЕНИЙ

Унифицированные сборные железобетонные конструкции для водохозяйственного строительства

СЕРИЯ 3.820-13.

Конструкции для пешеходных мостов и мостовых переездов

Выпуск 3

Конструкции для мостовых переездов на осушительных и оросительных системах под нагрузку А-35

1581-01
1-73

1984

Типовые конструкции и детали зданий и сооружений

Унифицированные сборные железобетонные конструкции для водохозяйственного строительства

СЕРИЯ 3.820-13

Конструкции для пешеходных мостов и мостовых переездов

Выпуск 3

Конструкции для мостовых переездов на осушительных и оросительных системах под нагрузку А-35

Разработан
проектным институтом
„Белгипроводхоз"
Минводхоза БССР

Утвержден и введен
в действие
Минводхозом СССР
Протокол № 568
от 18.07.84 г.

Директор института — Я.М. Филиппов
Гл. инженер проекта — Н.И. Свиридов

1984

Содержание альбома

Обозначение		Наименование	Стр.
3.820 – 13.3	00.0.00.00ТО	Техническое описание	4 - 7
3.820 – 13.3	01.0.00.00	Плита пролетного строения ПР 60	8 - 21
3.820 – 13.3	02.0.00.00	Плита пролетного строения ПР 90	22 - 34
3.820 – 13.3	03.0.00.00	Плита пролетного строения с бордюром ПРБ 60	35 - 44
3.820 – 13.3	04.0.00.00	Плита пролетного строения с бордюром ПРБ 90	45 - 53
3.820 – 13.3	05.0.00.00	Насадка НС 1	54 - 69
3.820 – 13.3	06.0.00.00	Переходная плита П10	70 - 76
3.820 – 13.3	07.0.00.00	Заборная плита ПЗ 1	77 - 82
3.820 – 13.3	08.0.00.00	Заборная плита ПЗ 2	83 - 86
3.820 – 13.3	09.0.00.00	Заборная плита ПЗ 3	87 - 91

1. Введение

1.1. Настоящая рабочая документация выполнена в соответствии с заданием на проектирование, выданным В/О „Союзводпроект" утвержденным Минводхозом СССР и планом типового проектирования на 1983 г, утвержденным постановлением Госстроя СССР от 10 января 1983 г. № 1.

1.2. Альбом содержит рабочую документацию сборных железобетонных конструкций, предназначенных для строительства мостовых переездов на осушительных и оросительных системах по типовым проектным решениям: „Мостовые переезды на осушительных и оросительных системах под нагрузку А-35."

1.3. В составе рабочей документации разработаны 10 типоразмеров конструкций, которым присвоены следующие шифры:

„ПР" – плиты пролетного строения;

„ПРБ" – плиты пролетного строения с бордюром;

„НС" – насадка;

„ПП" – переходная плита;

„ПЗ" – плиты заборных стенок.

1.4. Остальные конструкции, необходимые для строительства мостовых переездов приняты по действующим типовым проектам.

Взам. инв. №

Подп. и дата

Инв. № подл.

				3.820-13.3	00.0.00.00 ТО		
Разраб.	Рутковская		12.81	Техническое описание	Стадия	Лист	Листов
Провер.	Макеев				Р	1	4
ГИП	Свиридов		12.81		Минводхоз БССР		
Н. контр.	Кобец		12.81		Белгипроводхоз г. Минск		
Утв.	Красицкий		12.81				

1581-01

Копировал Калиф-8 Формат А4

2. Техническая характеристика конструкций.

2.1. Рабочая документация конструкций дана на стр. 8÷91.

2.2. Геометрические размеры конструкций сохранены такими же как по 3.820-13, вып. 2, кроме насадки.

2.3. Закладные изделия, расположенные в ребрах плит пролетного строения П-6 предусмотрены для объединения их с насадкой.

2.4. Сборные железобетонные конструкции мостовых переездов запроектированы из гидротехнического бетона по ГОСТ 4795-68 с маркой по водонепроницаемости В-4.

2.5. Марка бетона по морозостойкости назначается при привязке сооружений с учётом климатических условий района строительства по ГОСТ 4795-68 и принимается не ниже Мрз 150.

2.6. Марка бетона по прочности указана на чертежах конструкций.

2.7. Для армирования сборных железобетонных конструкций принята горячекатаная арматурная сталь класса А-III (рабочая) и класса А-I (распределительная) по ГОСТ 5781-82.

3. Основные расчётные положения.

3.1. Расчёт конструкций мостовых переездов выполнен исходя из работы сооружений в процессе строительства и эксплуатации в соответствии с действующими нормативными документами при действии следующих основных и дополнительных сочетаний посто-

Взам. инв. №

Подп. и дата

Инв. № подл.

янных и временных нагрузок и воздействий:

постоянных – собственный вес конструкций, давление от засыпки грунта, гидростатическое давление воды;

временных – подвижная вертикальная нормативная нагрузка А-15, нагрузка от толпы на тротуарах, нормативная горизонтальная продольная нагрузка от торможения, нагрузка от поперечных ударов, колебание температуры, нагрузка от льда, строительные нагрузки.

3.2. При определении нормативной постоянной нагрузки от собственного веса, объемный вес материалов принят:

железобетона	– 2,5 т/м³;
грунта засыпки при угле внутреннего трения 28°	– 1,8 т/м³;
асфальтобетона	– 2,5 т/м³;
бетона	– 2,4 т/м³;
гидроизоляции	– 1,5 т/м³.

3.3. Коэффициенты перегрузки приняты:

для собственного веса конструкций – 1,1;
для давления грунта – 1,2;
для временных подвижных нагрузок – 1,4;

3.4. При расчёте сборных железобетонных конструкций на воздействие усилий, возникающих при такелаже, транспортировании и монтаже динамический коэффициент перегрузки принят – 1,5.

Взам. инв. №
Подп. и дата
Инв. № подл.

1581-1

3.5. Динамический коэффициент (1+М) для временных подвижных нагрузок принят – 1,0.

3.6. Плиты пролетного строения рассчитаны как однопролётная стержневая пространственная система по программе „Прокруст."

3.7. Насадка рассчитана как многопролётная неразрезная балка.

3.8. Расчётные усилия возникающие в плитах пролётного строения и насадке при самом невыгодном сочетании нагрузок приведены в табл. 1.

Усилия в плитах пролётного строения и насадке

Таблица 1

Длина плиты м	Усилие	Расстояние от т.с. до сечения м	Расчётные нагрузки		
			Постоянная	Временная А-35	Суммарная
6	М, кН·м	0,5	7,4	40,0	47,4
		середина пролёта	23,9	100,3	124,2
9		0,5	11,2	21,9	33,1
		середина пролёта	61,2	178,6	239,8
6	Q, кН	0,5	11,4	64,6	76,0
		1,42	6,8	44,1	50,9
9		0,50	21,9	89,0	110,9
		2,18	12,2	60,5	72,7
НС 1	М, кН·м	—	—	—	79,9
	Q, кН				135,0

Инв. № подл. | Подп. и дата | Взам. инв. №

Форм.	Зона	Поз.	Обозначение	Наименование	Кол.	Приме-чание
				Документация		
А4			3.820-13.3 00.0.00.00 ТО	Техническое описание		
А4			3.820-13.3 01.0.00.00 СБ	Сборочный чертеж		
А4			3.820-13.3 01.0.00.00 ВС	Выборка стали		
				Сборочные единицы		
			3.820-13.3 01.0.00.00	ПР 60		
А4		1	3.820-13.3 01.1.00.00	Каркас пространст-венный КП-1	2	57.64 кг
А4		2	3.820-13.3 01.2.00.00	Каркас пространствен-ный КП-2	2	2.28 кг
А4		3	3.820-13.3 01.3.00.00	Сетка арматурная СА-1	1	18.41 кг
А4		4	3.820-13.3 01.4.00.00	Сетка арматурная СА-2	1	29.19 кг
А4		5	3.820-13.3 01.5.00.00	Изделие закладное ЗД-1	2	1.99 кг
				Детали		
А4		6	3.820-13.3 01.0.00.01	Петля строповочная П-1	4	1.59 кг
Б.4.		7	3.820-13.3 01.0.00.02	⌀10А-II ГОСТ 5781-82, ℓ=910	2	0.56 кг
				Материалы		
				Бетон гидротехничес-кий М300, Мрз В-4 ГОСТ 4795-68	1.1	м³

Подп. и дата | Инв. № подл. | Взам. инв. №

Разраб.	Рутковская		10.84	3.820-13.3 01.0.00.00	
Провер.	Макеев		11.84	Плита пролетного строения ПР 60	Стадия: Р; Лист: ; Листов: 1
ГИП	Свиридов		11.84		Минводхоз БССР Белгипроводхоз
Н. контр.	Ковш		11.84		
Нач. отд.	Красуцкий		11.84		

1581-01

Копировал

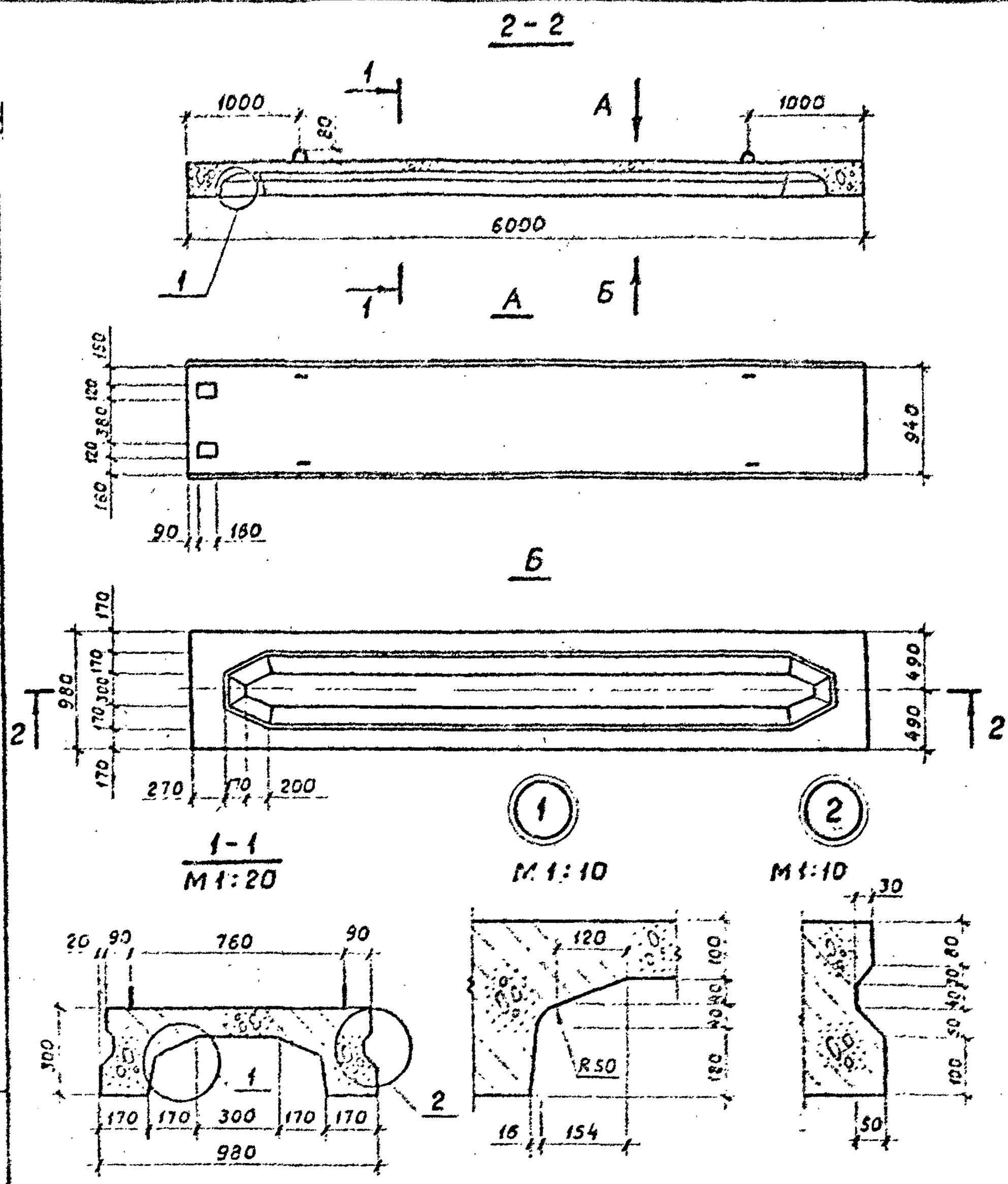

1. Защитный слой бетона 3 сантиметра.

				3.820-13.3	01.0.00.00 СБ		
Разраб	Рутковская		10.84	Плита пролетного строения ПР 60	Стадия	Масса	Масшт.
					Р	2700	1:50
Провер	Макеев		11.84		Лист 1	Листов 2	
ГИП	Свиридов		5.11.84		Минводхоз БССР Белгипроводхоз г Минск		
Н контр.	Ковш		11.84				
Нач отд	Красуцкий		11.84				

Взам. инв. №

Подп. и дата

Инв. № подл.

1581-01

Копировал

Формат А4

3 - 3

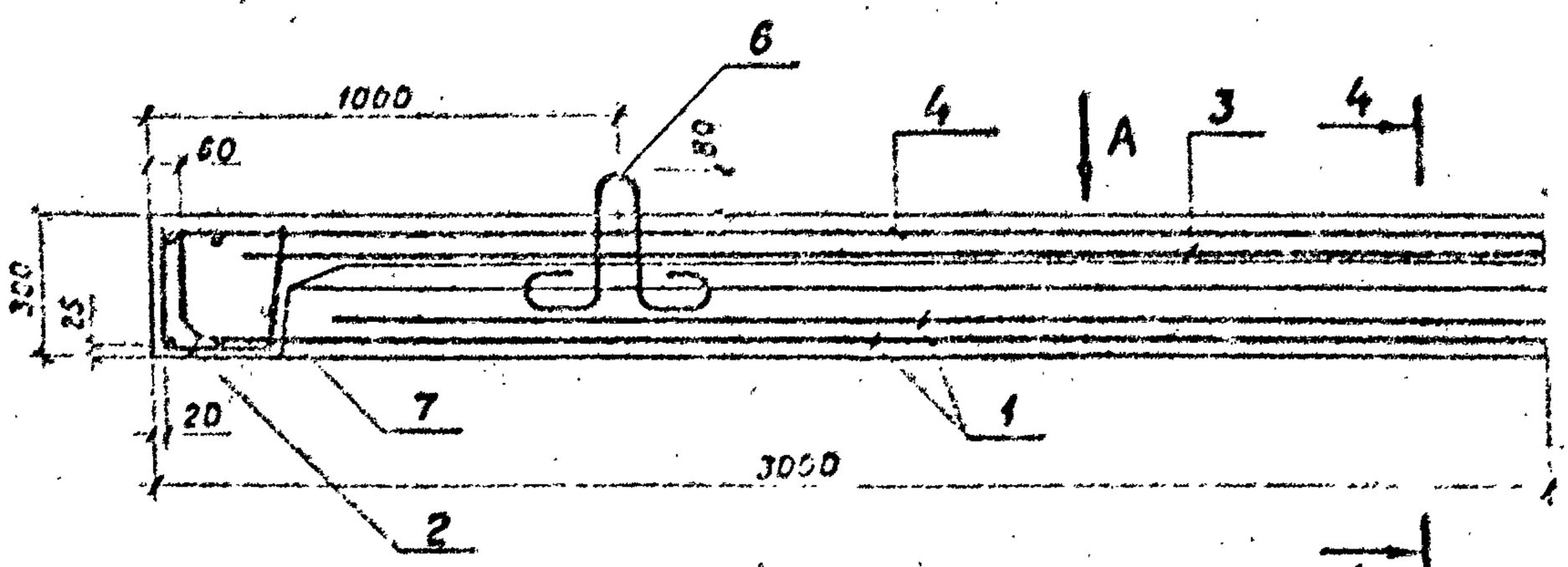

A

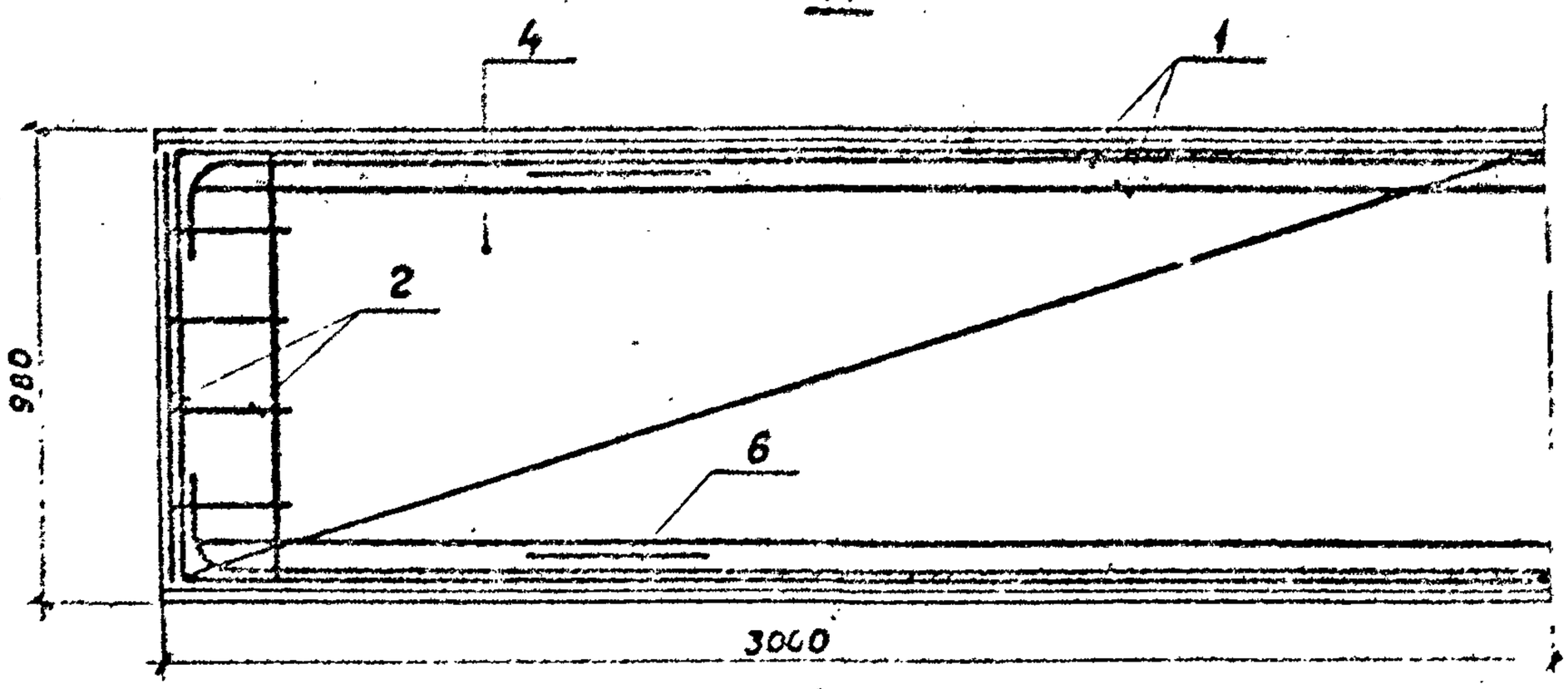

4 - 4

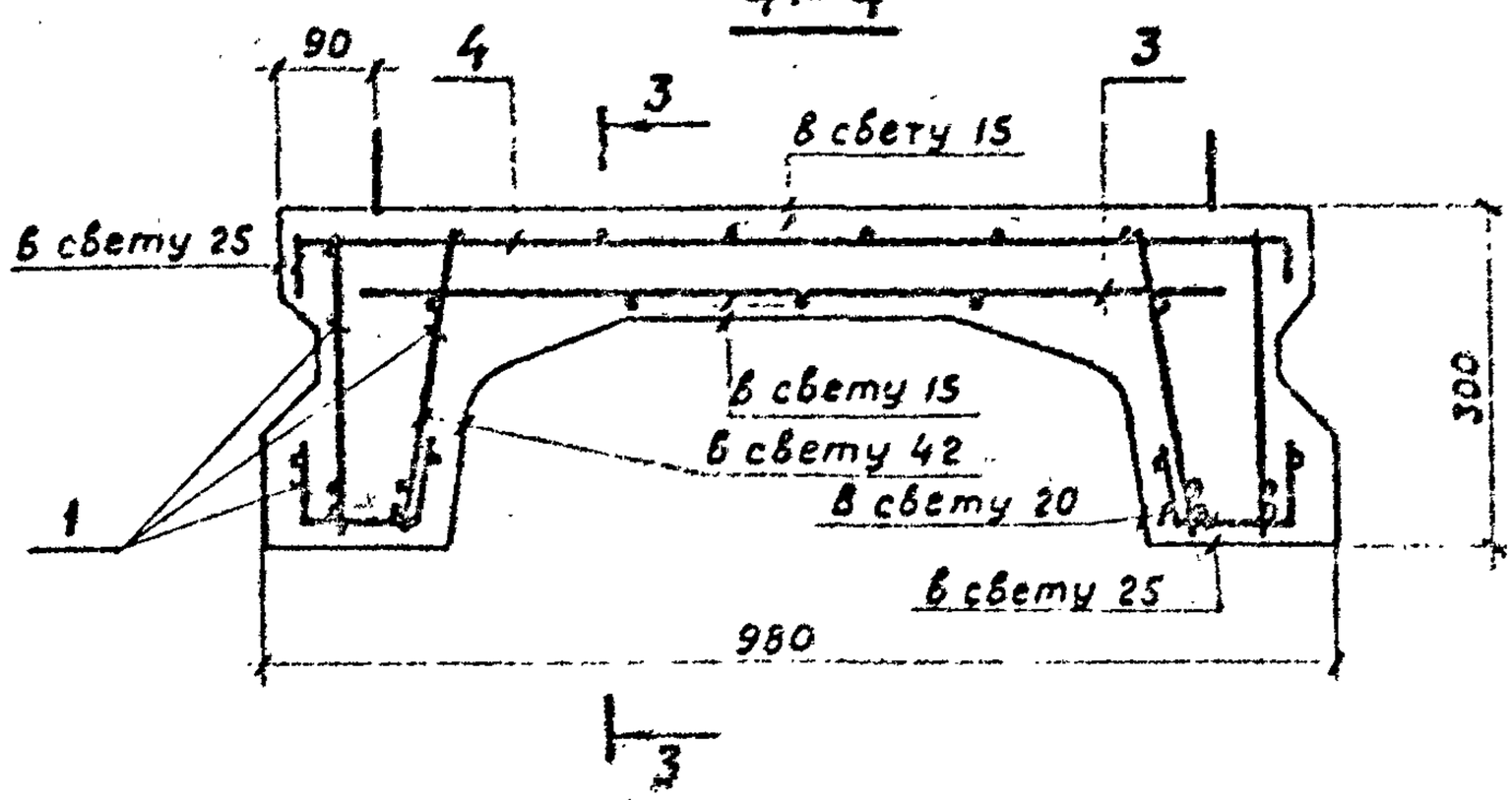

Взам. инв. №			
Подп. и дата			
Инв. № подл.			

3.820-13.3	01.0.00.00 СБ	Лист 2

1581-01

Копировал: Формат А4

Ведомость расхода стали на один элемент, кг

Марка элемента	Изделия арматурные									Всего
	Арматура класса									
	А-I			А-III						
	ГОСТ 5781-82			ГОСТ 5781-82						
	ф8	ф14	Итого	ф8	ф10	ф14	ф16	Итого		
ПР 60	72.9	6.36	79.26	11.84	18.00	26.12	39.76	95.72		174.98

Изделия закладные				Всего	Общий расход
Арматура класса		Прокат марки			
А-III		ВСт3кп2			
ГОСТ 5781-82		ГОСТ 103-75			
ф10	Итого	-120×10	Итого		
0.96	0.96	3.02	3.02	3.98	178.96

Разраб.	Путковская		10.84	3.820-13.3 01.0.00.00 ВС		
Пров.	Жакеев		11.84	Плита пролетного строения ПР 60	Стадия Р	Масса 178.64 / Масшт.
ГИП	Сбиридов		11.84		Лист	Листов 1
Н. контр.	Ковш		11.84	Выборка стали	Минводхоз БССР Белгипроводхоз г. Минск	
Нач. отд.	Красуцкий		11.84			

Инв. № подл. | Подп. и дата | Взам. инв. №

1581-01

Копировал Ласуна Формат А4

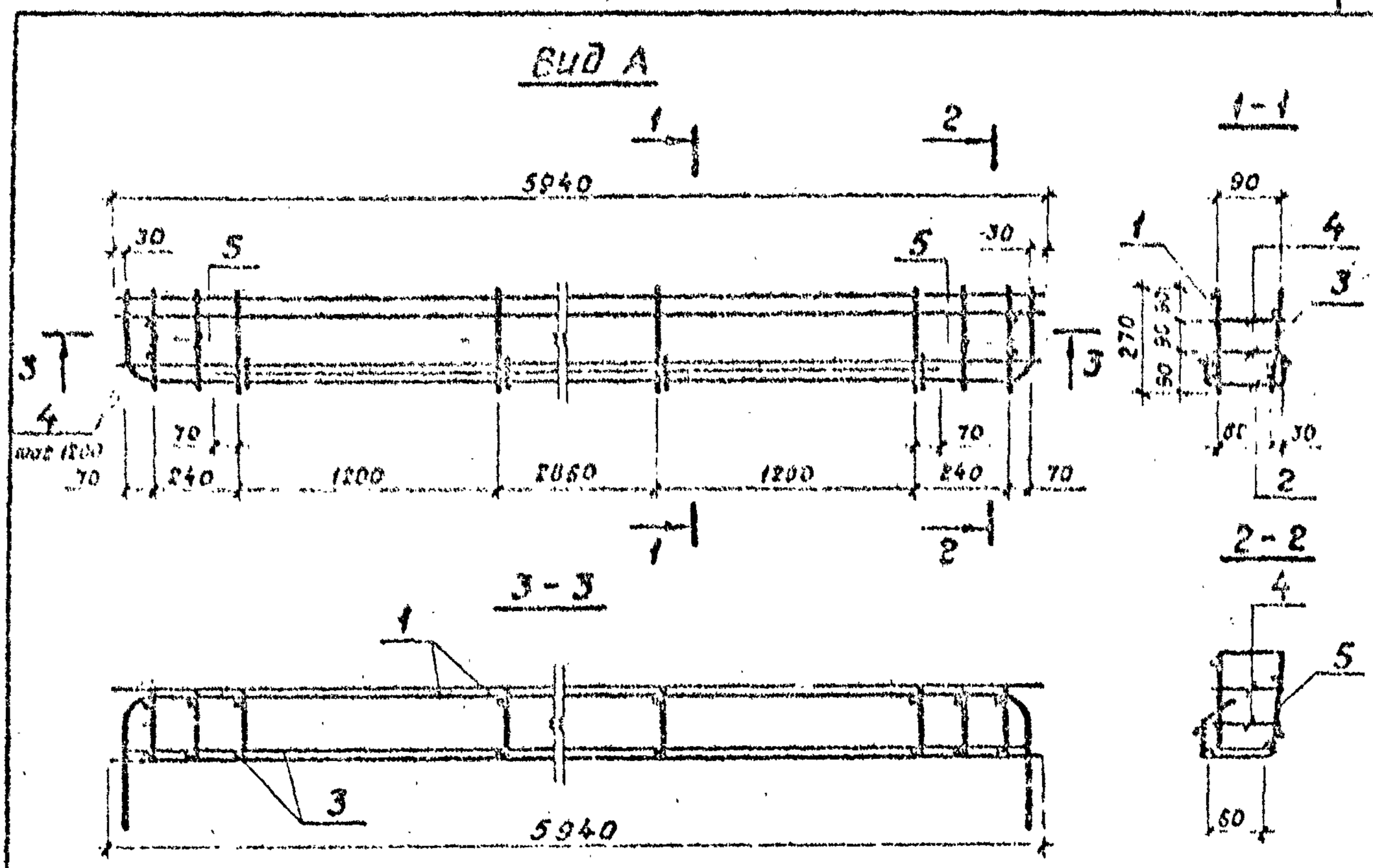

1. Каркас изготовлять при помощи контактной точечной электросварки в соответствии с требованиями ГОСТ 14098-68 и СН 393-78.

Формат	Зона	Поз.	Обозначение		Наименование	Кол.	Примечание
					Сборочные единицы		
А4		1	3.820-13.3	01.1.01.00	Каркас пространственный КП-3	1	22.56 кг
А4		2	3.820-13.3	01.1.02.00	Каркас пространственный КП-4	1	10.72 кг
А4		3	3.820-13.3	01.1.03.00	Каркас плоский КР-1	1	22.56 кг
					Детали		
Б.4.		4	3.820-13.3	01.1.00.01	⌀8А-I ГОСТ 5781-82, ℓ=110	10	0.04 кг
А4		5	3.820-13.3	01.1.00.02	⌀8А-I ГОСТ 5781-82, ℓ=880	4	0.35 кг

Взам. инв. №

Подп. и дата

Инв. № подл.

				3.020-13.3	01.1.00.00		
Разраб.	Рутковская		10.84	Каркас пространственный КП-1	Стадия	Масса	Масшт.
Пров.	Макеев		11.84		Р	57.64	1:20
					Лист	Листов 1	
ГИП	Свиридов		5.11.84		Минводхоз БССР Белгипроводхоз г. Минск		
Н. контр.	Ковш		11.84				
Нач. отд.	Красицкий		11.84				

1581-01

Копировал Ксенофф Формат А4

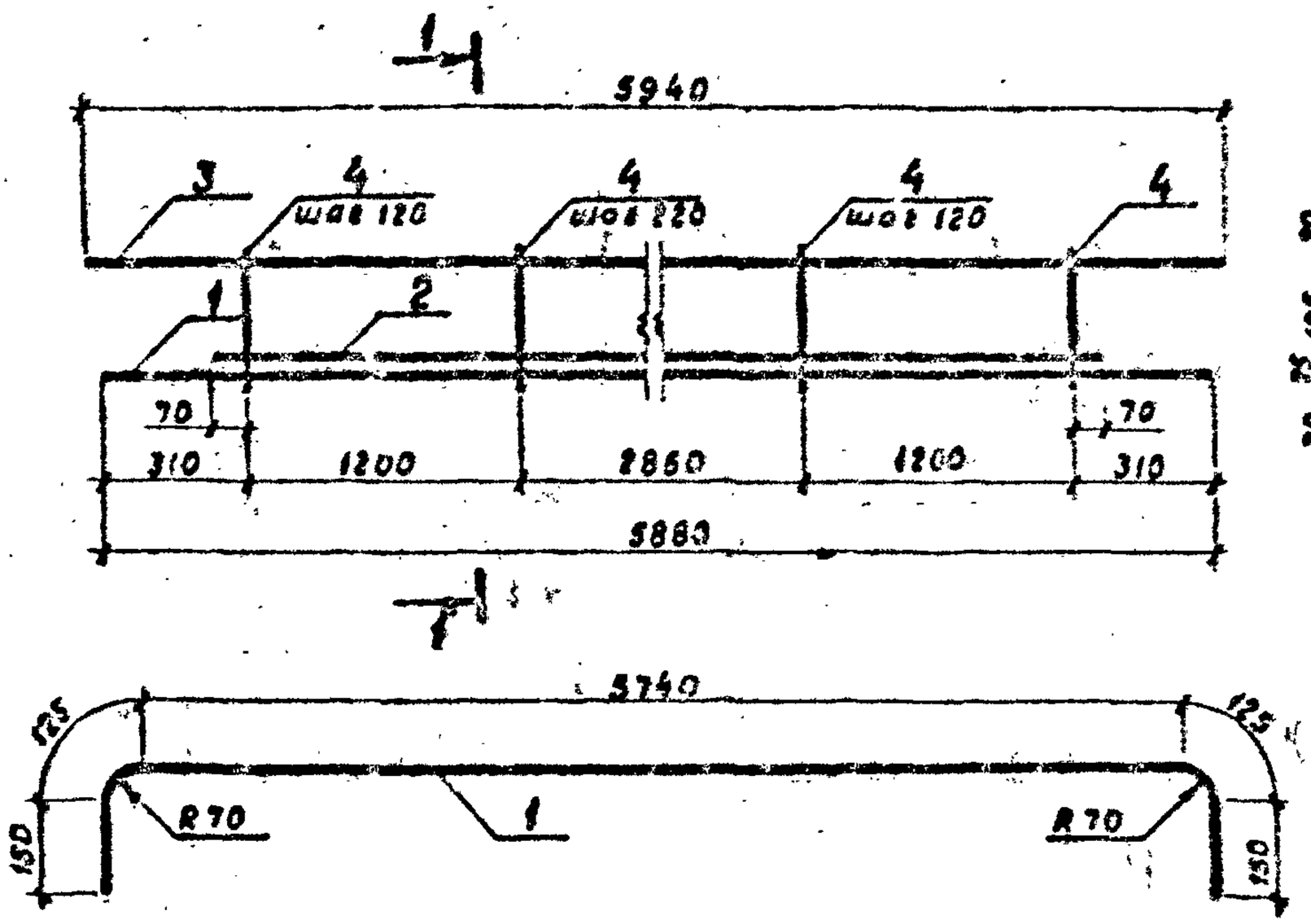

1. Каркас изготовлять при помощи контактной точечной электросварки в соответствии с требованиями ГОСТ 14098-68 и СН 393-78.

Форм.	Зона	Поз.	Обозначение		Наименование	Кол.	Примечание
					Детали		
5.4		1	3.820-13.3	01.1.01.01	ф16А-III ГОСТ 5781-82, ℓ=6190	1	9.94 кг
5.4		2	3.820-13.3	01.1.01.02	ф14А-III ГОСТ 5781-82, ℓ=5400	1	6.53 кг
5.4		3	3.820-13.3	01.1.01.03	ф8А-I ГОСТ 5781-82, ℓ=5940	1	2.35 кг
5.4		4	3.820-13.3	01.1.01.04	ф8А-I ГОСТ 5781-82, ℓ=270	34	0.11 кг

Взам. инв. №

Подп. и дата

Инв. № подл.

Разраб.	Рутковская		10.84	3.820-13.3 01.1.01.00	
Пробер.	Макеев		11.84	Каркас пространственный КП-3	Стадия: Р; Масса: 22.56; Масшт.: 1:20
ГИП	Свиридов		5.11.84		Лист; Листов 1
Н. контр.	Ковш		11.84		Минводхоз БССР Белгипроводхоз г. Минск
Нач. отд.	Красуцкий		11.84		

1581-01

Копировал

Формат А4

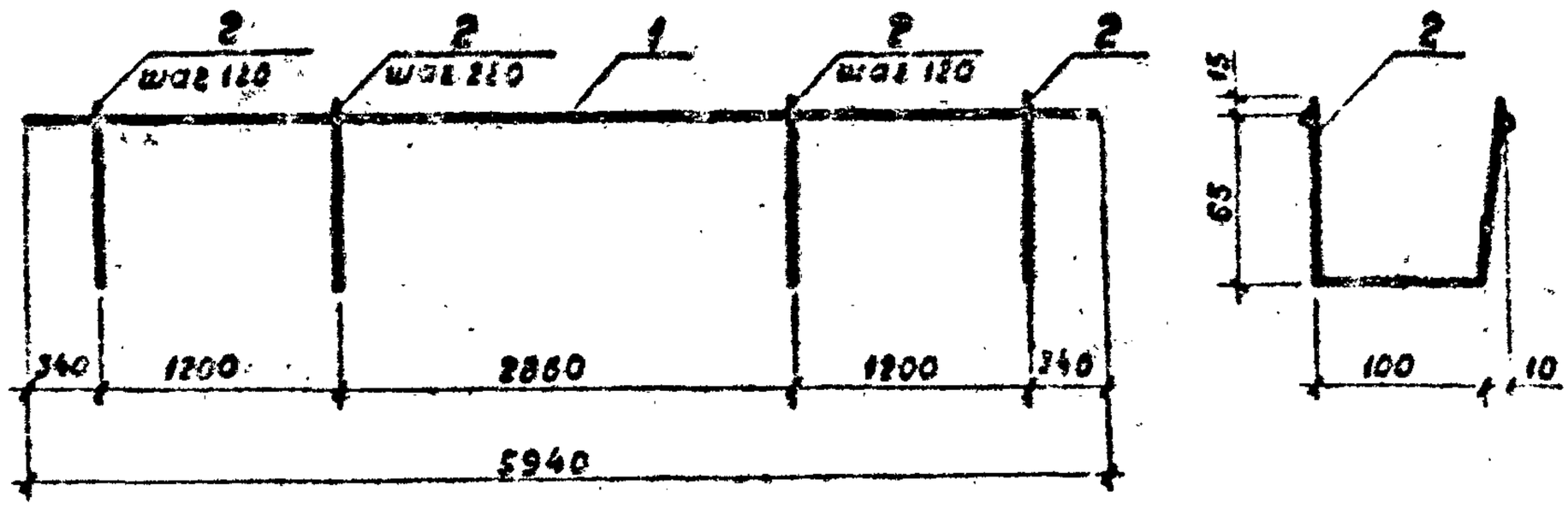

1. Каркас изготовлять при помощи контактной точечной электросварки в соответствии с требованиями ГОСТ 14098-68 и СН 393-78.

Форм.	Зона	Поз.	Обозначение		Наименование	Кол.	Примечание
					Детали		
Б.Ч.		1	3.820-13.3	01.1.02.01	⌀10А-II ГОСТ 5781-82, ℓ=5940	2	3.66 кг
Б.Ч.		2	3.820-13.3	01.1.02.02	⌀8А-I ГОСТ 5781-82, ℓ=260	34	0.10

Взам. инв. №

Подп. и дата

Инв. № подл.

Разраб.	Рутковская		11.84	3.820-13.3	01.1.02.00
Провер.	Макеев		11.84	Каркас пространственный КП-4	Стадия: Р; Масса: 10.72; Масшт.: 1:20
ГИП	Свиридов		11.84		Лист; Листов 1
Н. контр.	Ковш		11.84		Минводхоз БССР Белгипроводхоз г. Минск
Нач. отд.	Красуцкий		11.84		

1581-01

Копировал Ракуб Формат А4

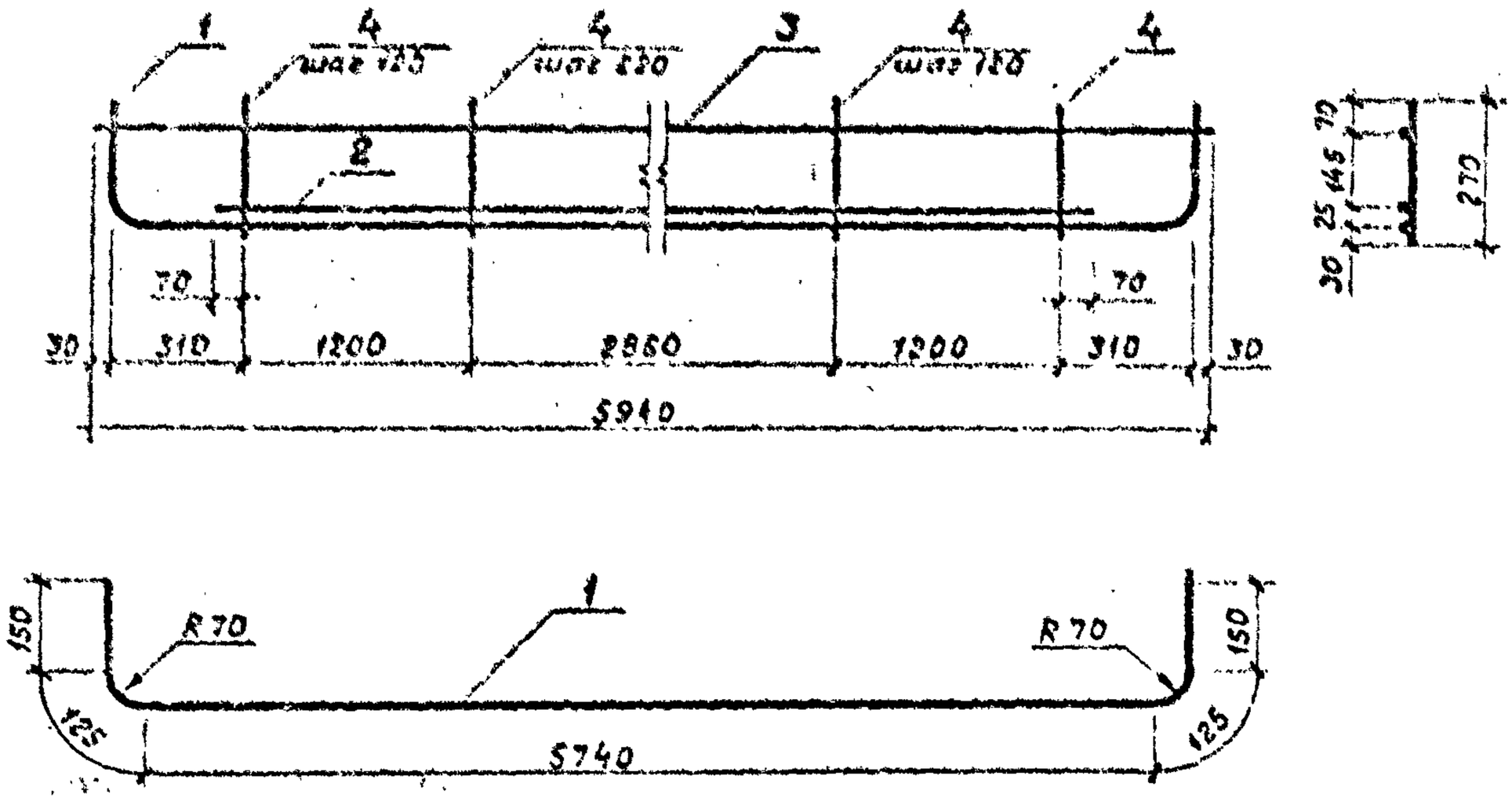

1. Каркас изготовлять при помощи контактной точечной электросварки в соответствии с требованиями ГОСТ 14098-68 и СН 393-78.

Форм.	Зона	Поз.	Обозначение		Наименование	Кол.	Примечание
					Детали		
Б.Ч.		1	3.820-13.3	01.1.01.01	⌀16А-III ГОСТ 5781-82, ℓ=6290	1	9,94 кг
Б.Ч.		2	3.820-13.3	01.1.01.02	⌀14А-III ГОСТ 5781-82, ℓ=5400	1	6,53 кг
Б.Ч.		3	3.820-13.3	01.1.01.03	⌀8А-I ГОСТ 5781-82, ℓ=5940	1	2,35 кг
Б.Ч.		4	3.820-13.3	01.1.01.04	⌀8А-I ГОСТ 5781-82, ℓ=270	34	0,11

Разраб.	Рутковская			3.820-13.3 01.1.03.00
Провер.	Макеев			Каркас плоский КР-1
ГИП	Свиридов			Стадия: Р; Масса: 22,56; Масшт.: 1:20
Н.контр.	Ковш			Лист; Листов 1
Нач.отд.	Красуцкий			Минводхоз БССР Белгипроводхоз г. Минск

Инв.№ подл. | Подп. и дата | Взам. инв.№

1581-01

Копировал Ковалев Формат А4

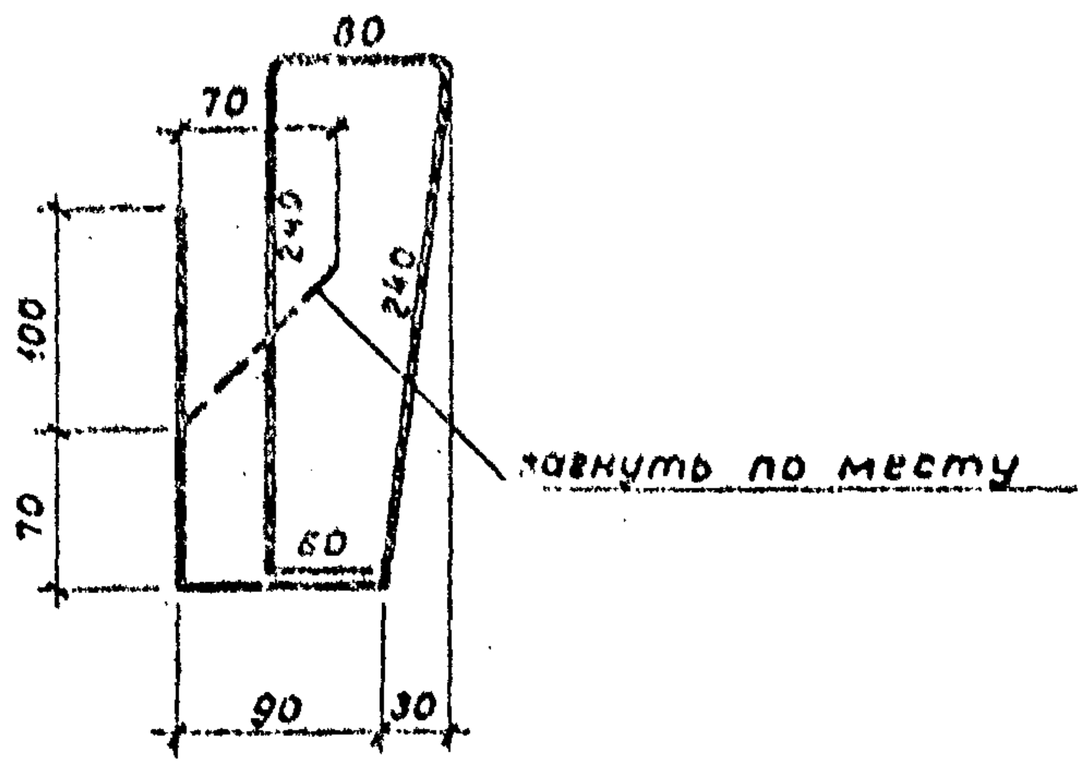

Форм.	Зона	Поз.	Обозначение	Наименование	Кол.	Примечание
Б.Ч.			3.820-13.3 01.1.00.02	⌀8А-I ГОСТ 5781-82, ℓ=880	0,35	К8

Разраб.	Рукковская			3.820-13.3 01.1.00.02		
Провер.	Ненев			Стержень арматурный	Стадия Р	Масса 0,35 / Масшт.
ГИП	Свиридов				Лист	Листов 1
Н. контр.	Ковш				Минводхоз БССР Белгипроводхоз г. Минск	
Нач. отд.	Красуцкий					

Инв. № подл. | Подп. и дата | Взам. инв. №

1581-01

Копировал Калуга Формат А4

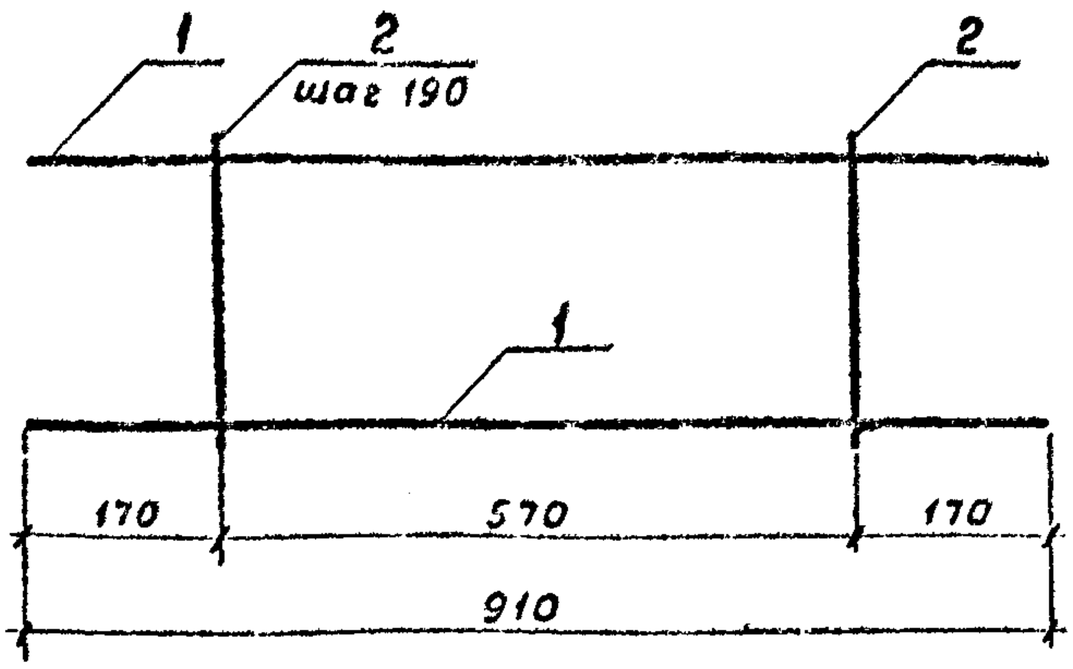

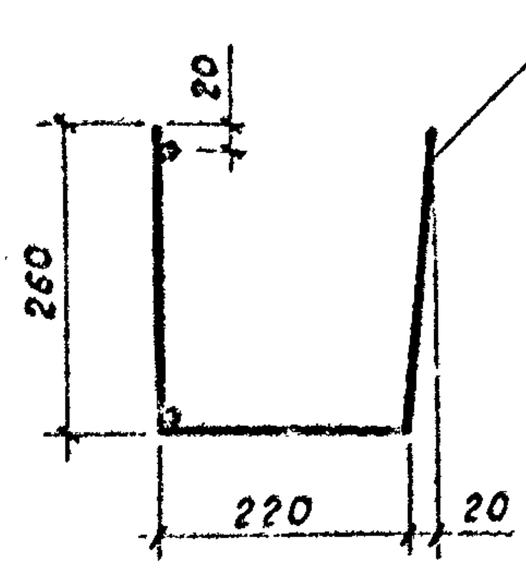

1. Каркас изготовлять при помощи контактной точечной электросварки в соответствии с требованиями ГОСТ 14098-68 и СН 393-78.

Форм.	Зона	Поз.	Обозначение	Наименование	Кол.	Примечание
				Детали		
Б Ч.		1	3.820-13.3 01.2.00.01	ф10А-III ГОСТ 5781-82, ℓ=910	2	0.56 кг
Б Ч		2	3.820-13.3 01.2.00.02	ф8А-I ГОСТ 5781-82, ℓ=740	4	0.29 кг

Взам. инв. №

Подп. и дата

Инв. № подл.

Разраб.	Рутковская		11.84	3.820-13.3 01.2.00.00	
Провер.	Макеев		11.84	Каркас пространственный КП-2	Стадия: Р; Масса: 2.28; Масштаб: 1:10
ГИП	Свиридов		5.11.84		Лист; Листов 1
Н. контр.	Ковш		11.84		Минводхоз БССР Белгипроводхоз г. Минск
Нач. отд.	Козырицкий		11.84		

1581-01

Копировал Ленгиз Формат А4

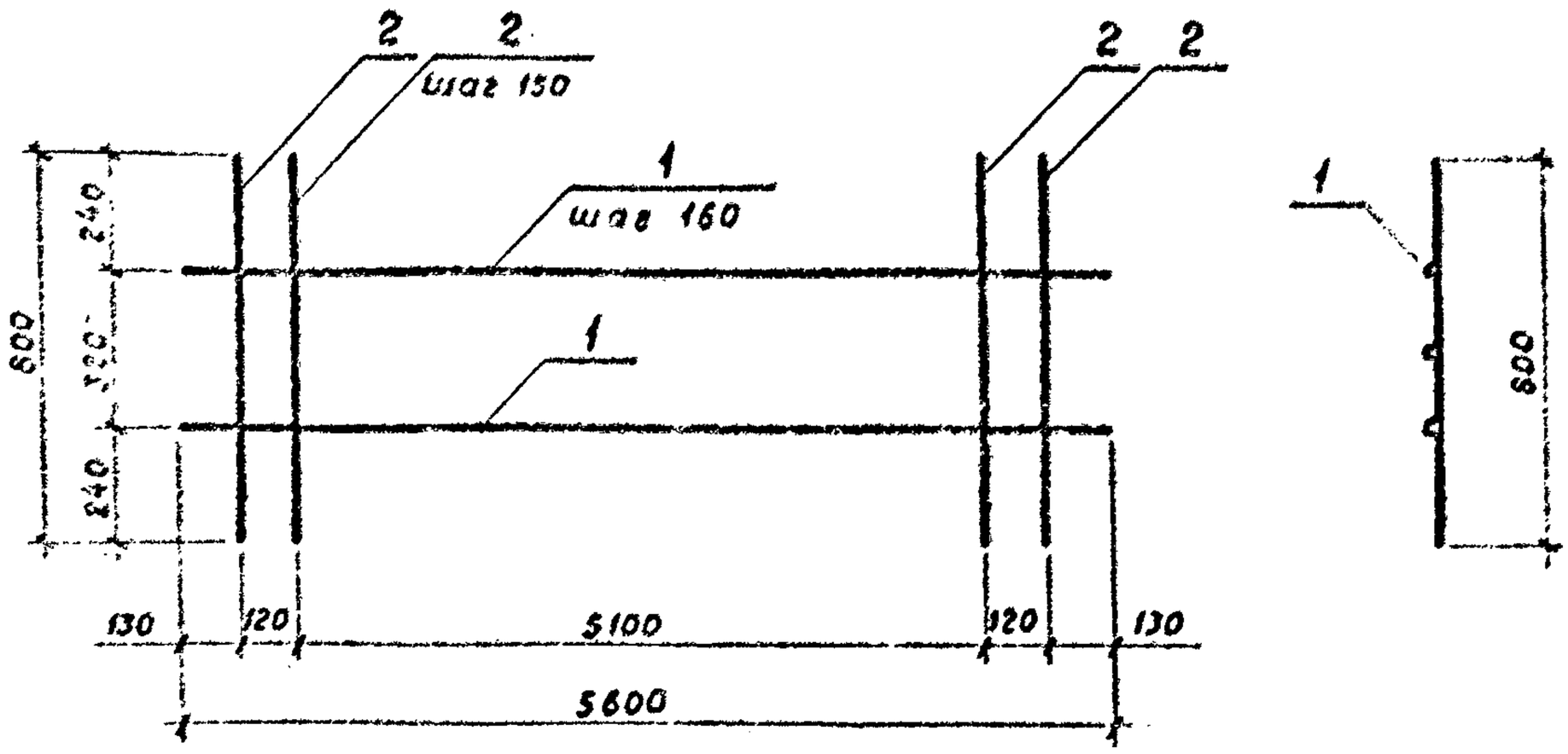

1. Сетку изготовлять при помощи контактной точечной электросварки в соответствии с требованиями ГОСТ 14098-88 и СН 393-78.

Форм.	Зона	Поз.	Обозначение	Наименование	Кол.	Примечание
				Детали		
5.4.		1	3.820-13.3 01.3.00.01	⌀8А-I ГОСТ 5781-82, ℓ=5600	3	2.21 кг
6.4.		2	3.820-13.3 01.3.00.02	⌀8А-III ГОСТ 5781-82, ℓ=800	37	0.32 кг

Взам. инв. №

Подп. и дата

Инв. № подл.

Разраб.	Рутковская		10.84	3.820-13.3 01.3.00.00	
Провер.	Макеев		11.84	Сетка арматурная СА-1	Стадия Р, Масса 18.47, Масшт.
ГИП	Свиридов		11.84		Лист, Листов 1
Н. контр.	Ковш		11.84		Минводхоз БССР Белгипроводхоз г. Минск
Нач. отд.	Козуцкий		11.84		

1581-01

Копировал

Формат А4

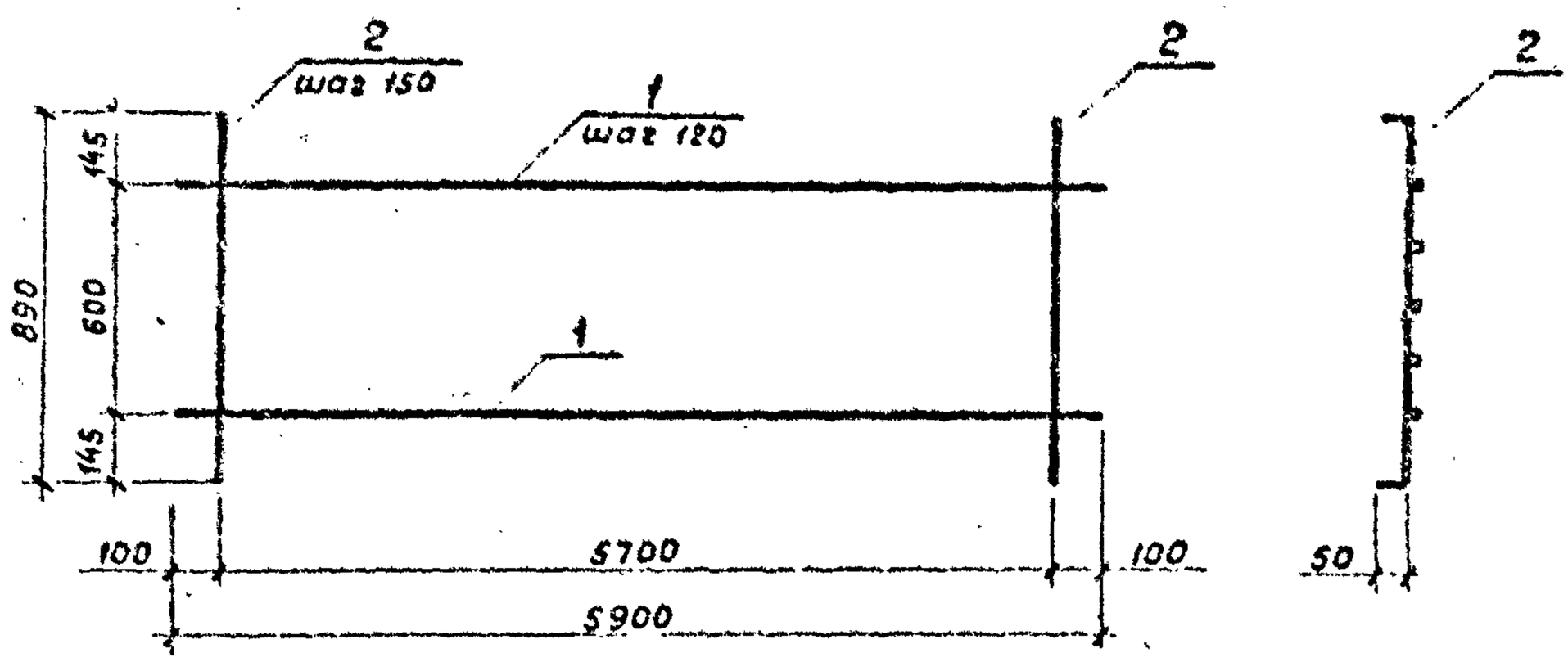

1. Сетку изготовлять при помощи контактной точечной электросварки в соответствии с требованиями ГОСТ 14098-68 и СН 393-78.

Форм.	Зона	Поз.	Обозначение	Наименование	Кол.	Примечание
				Детали		
6.4		1	3.820-13.3 01.4.00.01	⌀8А-I ГОСТ 5781-82, ℓ=5900	6	2.33 кг
6.4		2	3.820-13.3 01.4.00.02	⌀8А-I ГОСТ 5781-82, ℓ=990	39	0.39 кг

Разраб.	Рутковская		11.84	3.820-13.3 01.4.00.00	
Пробер.	Макеев		11.84	Сетка арматурная СА-2	Стадия: Р; Масса: 29.19; Масшт:
ГИП	Свиридов		5.11.84		Лист; Листов 1
Н. контр.	Ковш		11.84		Минводхоз БССР Белгипроводхоз г. Минск
Нач. отд.	Красицкий		11.84		

Инв. № подл. | Подп. и дата | Взам. инв. №

1581-01

Копировал Ковалёва Формат А4.

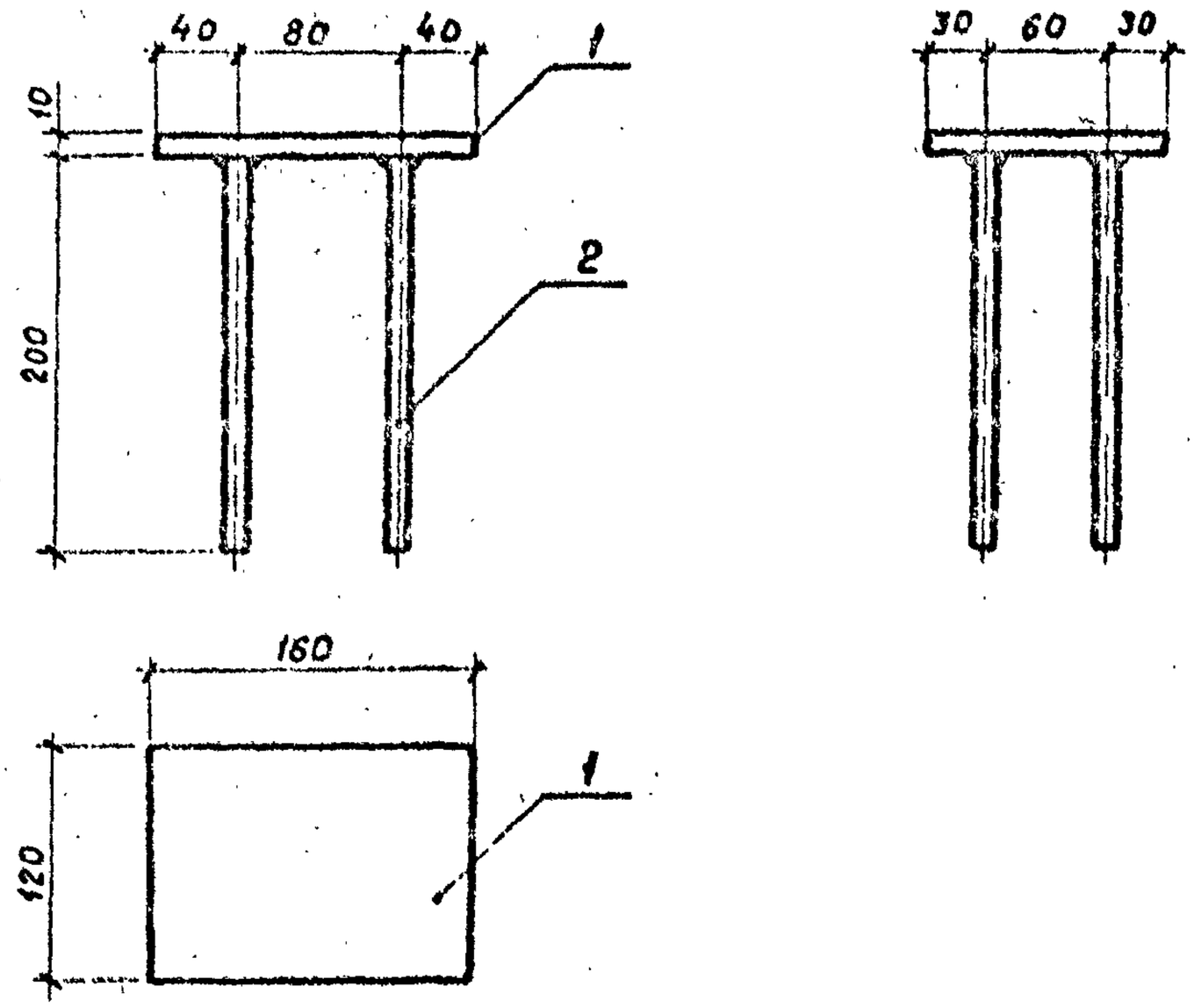

1. Приварку стержней и антикоррозийное покрытие выполнять в соответствии с СН 393-78 и СН 313-65.

Форм	Зона	Поз.	Обозначение	Наименование	Кол.	Примечание
Б.Ч.		1	3.820-13.3 01.5.00.01	-120×10 ГОСТ 103-76, ℓ=160	1	1.51 кг
Б.Ч		2	3.820-13.3 01.5.00.02	⌀10А-Ⅲ ГОСТ 5781-82, ℓ=200	4	0.12 кг

Разраб.	Рутковская		10.84	3.820-13.3 01.5.00.00	
Пробер.	Макеев		11.84	Изделие закладное ЗД-1	Стадия: Р; Масса: 1.99; Масшт.: 1:5; Лист; Листов 1
СНП	Сбиридов		11.84		Минводхоз БССР Белгипроводхоз г. Минск
Н.контр	Ковш		11.84		
Нач. отд	Красуцкий		11.84		

Инв. № подл. | Подп. и дата | Взам. инв. №

4581-01

Копировал Ковалев Формат А4

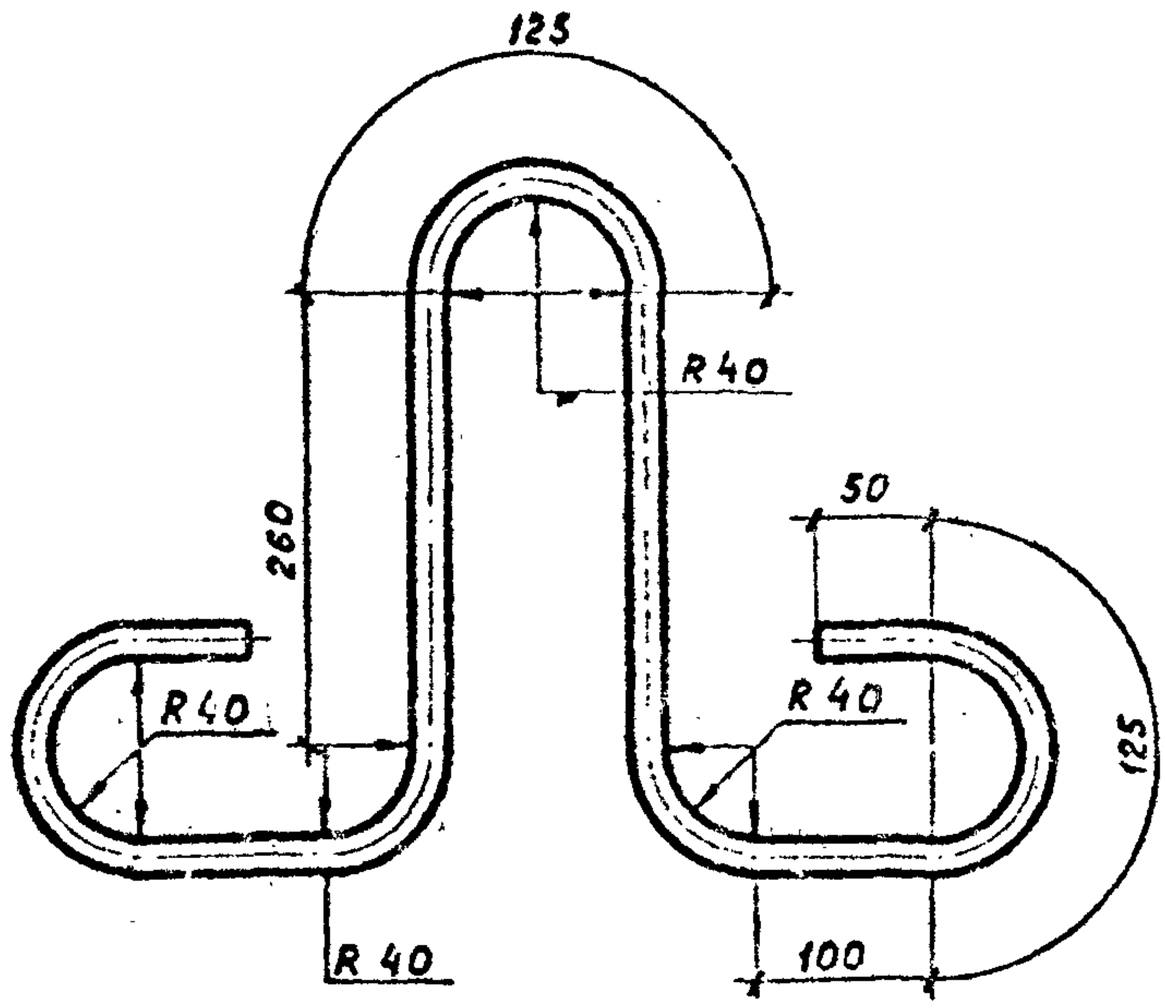

Форм.	Зона	поз.	Обозначение	Наименование	Кол.	Примечание
			3.820-13.3 01.0.00.01	ф14А-I ГОСТ 5781-82, ℓ=1320	1.59	кг

Взам. инв. №

Подп. и дата

Инв. № подл.

Разраб.	Рутковская		10.84	3.820-13.3 01.0.00.01		
Провер.	Макеев		11.84	Петля строповочная П-1	Стадия	Масса	Масшт
					Р	1.59	1:10
					Лист	Листов 1	
ГИП	Свиридов		5.11.84		Минводхоз БССР Белгипроводхоз г. Минск		
Н. контр.	Ковш		11.84				
Нач. отд.	Красуцкий		11.84				

1581-01

Копировал Формат А4

Форм.	Зона	Поз.	Обозначение	Наименование	Кол.	Примечание
				Документация		
А4			3.820-13.3 00.0.00.00 ТО	Техническое описание		
А4			3.820-13.3 02.0.00.00 СБ	Сборочный чертеж		
А4			3.820-13.3 02.0.00.00 ВС	Выборка стали		
				Сборочные единицы		
			3.820-13.3 02.0.00.00	ПР 90		
А4		1	3.820-13.3 02.1.00.00	Каркас пространст-		
				венный КП-5	2	109.0 кг
А4		2	3.820-13.3 02.2.00.00	Каркас пространст-		
				венный КП-6	2	2.76 кг
А4		3	3.820-13.3 02.3.00.00	Сетка арматурная СА-3	1	28.44 кг
А4		4	3.820-13.3 02.4.00.00	Сетка арматурная СА-4	1	44.13 кг
А4		5	3.820-13.3 01.5.00.00	Изделие закладное ЗД-1	2	1.99 кг
				Детали		
А4		6	3.820-13.3 02.0.00.01	Петля строповочная		
				П-2	4	3.1
А4		7	3.820-13.3 01.0.00.02	ф10А-III ГОСТ 5781-82, ℓ=910	2	0.56
				Материалы		
				Бетон гидротехничес-		
				кий М300, Мр3-		
				В-4 ГОСТ 4795-68	2.0	$м^3$

Взам. инв. №

Подп. и дата

Инв. № подл.

Разраб.	Рутковская		12.84	3.820-13.3 02.0.00.00		
Провер.	Макеев		12.84	Плита пролетного строения ПР 90	Стадия: Р	Лист	Листов: 1
ГИП	Сбиридов		12.84		Минводхоз БССР Белгипроводхоз г. Минск	
Н. контр.	Ковш		12.84			
Нач. отд.	Красицкий		12.84			

1581-01

Копировал Фирс Формат А4

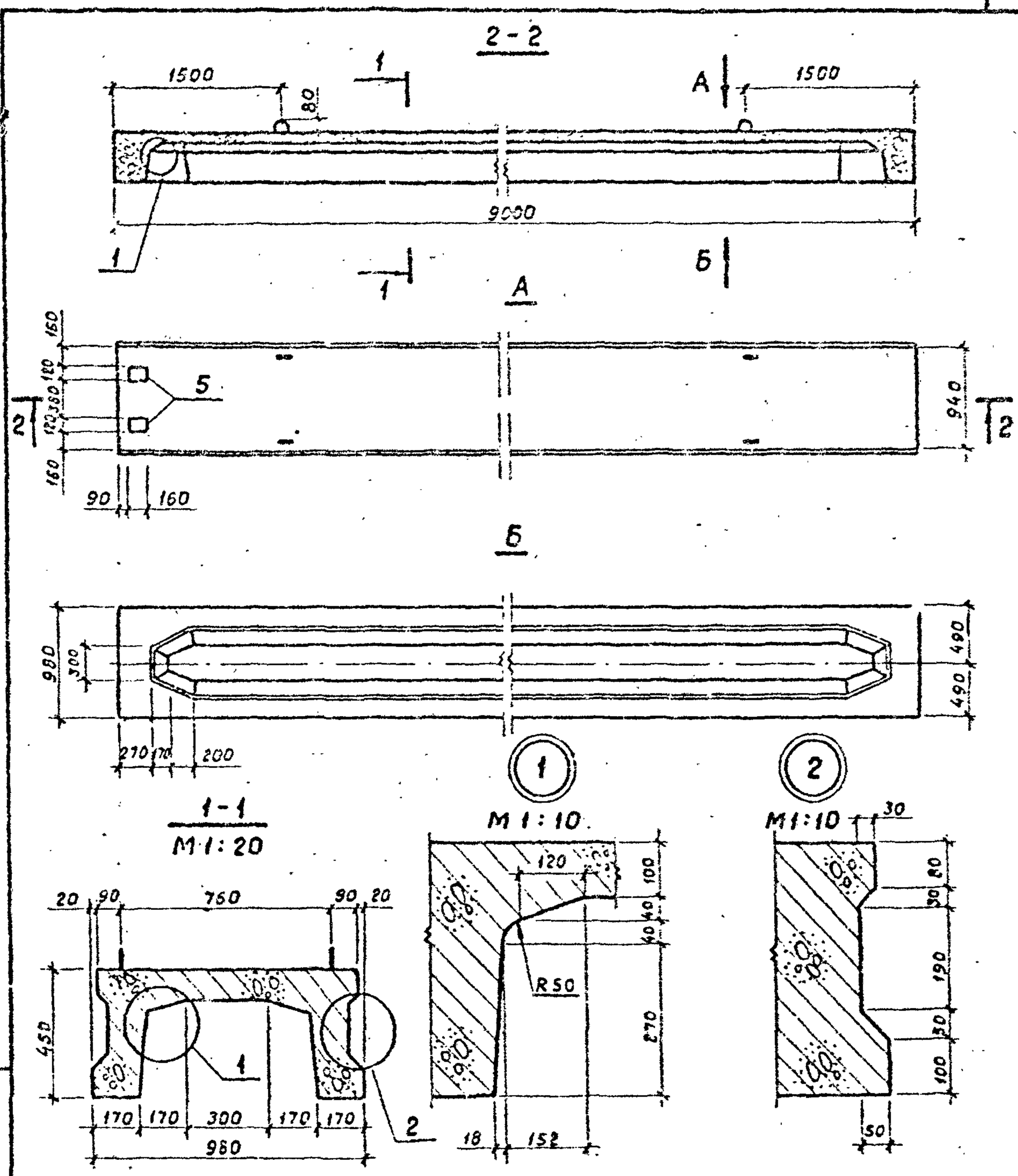

1. Защитный слой бетона 3 сантиметра.

				3.820-13.3		02.0.00.00 СБ	
				Плита пролетного строения ПР 90	Стадия	Масса	Масшт.
Разраб.	Рутковская		10.84		Р	5000	1:50
Провер.	Макеев		11.84				
ГИП	Свиридов		11.84		Лист 1	Листов 2	
Н.контр.	Ковш		11.84		Минводхоз БССР Белгипроводхоз г. Минск		
Нач отд	Красуцкий		11.84				

Взам. инв. №

Подп. и дата

Инв. № подл.

1581-01

Копировал

Формат А4

3-3

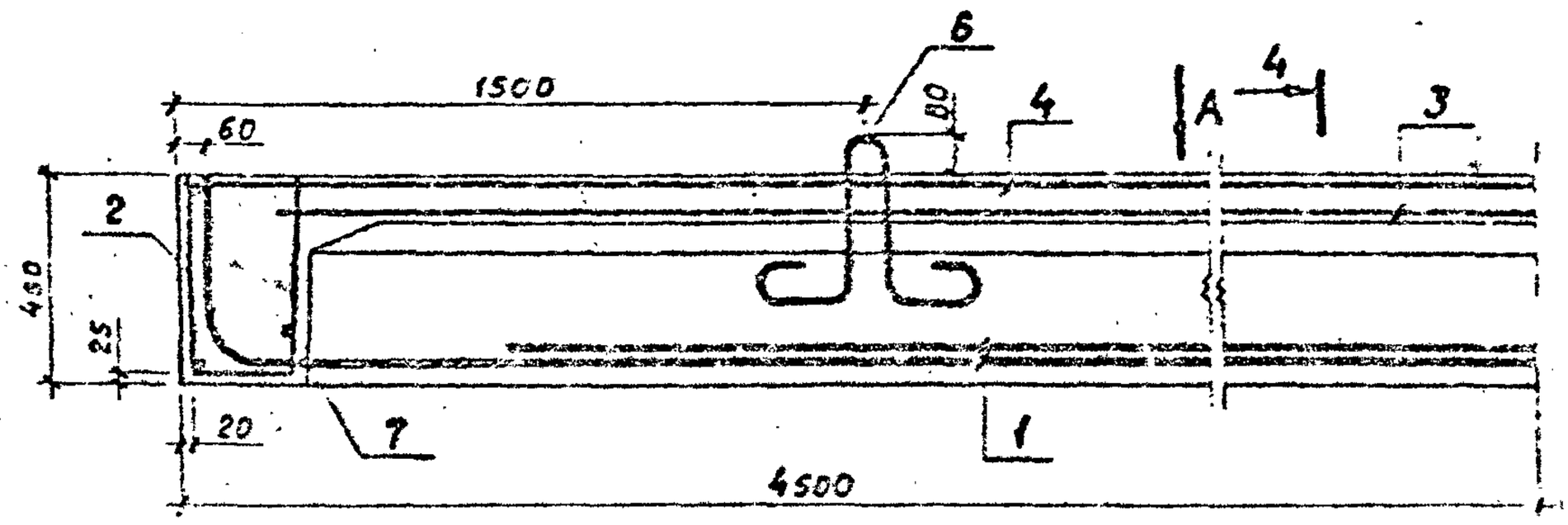

A

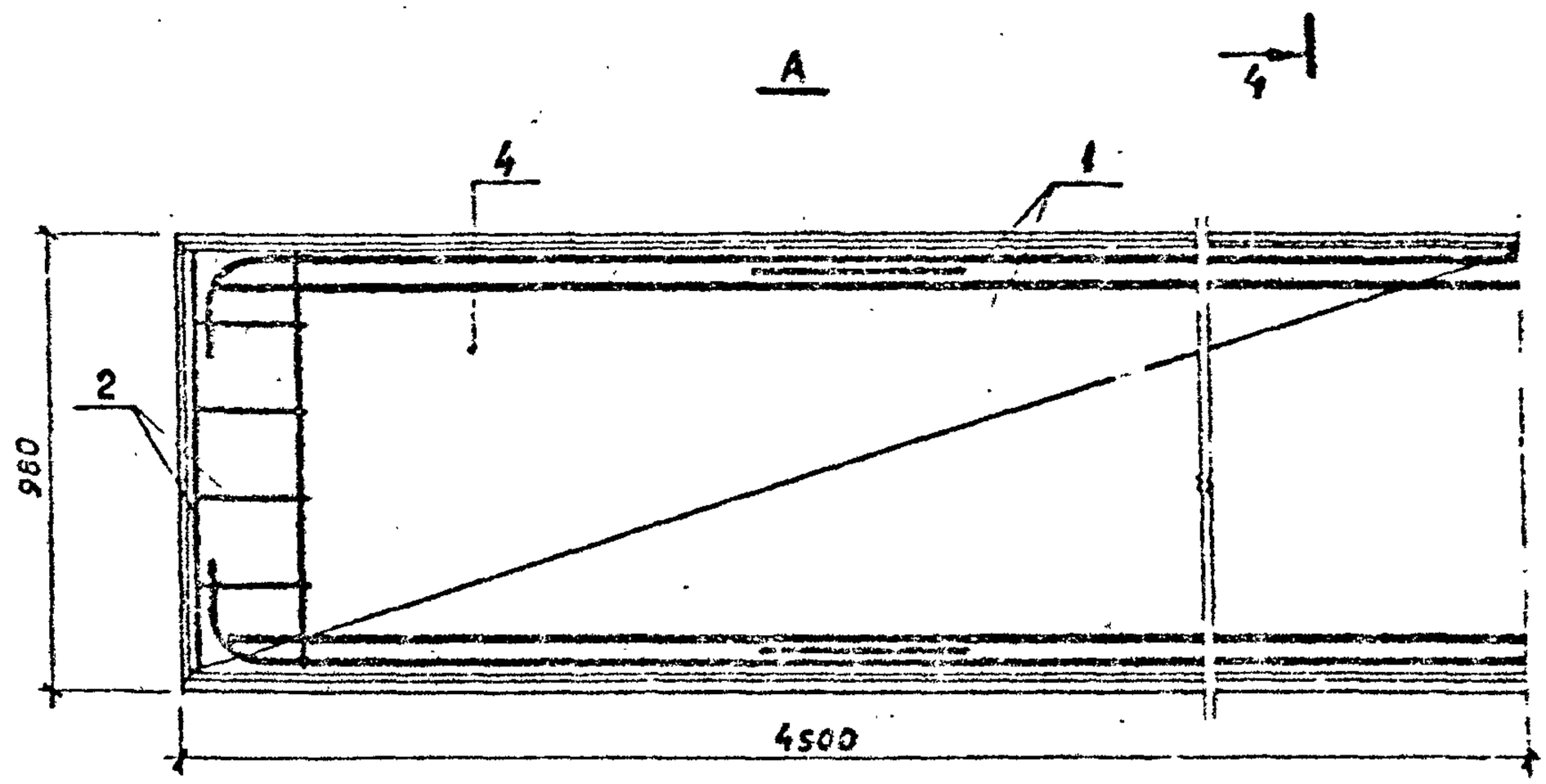

4-4
М 1:10

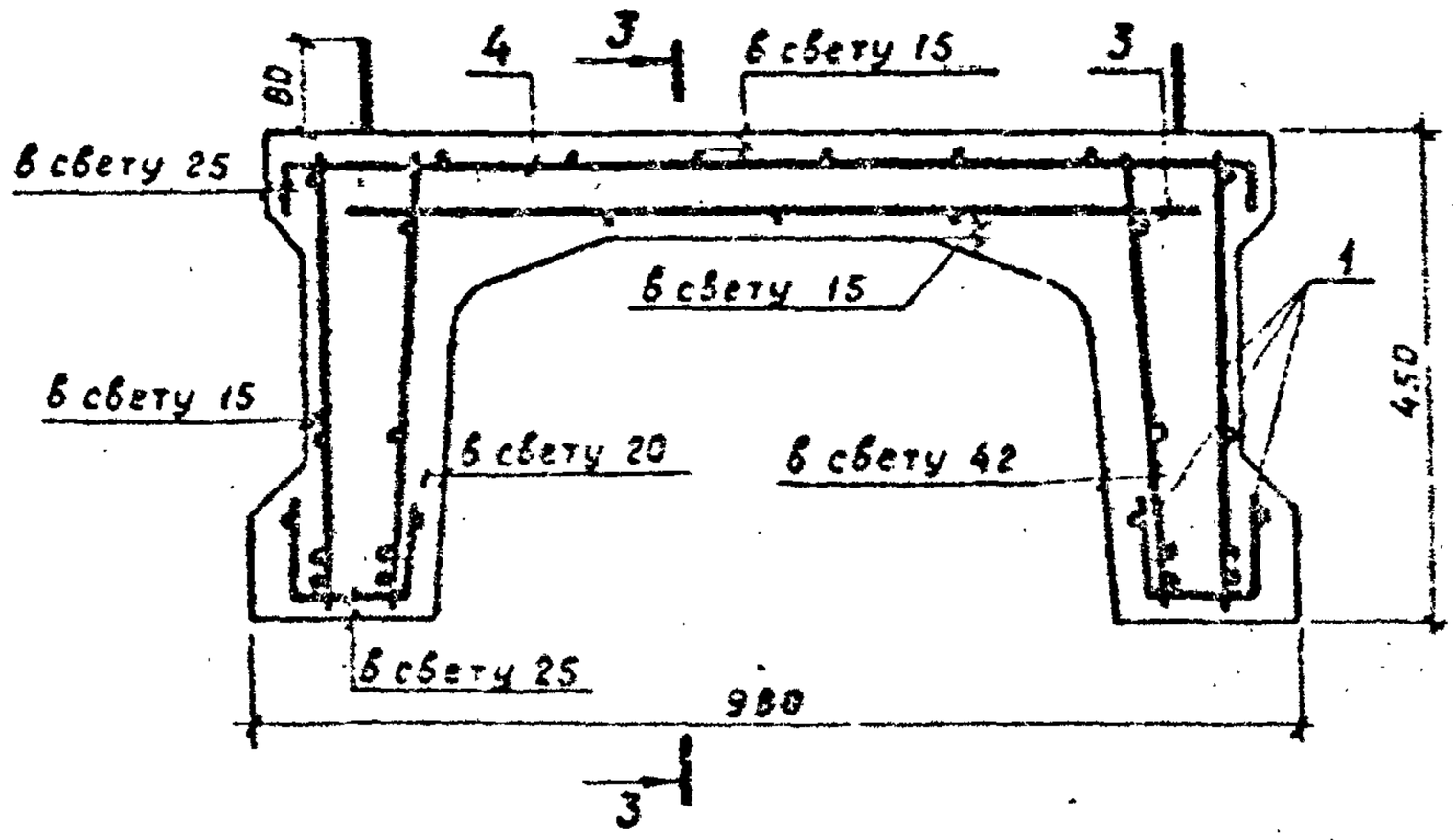

3.820-13.3	02.0.00.00 СБ	Лист	2

Взам. инв. №

Подп. и дата

Инв. № подл.

1581-01

Копировал Ковеля Формат А4

Ведомость расхода стали на один элемент, кг

Таблица 1

Марка элемента	Изделия арматурные							Всего
	Арматура класса							
	А-I			А-III				
	ГОСТ 5781-82			ГОСТ 5781-82				
	ф8	ф18	Итого	ф8	ф10	ф18	Итого	
ПР 90	124.05	12.4	136.45	32.36	3.36	137.44	173.16	309.61

Продолжение таблицы 1

Изделия закладные				Всего	Общий расход
Арматура класса		Прокат марки			
А-III		В Ст.3 кп 2			
ГОСТ 5781-82		ГОСТ 103-76			
ф10	Итого	-120×10	Итого		
0.96	0.96	3.02	3.02	3.98	313.59

Инв. № подл. | Подп. и дата | Взам. инв. №

Разраб.	Рутковская		10.84	3.820-13.3 02.0.00.00 ВС		
Провер.	Макеев		11.84	Плита пролетного строения ПР 90	Стадия: Р	Масса: 313.59
					Лист	Листов 1
ГИП	Свиридов		5.11.84		Минводхоз БССР Белгипроводхоз г. Минск	
Н. контр.	Ковш		11.84			
Нач. отд.	Красуцкий		11.84			

1581-01

Копировал

Формат А4

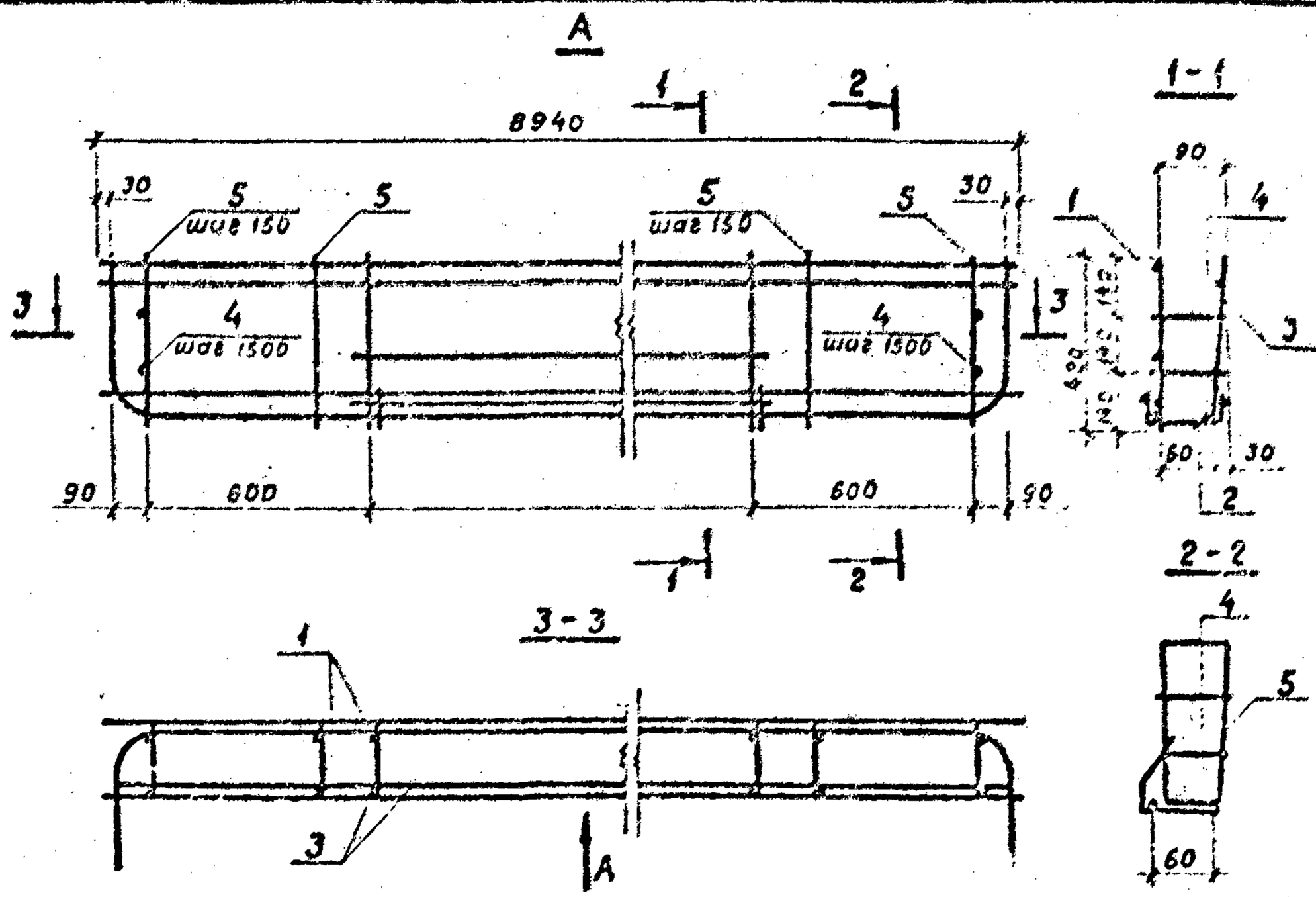

1. Каркас изготовлять при помощи контактной точечной электросварки в соответствии с требованиями ГОСТ 14098-68 и СН 393-78.

Формат	Зона	Поз.	Обозначение		Наименование	Кол.	Примечание
					Сборочные единицы		
А4		1	3.820-13.3	02.1.01.00	Каркас пространственный КП-7	1	47.01 кг
А4		2	3.820-13.3	02.1.02.00	Каркас пространственный КП-8	1	10.86 кг
А4		3	3.820-13.3	02.1.03.00	Каркас плоский КР-2	1	47.01 кг
					Детали		
А4		4	3.820-13.3	01.1.00.01	⌀8А-I ГОСТ 5781-82, ℓ=110	14	0.04 кг
А4		5	3.820-13.3	02.1.00.02	⌀8А-I ГОСТ 5781-82, ℓ=1180	8	0.47 кг

Взам. инв. №

Подп. и дата

Инв. № подл.

Разраб.	Рутковская		10.84	3.820-13.3 02.1.00.00
Провер.	Макеев		11.84	Каркас пространственный КП-5
ГИП	Свиридов		5.11.84	
Н. контр.	Ковш		11.84	
Нач. отд.	Красуцкий		11.84	

Стадия	Масса	Масшт.
Р	109.0	1:20
Лист	Листов 1	

Минводхоз БССР
Белгипроводхоз
г. Минск

1581-01

Копировал Формат А4

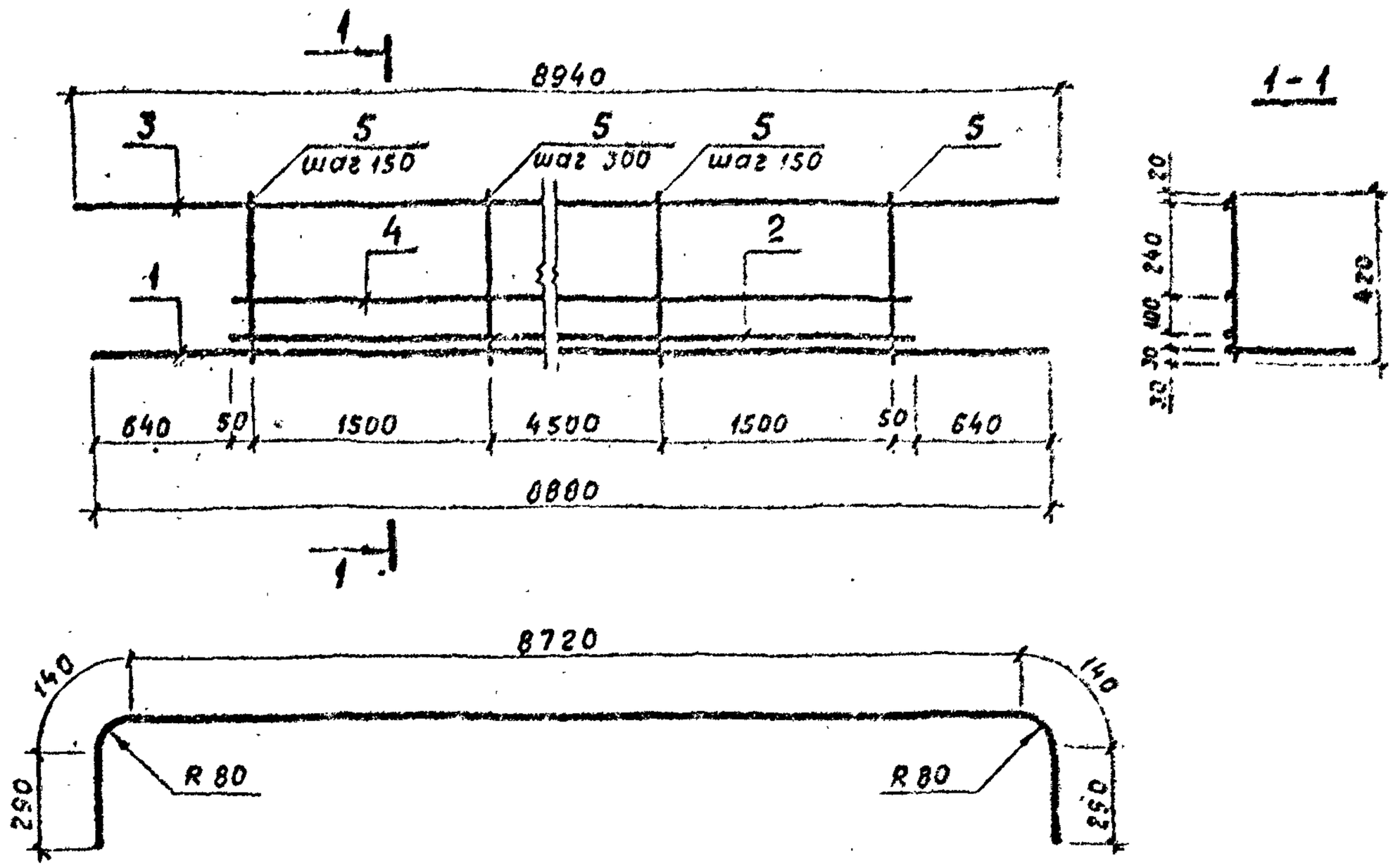

1. Каркас изготовлять при помощи контактной точечной электросварки в соответствии с требованиями ГОСТ 14098-68 и СН 393-78.

Арм.	Зона	Поз.	Обозначение		Наименование	Кол.	Примечание
					Детали		
6.4.		1	3.820-13.3	02.1.01.01	ф18А-III ГОСТ 5781-82, ℓ=9580	1	19.16 кг
6.4.		2	3.820-13.3	02.1.01.02	ф18А-III ГОСТ 5781-82, ℓ=7500	1	15.20 кг
6.4.		3	3.820-13.3	02.1.01.03	ф8А-I ГОСТ 5781-82, ℓ=8940	1	3.53 кг
6.4.		4	3.820-13.3	02.1.01.04	ф8А-I ГОСТ 5781-82, ℓ=7500	1	3.00 кг
6.4.		5	3.820-13.3	02.1.01.05	ф8А-I ГОСТ 5781-82, ℓ=420	36	0.17 кг

Взам. инв. №

Подп. и дата

Инв. № подл.

Разраб.	Рутковская		10.84	3.820-13.3 02.1.01.00	
Провер.	Макеев		11.84	Каркас пространственный КП-7	Стадия: Р; Масса: 47.01; Масшт.:
ГИП	Свиридов		5.11.84		Лист; Листов 1
Н. контр.	Ковш		11.84		Минводхоз БССР Белгипроводхоз г. Минск
Нач. отд.	Красицкий		11.84		

1581-01

Копировал Формат А4

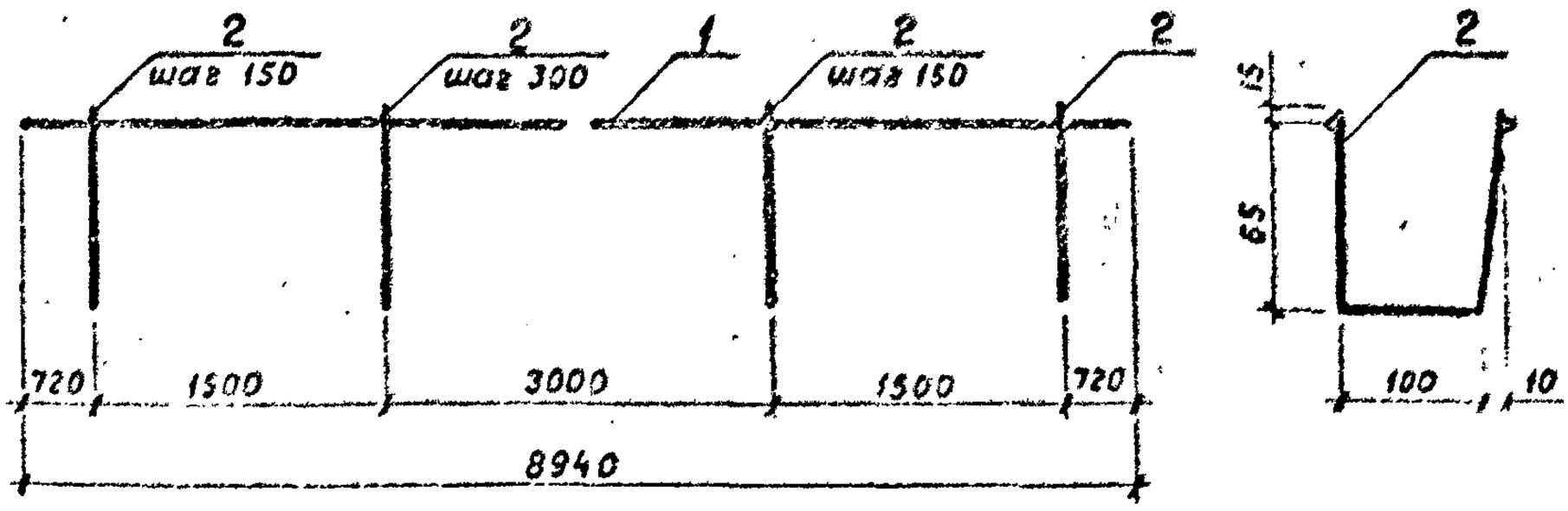

1. Каркас изготовлять при помощи контактной точечной электросварки в соответствии с требованиями ГОСТ 14098-68 и СН 393-78.

Форм.	Зона	Поз.	Обозначение	Наименование	Кол.	Примечание
				Детали		
Б.Ч.		1	3.820-13.3 02.1.02.01	⌀8А-II ГОСТ 5781-82, ℓ=8940	2	3.53 кг
Б.Ч.		2	3.820-13.3 01.1.02.02	⌀8А-I ГОСТ 5781-82, ℓ=260	38	0.10 кг

Взам. инв. №

Подп. и дата

Инв. № подл.

Разраб.	Рутковская		10.81	3.820-13.3 02.1.02.00		
Провер.	Макеев		11.84	Каркас пространственный КП-8	Стадия: Р	Масса: 10.66
					Лист	Листов 1
ГИП	Свиридов		5.11.81		Минводхоз БССР Белгипроводхоз г. Минск	
Н.контр.	Ковш		11.84			
Нач. отд.	Красуцкий		11.81			

1581-01

Копировал Ромиз Формат А4

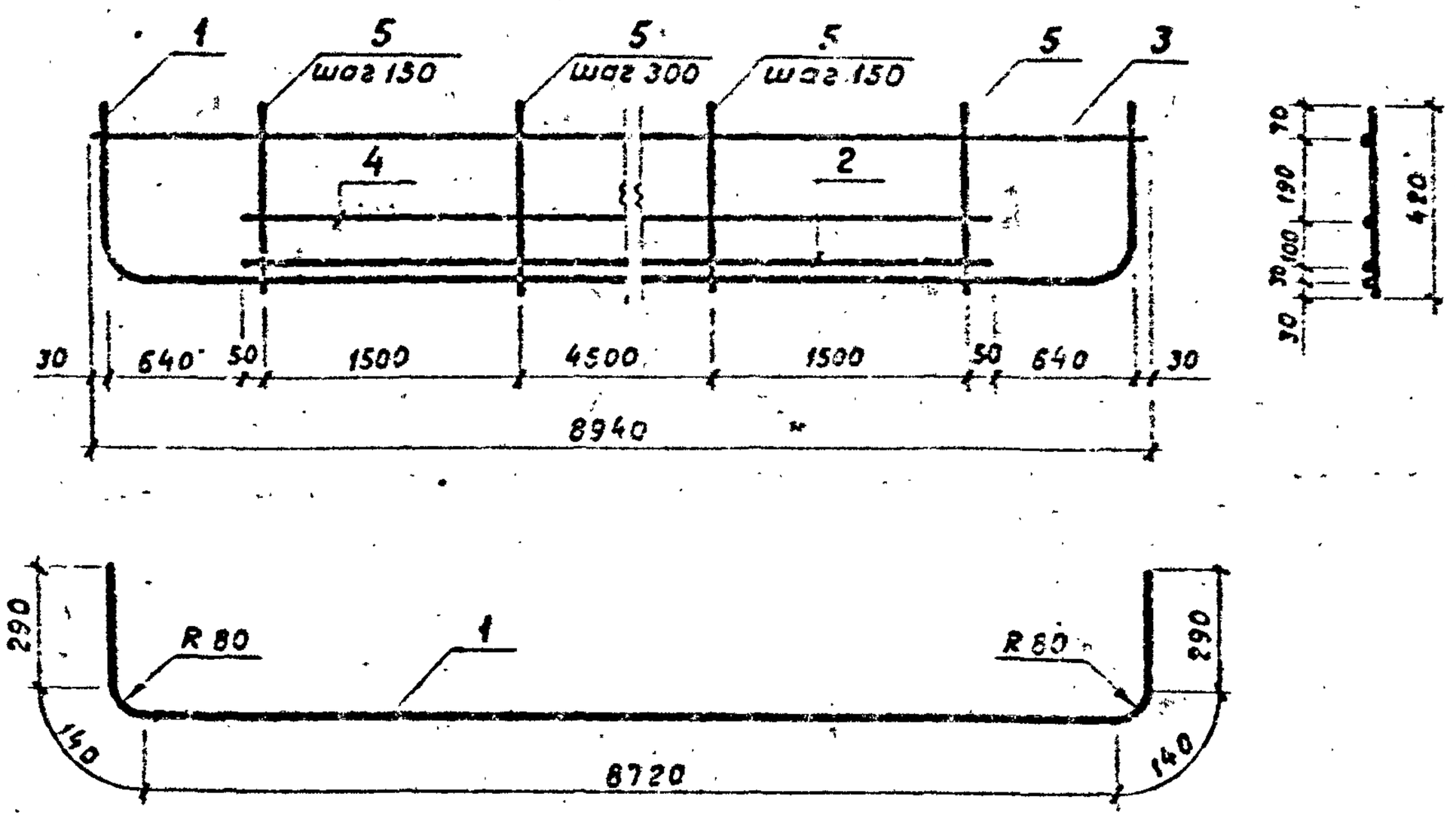

1. Каркас изготовлять при помощи контактной точечной электросварки в соответствии с требованиями ГОСТ 14098-68 и СН 393-78.

Форм.	Зона	Поз.	Обозначение		Наименование	Кол.	Примечание
					Детали		
Б.Ч.		1	3.820-13.3	02.1.01.01	⌀18А-III ГОСТ 5781-82, ℓ = 9580	1	19.16 кг
Б.Ч.		2	3.820-13.3	02.1.01.02	⌀18А-III ГОСТ 5781-82, ℓ = 7600	1	15.20 кг
Б.Ч.		3	3.820-13.3	02.1.01.03	⌀8А-I ГОСТ 5781-82, ℓ = 8940	1	3.53 кг
Б.Ч.		4	3.820-13.3	02.1.01.04	⌀8А-I ГОСТ 5781-82, ℓ = 7600	1	3.00 кг
Б.Ч.		5	3.820-13.3	02.1.01.05	⌀8А-I ГОСТ 5781-82, ℓ = 420	36	0.17 кг

Взам. инв. №

Подп. и дата

Инв. № подл.

Разраб.	Рутковская		11.84	3.820-13.3	02.1.03.00
Провер.	Макеев		11.84	Каркас плоский КР-2	Стадия: Р; Масса: 47.01; Масшт.:
ГИП	Свиридов		11.84		Лист; Листов 1
Н. контр.	Ковш		11.84		Минводхоз БССР Белгипроводхоз г. Минск
Нач. отд.	Красицкий		11.84		

1581-01

Копировал Формат А4

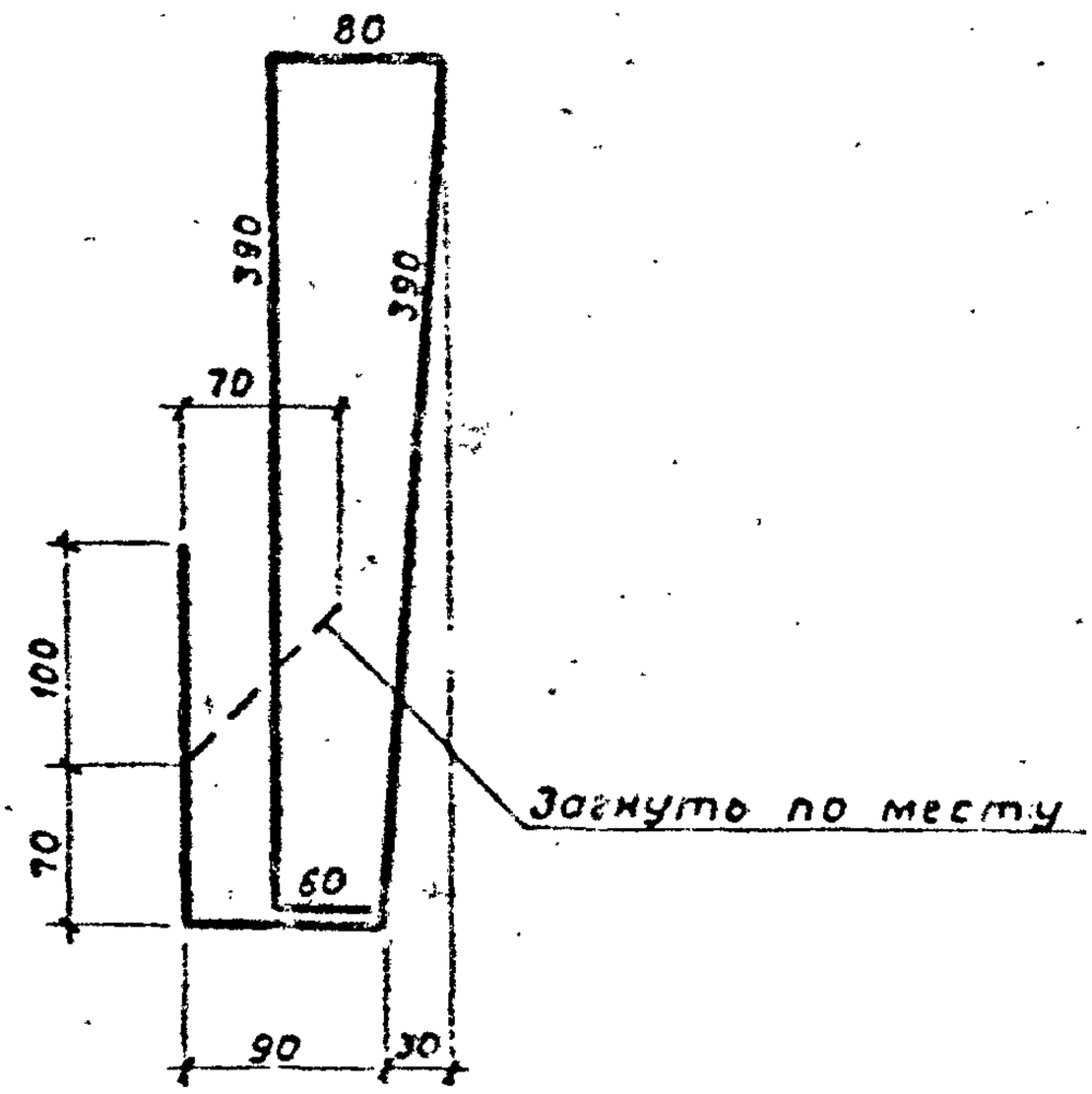

Форм.	Зона	Поз.	Обозначение	Наименование	Кол.	Примечание
					1	
54		*	3.820-13.3 02 1.00.02	⌀8А-I ГОСТ 5781-82, ℓ = 1180	1	0.47 кг

Взам. инв. №

Подп. и дата

Инв. № подл.

3.820-13.3					02.1.00.02	
Разраб.	Рутковская		10.84	Стержень арматурный	Стадия	Масса	Масшт.
Провер.	Макеев		11.84		Р	0.47	
					Лист	Листов 1	
ГИП	Свиридов		11.84		Минводхоз БССР Белгипроводхоз г. Минск		
Н. контр.	Ковш		11.84				
Нач. отд.	Красуцкий		11.84				

1581-01

Копировал

Формат А4

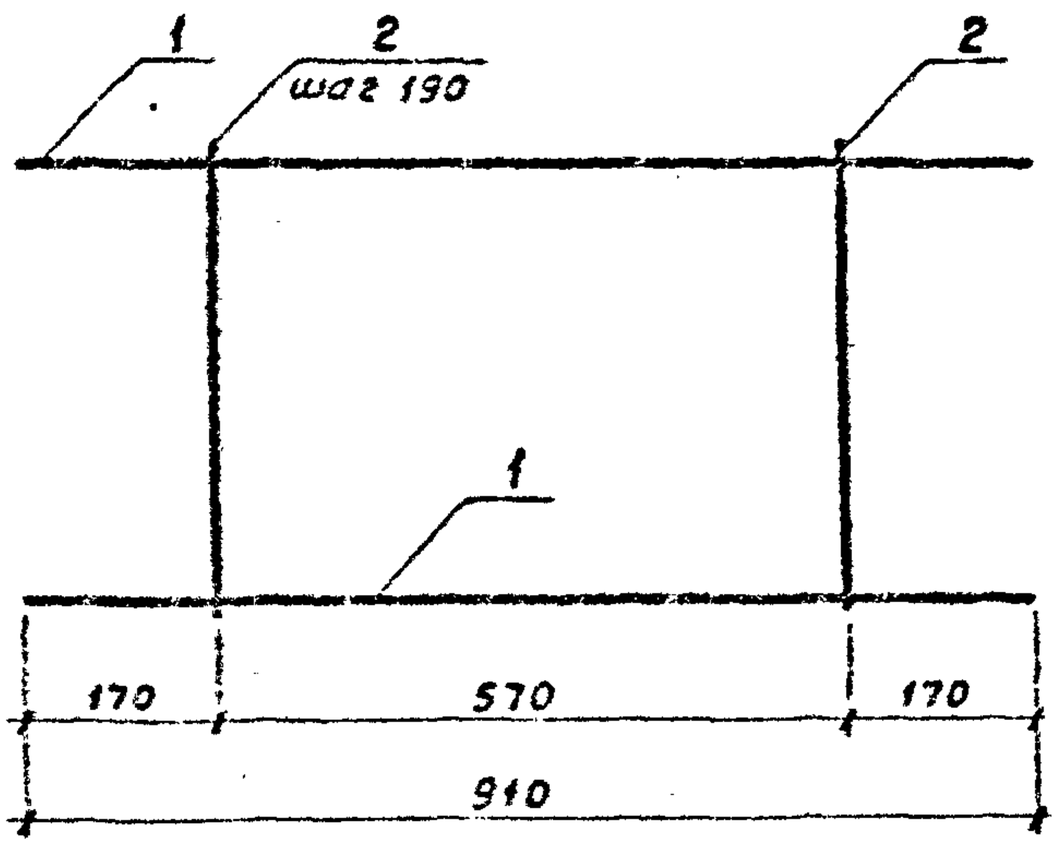

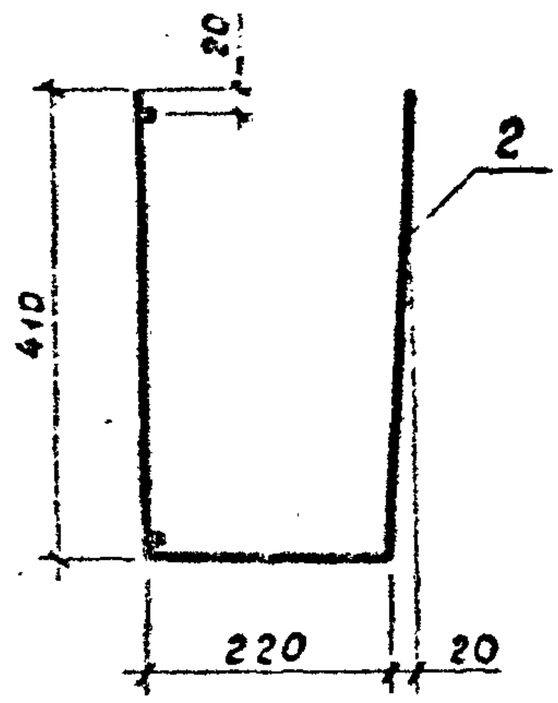

1. Каркас изготовлять при помощи контактной точечной электросварки в соответствии с требованиями ГОСТ 14098-68 и СН 393-78.

Формат	Зона	Поз	Обозначение	Наименование	Кол.	Примечание
				Детали		
Б4		1	3.820-13.3 01.2.00.01	⌀10А-III ГОСТ 5781-82, ℓ=910	2	0.56 кг
Б4		2	3.820-13.3 02.2.00.01	⌀8А-I ГОСТ 5781-82, ℓ=1040	4	0.41 кг

Взам инв №

Подп. и дата

Инв № подл

Разраб.	Рутковская		10.84	3.820-13.3 02.2.00.00		
Провер.	Махеев		10.84	Каркас пространственный КП-6	Стадия: Р	Масса: 2.76
					Лист	Листов 1
ГИП	Свиридов		5.11.84		Минводхоз БССР Белгипроводхоз г. Минск	
Н. конс.	Кравш		11.84			
Нач. отд.	Косуцкий		11.84			

1581-01

Копировал

Формат А4

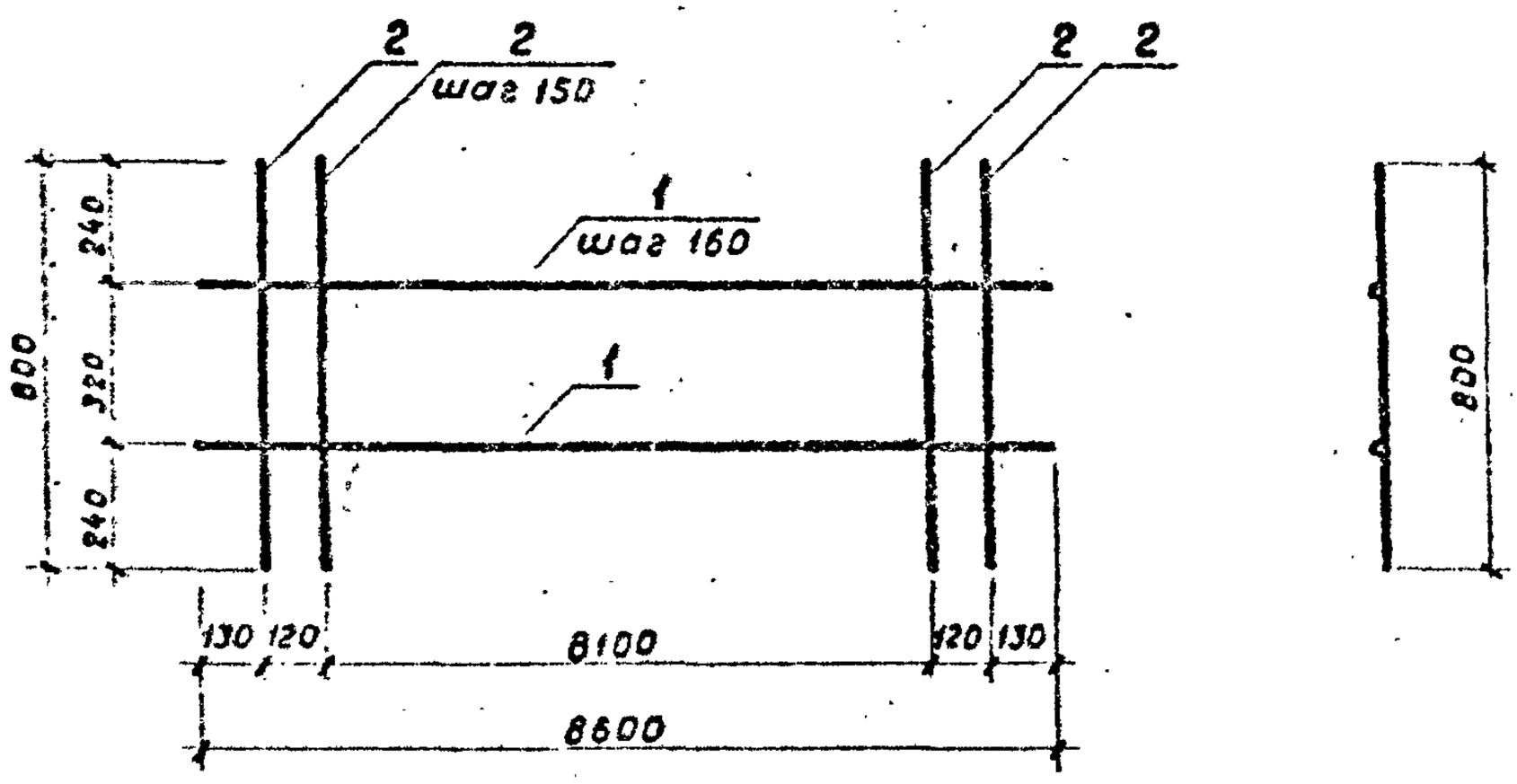

1. Сетку изготовлять при помощи контактной точечной электросварки в соответствии с требованиями ГОСТ 14098 - 68 и СН 393 - 78.

Форм.	Зона	Поз.	Обозначение		Наименование	Кол.	Примечание
					Детали		
5.4		1	3.820-13.3	02.3.00.01	⌀8А-I ГОСТ 5781-82, ℓ=8600	3	3.40 кг
5.4		2	3.820-13.3	01.3.00.02	⌀8А-III ГОСТ 5781-82, ℓ=800	57	0.32 кг

Взам. инв. №

Подп. и дата

Инв. № подл.

Разраб.	Рутковская		10.84
Провер.	Макеев		11.84
ГИП	Свиридов		11.84
Н. контр.	Ковш		11.84
Нач. отд.	Козуцкий		11.84

3.820-13.3 02.3.00.00

Сетка арматурная СА-3

Стадия	Масса	Масшт.
Р	28.44	
Лист	Листов 1	

Минводхоз БССР
Белгипроводхоз
г. Минск

1581-01

Копировал Формат А4

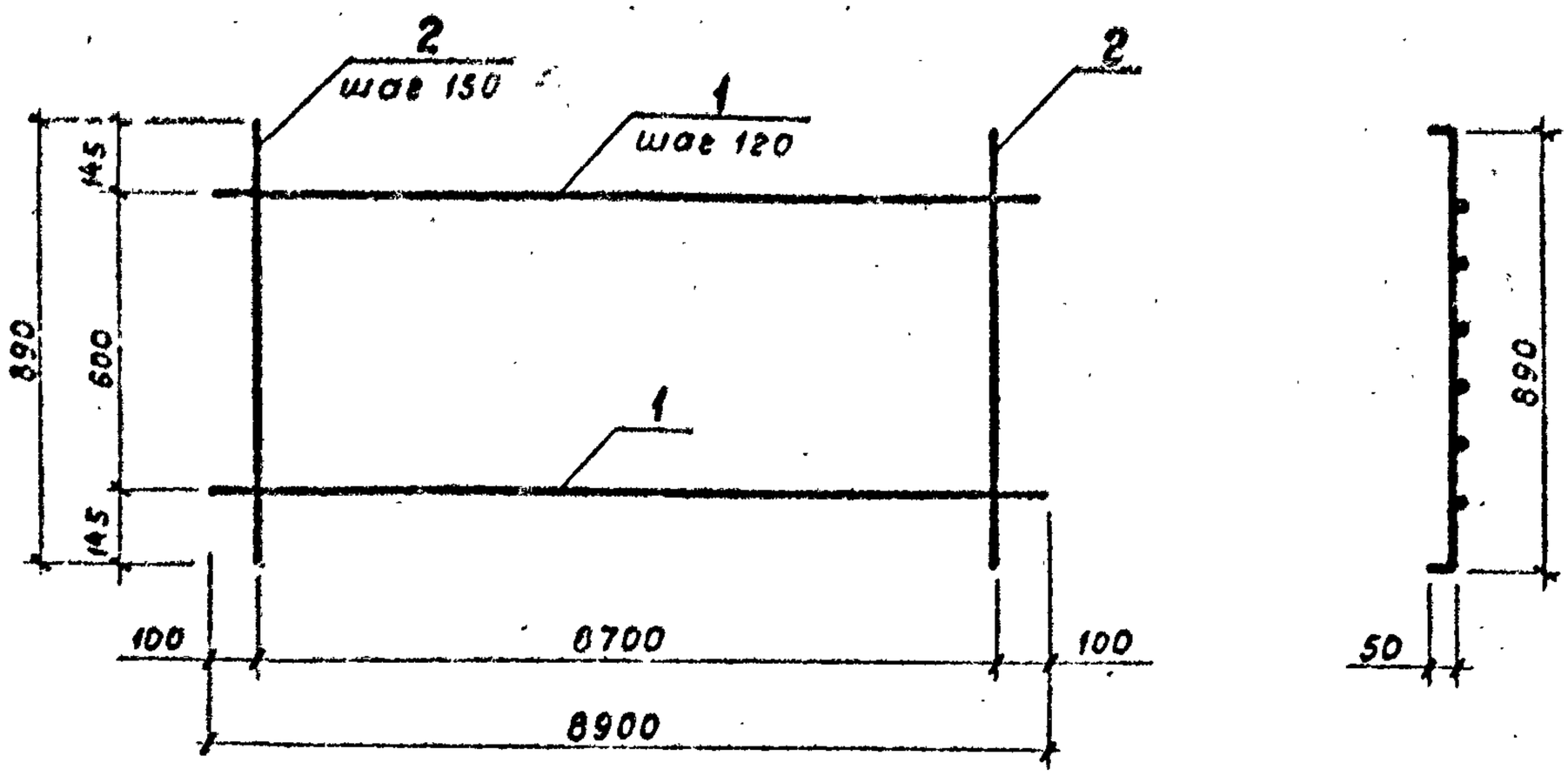

1. Сетку изготовлять при помощи контактной точечной электросварки в соответствии с требованиями ГОСТ 14098-68 и СН 393-78.

Форм.	Зона	Поз.	Обозначение	Наименование	Кол.	Примечание
				Детали		
54		1	3.820-13.3 02.4.00.01	⌀8А-I ГОСТ 5781-82, ℓ=8900	6	3.52 кг
54		2	3.820-13.3 01.4.00.02	⌀8А-I ГОСТ 5781-82, ℓ=990	59	0.39 кг

Взам. инв. №

Подп. и дата

Инв. № подл.

Разраб.	Рутковская		10.84	3.820-13.3 02.4.00.00	
Провер.	Макеев		11.84	Сетка арматурная СА-4	Стадия: Р; Масса: 44.13; Масшт.:
ГИП	Свиридов		5.11.84		Лист; Листов 1
Н. контр.	Ковш		11.84		Минводхоз БССР Белгипроводхоз г. Минск
Нач. отд.	Корсунский		11.84		

1581-01

Копировал Фалфя Формат А4

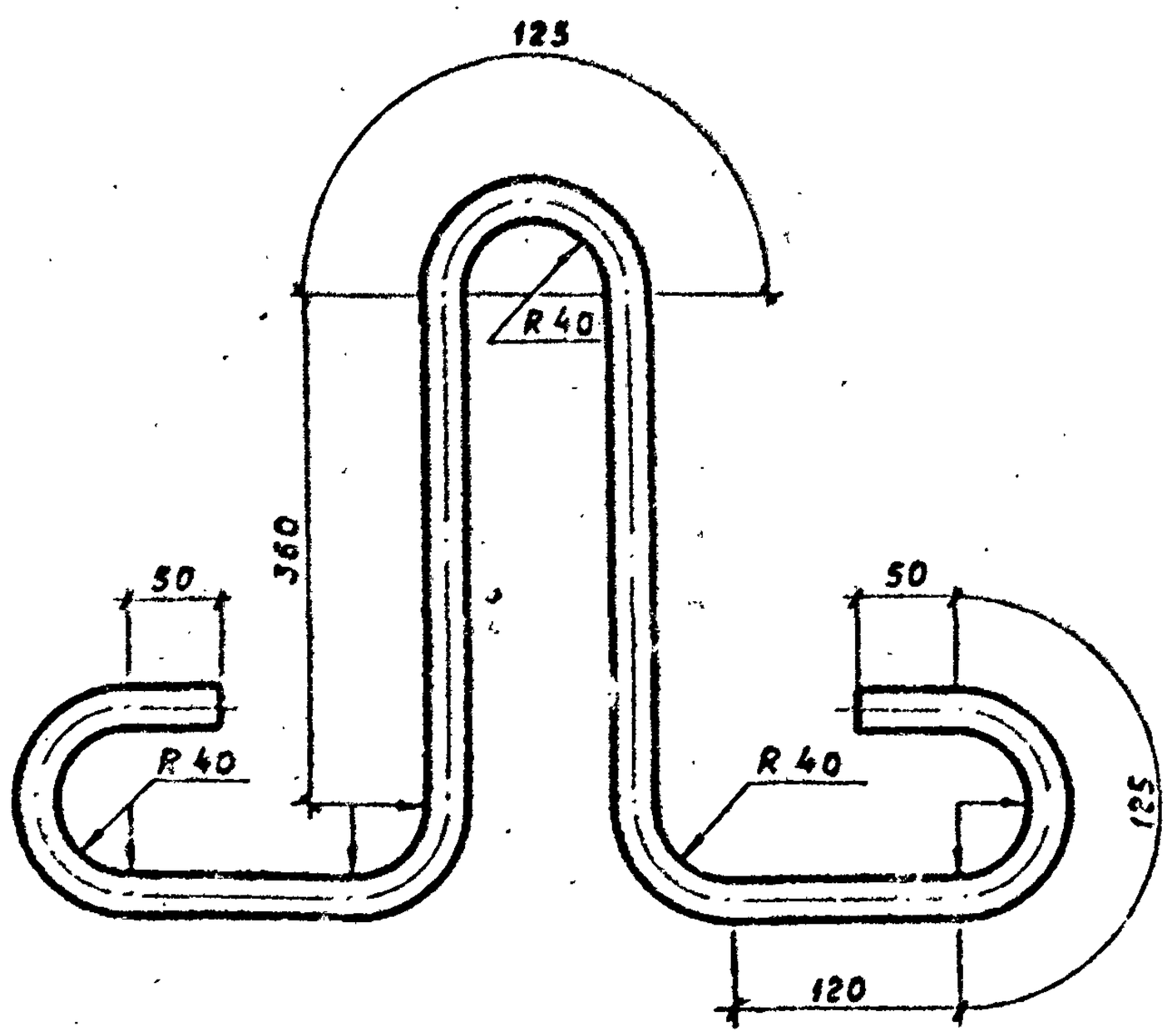

Форм.	Зона	Поз.	Обозначение	Наименование	Кол.	Примечание
Б.Ч.		1	3.820-13.3 02.0.00.01	⌀18А-I ГОСТ 5781-82, ℓ=1560	1	3.1 кг

				3.820-13.3 02.0.00.01		
Разраб.	Рутковская		10.84	Петля строповочная П-2	Стадия	Масса	Масшт.
Провер.	Макеев		11.84		Р	3.1	1:5
					Лист	Листов 1
ГИП	Свиридов		5.11.84		Минводхоз БССР Белгипроводхоз г. Минск	
Н. контр.	Ковш		11.84			
Нач. отд.	Косацкий		11.84			

Взам. инв. №

Подп. и дата

Инв. № подл.

1581-01

Копировал Ракова Формат А4

Форм.	Зона	Поз.	Обозначение	Наименование	Кол.	Примечание
				Документация		
А4			3.820-13.3 00 0.00.00 ТО	Техническое описание		
А4			3.820-13.3 03.0.00.00 СБ	Сборочный чертеж		
			3.820-13.3 03.0.00.00 ВС	Выборка стали .		
				Сборочные единицы		
			3.820-13.3 03.0.00.00	ПРБ 60		
А4		1	3.820-13.3 01.1.00.00	Каркас пространственный КП-1	2	57.64 кг.
А4		2	3.820-13.3 01.2.00.00	Каркас пространственный КП-2	2	2.28 кг
А4		3	3.820-13.3 01.3.00.00	Сетка арматурная СА-1	1	18.47 кг
А4		4	3.820-13.3 01.4.00.00	Сетка арматурная СА-2	1	29.19 кг
А4		5	3.820-13.3 03.1.00.00	Сетка арматурная СА-5	1	18.45 кг
А4		6	3.820-13.3 03.2.00.00	Сетка арматурная СА-6	1	18.45 кг
А4		7	3.820-13.3 01.5.00.00	Изделие закладное ЗД-1	2	1.99 кг
А4		8	3.820-13.3 03.3.00.00	Изделие закладное ЗД-2	5	1.42 кг
А4		9	3.820-13.3 03.4.00.00	Изделие закладное ЗД-3	4	8.06 кг
				Детали		
А4		10	3.820-13.3 02.0.00.01	Петля строповочная П-2	4	3.1 кг
Б4		11	3.820-13.3 01.0.00.02	⌀10А-III ГОСТ 5781-82, ℓ=910	2	0.56 кг
Б4		12	3.820-13.3 03.0.00.02	⌀8А-I ГОСТ 5781-82, ℓ=170	30	0.07

Взам. инв. №

Подп. и дата

Инв. № подл.

Разраб.	Рутковская			3.820-13.3 03.0.00.00.	
Провер.	Макеев		11.81	Плита пролетного строения с бордюром ПРБ 60	Стадия: Р; Лист: 1; Листов: 2
ГИП	Соловьев		5.11.81		Минводхоз БССР Белгипроводхоз г. Минск
Н. контр.	Серж		11.84		
Нач. отд.	Косуцкий		11.81		

15В1-01

Копировал Фамия Формат А4

Формат	Зона	Поз.	Обозначение	Наименование	Кол.	Примечание
				Материалы		
				Бетон гидротехни-		
				ческий М300, мрз-		
				В-4		
				ГОСТ 4795-88	1.63	$м^3$
			Труба	76×3×230 II ГОСТ 10704-76	2.5	кг
				Д ГОСТ 10705-80		

Инв. № подл. | Подп. и дата | Взам. инв. №

1581-01

Копировал Фамбя Формат А4

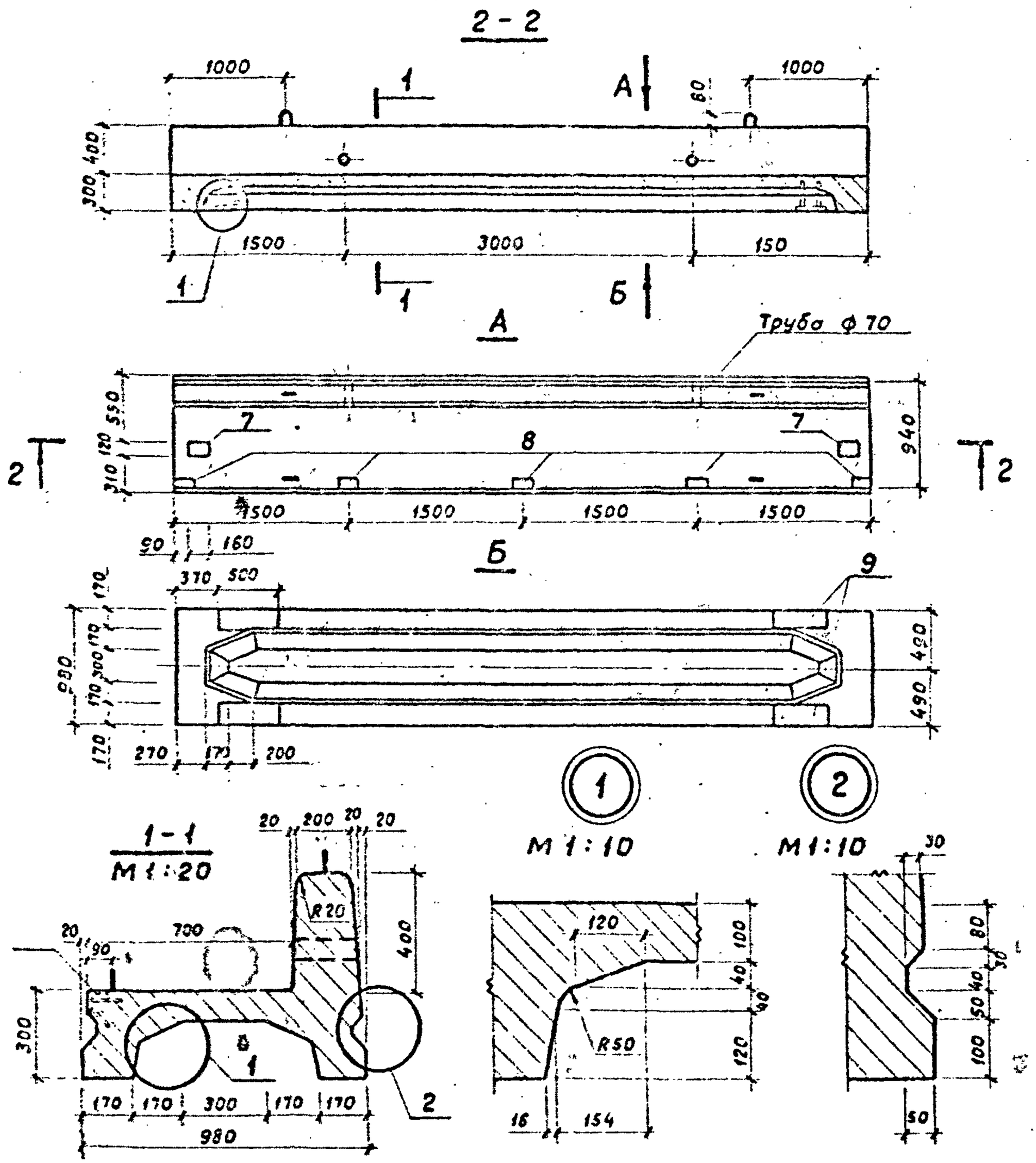

1. Защитный слой бетона 3 сантиметра.

				3.820-13.3	03.0.00.00 СБ	
Разраб.	Рутковская		11.84	Плита пролетного строения с бордюром ПРБ 60	Стадия	Масса	Масшт.
Провер	Макеев		11.84		Р	4075	1:50
					Лист 1	Листов 3	
ГИП	Свиридов		11.84		Минводхоз БССР Белгипроводхоз г. Минск		
Н контр	Ковш		11.84				
Нач отд	Красинский		11.84				

Взам. инв. №

Подп. и дата

Инв. № подл.

1581-01

Копировал

Формат А4

3-3

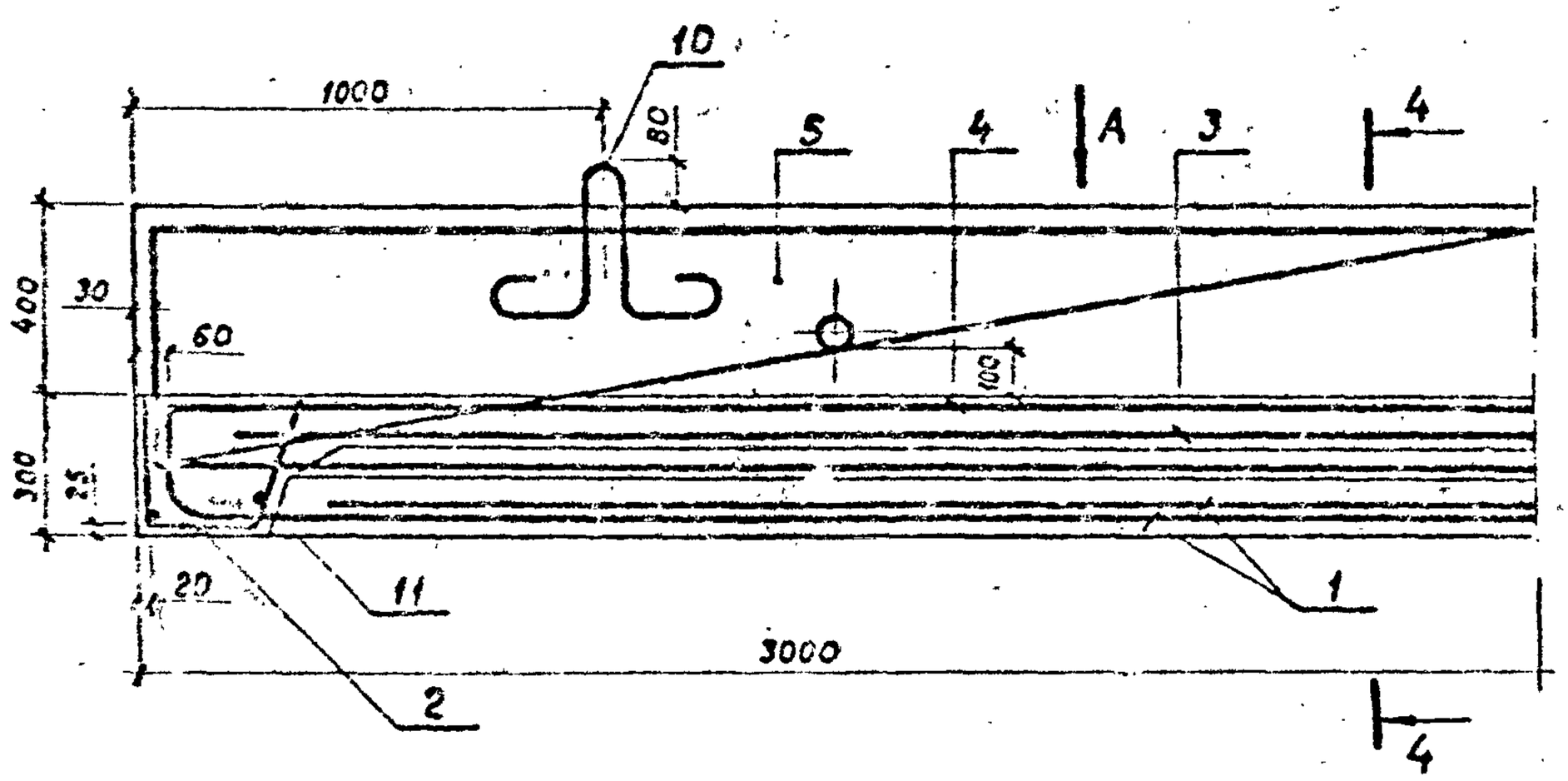

А

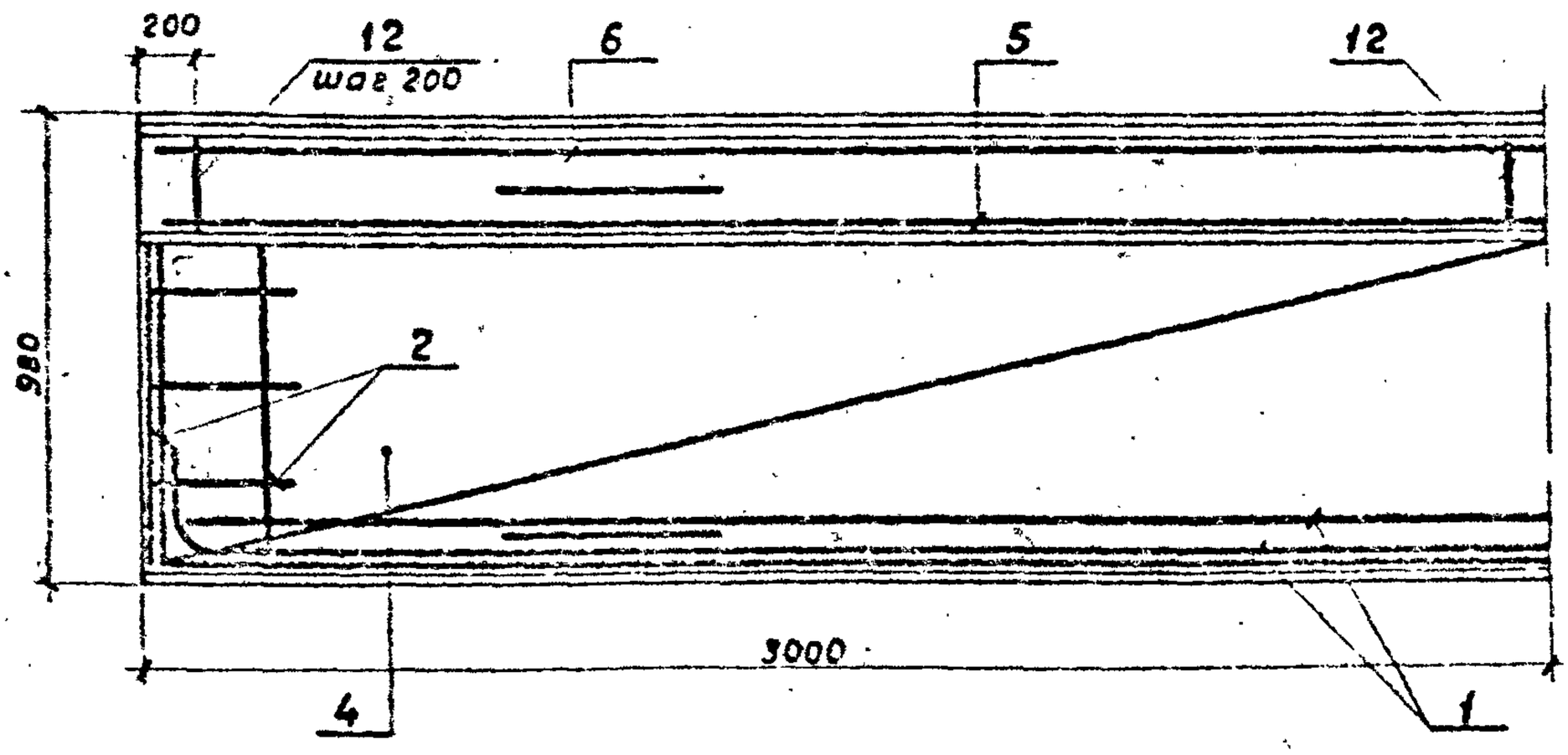

Инв. № подл.	Подп. и дата	Взам. инв. №

3.820-13.3	03.0.00.00 СБ	Лист 2

1581-01

4-4

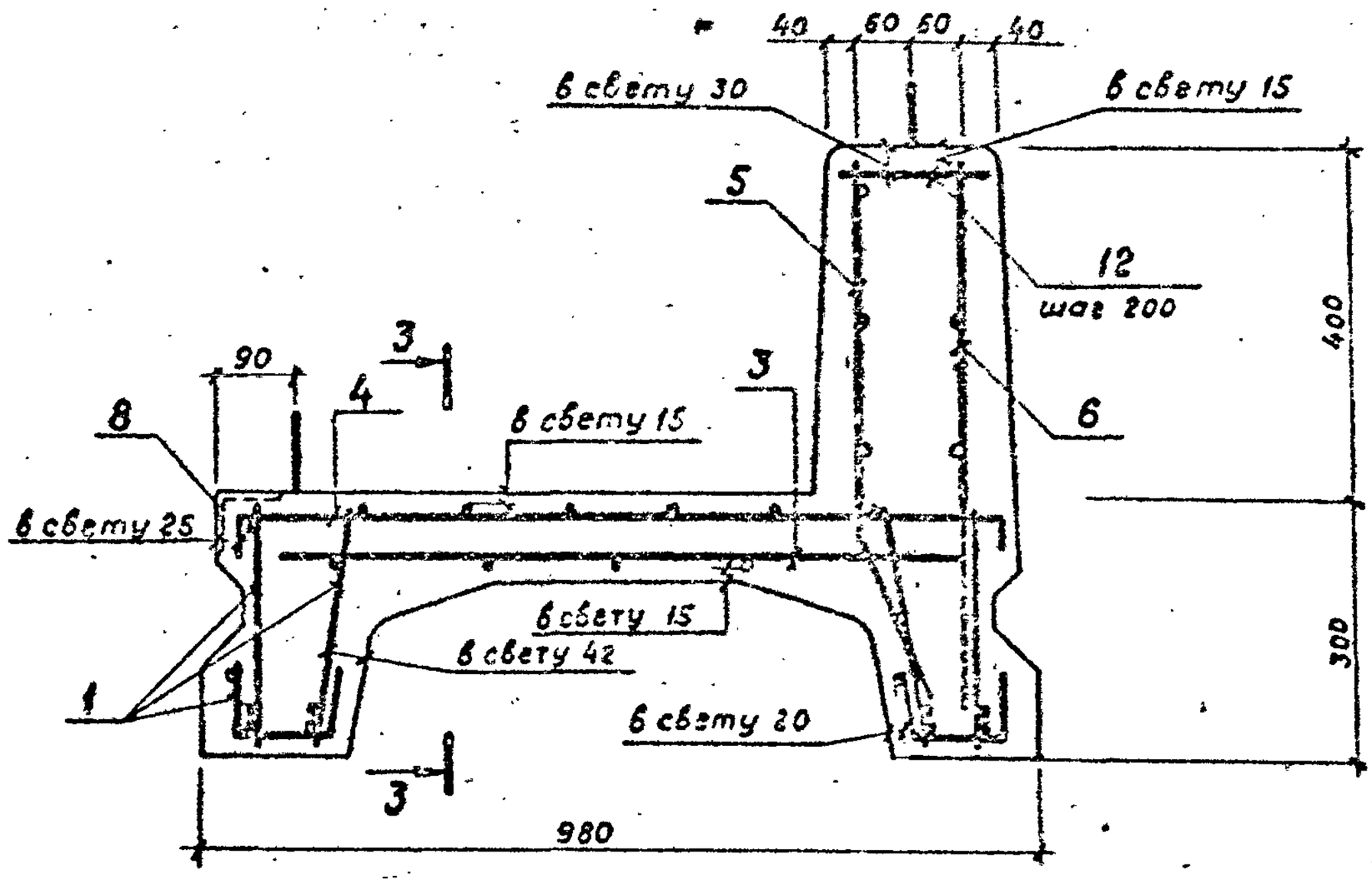

Инв. № подл.	Подп. и дата	Взам. инв. №

3.820-13.J 03.0.00.00 СБ

Лист 3

1581-01

Копировал Format A4

Ведомость расхода стали на один элемент, кг

Марка элемента	Изделия арматурные									
	Арматура класса									Всего
	А-I			А-III						
	ГОСТ 5781-82			ГОСТ 5781-82						
	ф8	ф18	Итого	ф8	ф10	ф14	ф16	Итого		
ПРБ 60	89.1	12.4	101.5	11.84	40.8	26.12	39.76	118.52		219.66

Изделия закладные										Общий расход
Арматура класса			Прокат марки						Всего	
А-III			Вст3кп2 ГОСТ 535-79			Ст3сп ГОСТ 535-79				
ГОСТ 5781-82			ГОСТ 103-76			ГОСТ 8509-72				
ф10	ф12	Итого	-120×10	-170×10	Итого	∠75×75×6	Итого			
2.91	5.52	8.43	3.02	26.72	29.74	5.15	5.15		43.32	262.98

Разраб.	Рутковская		11.84	3.820-13.3	03.0.00.00 ВС
Провер.	Макеев		11.84	Плита пролетного строения с бордюром ПРБ 60	Стадия: Р; Масса: 252.98; Масшт.:
ГИП	Свиридов		5.11.84		Лист 1; Листов 1
Н.контр.	Ковш		11.84		Минводхоз БССР Белгипроводхоз г. Минск
Нач.отд.	Красуцкий		11.84		

Взам. инв. №

Подп. и дата

Инв. № подл.

1581-01

Копировал

Формат А4

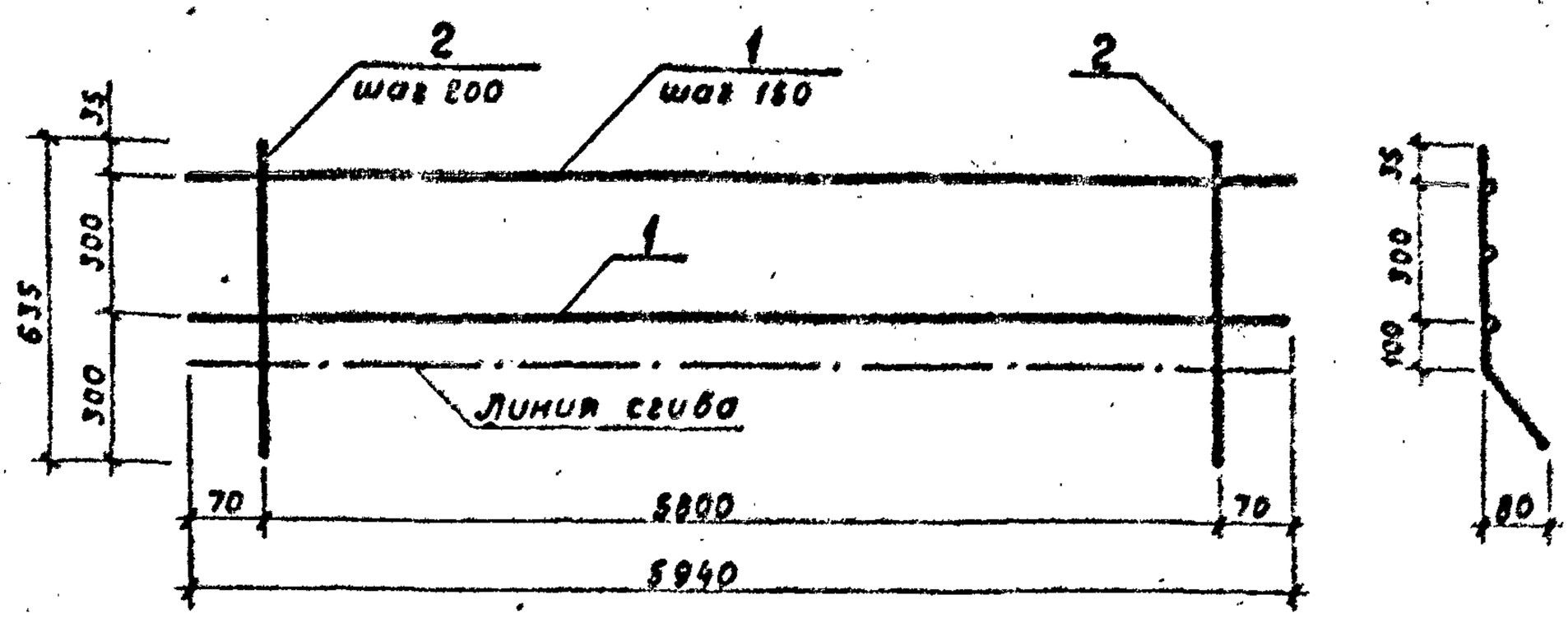

1. Сетку изготовлять при помощи контактной точечной электросварки в соответствии с требованиями ГОСТ 14098-68 и СН 393-78.

Форм	Зона	Поз.	Обозначение		Наименование	Кол.	Примечание
					Детали		
Б4		1	3.820-13.3	01.1.01.03	⌀8А-I ГОСТ 5781-82, ℓ=5940	3	2.35 кг
Б4		2	3.820-13.3	03.1.00.01	⌀10А-I ГОСТ 5781-82, ℓ=635	30	0.38 кг

Взам инв. №

Подп. и дата

Инв. № подл.

Разраб	Рутковская		10.84	Сетка арматурная СА-5	3.820-13.3 03.1.00.00
Провер	Макеев		11.84		Стадия: Р; Масса: 18.45; Масшт.:
ГИП	Свиридов		5.11.84		Лист; Листов 1
Н. контр.	Ковш		11.84		Минводхоз БССР Белгипроводхоз г. Минск
Нач. отд.	Красуцкий		11.84		

1581-01

Копировал Формат А4

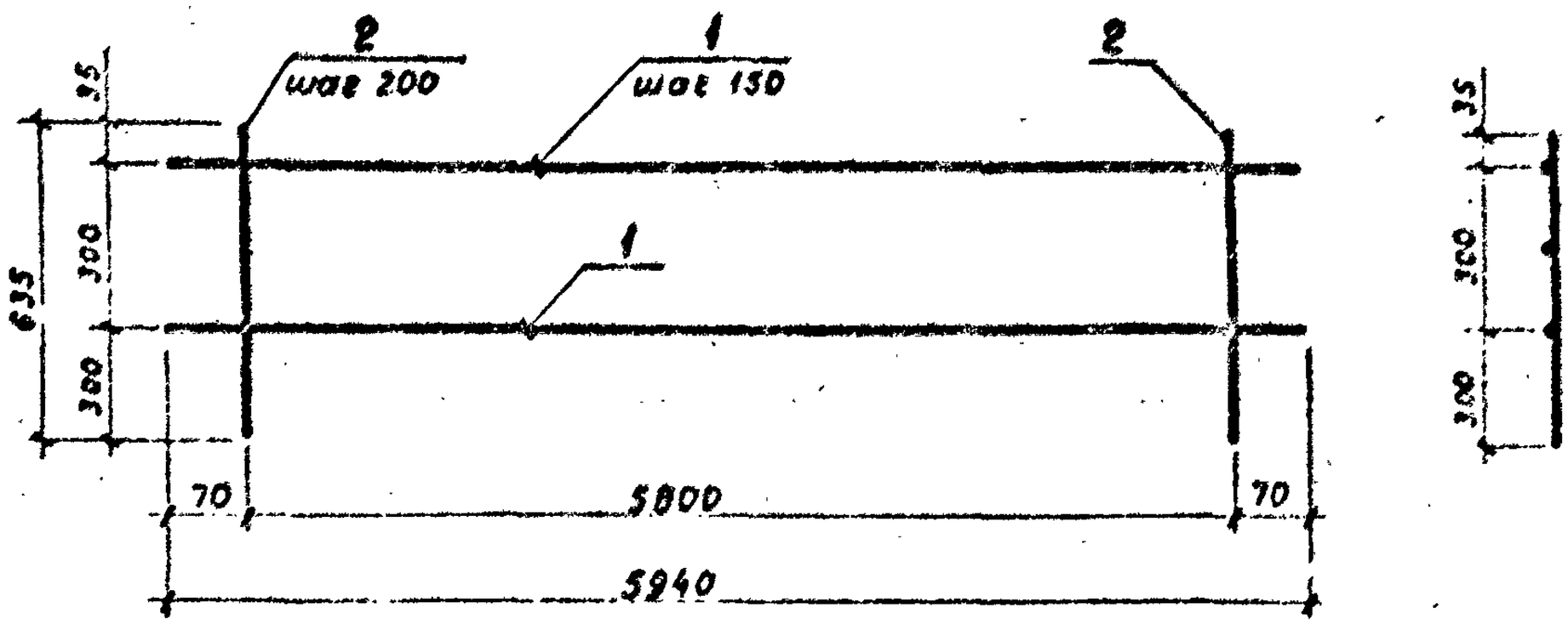

1. Сетку изготовлять при помощи контактной точечной электросварки в соответствии с требованиями ГОСТ 14098-68 и СН 393-78.

Форм.	Зона	Поз.	Обозначение	Наименование	Кол.	Примечание
				Детали		
Б.Ч.		1	3.820-13.3 01.1.01.03	⌀8А-I ГОСТ 5781-82, ℓ=5940	3	2.35 кг
Б.Ч.		2	3.820-13.3 03.2.00.01	⌀10А-III ГОСТ 5781-82, ℓ=635	30	0.38 кг

Взам. инв. №

Подп. и дата

Инв. № подл.

Разраб.	Рутковская		10.84	3.820-13.3 03.2.00.00		
Провер.	Макеев		11.84	Сетка арматурная СА-6	Стадия: Р	Масса: 18.45	Масшт.
ГИП	Свиридов		11.84		Лист	Листов 1
Н. контр.	Ковш		11.84		Минводхоз БССР Белгипроводхоз г. Минск	
Нач. отд.	Красуцкий		11.84			

1581-01

Копировал

Формат А4

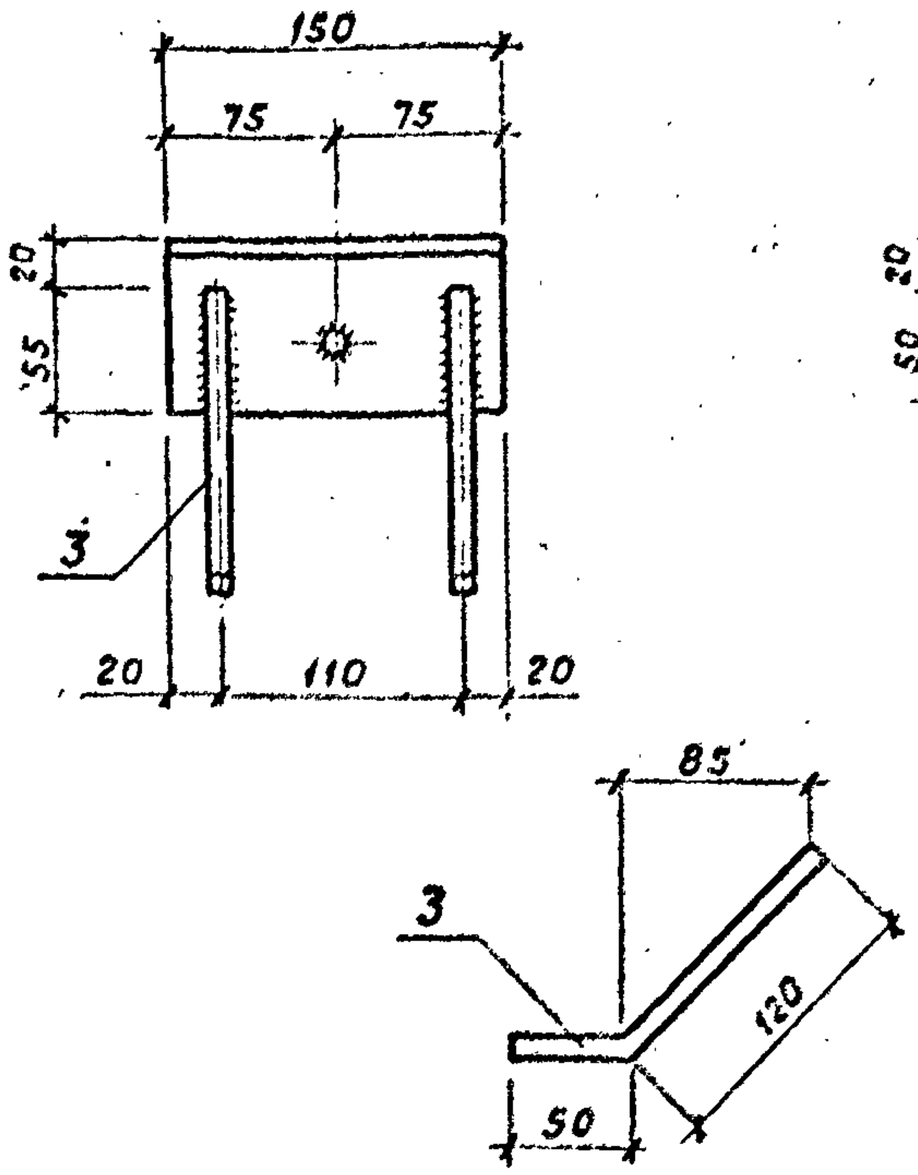

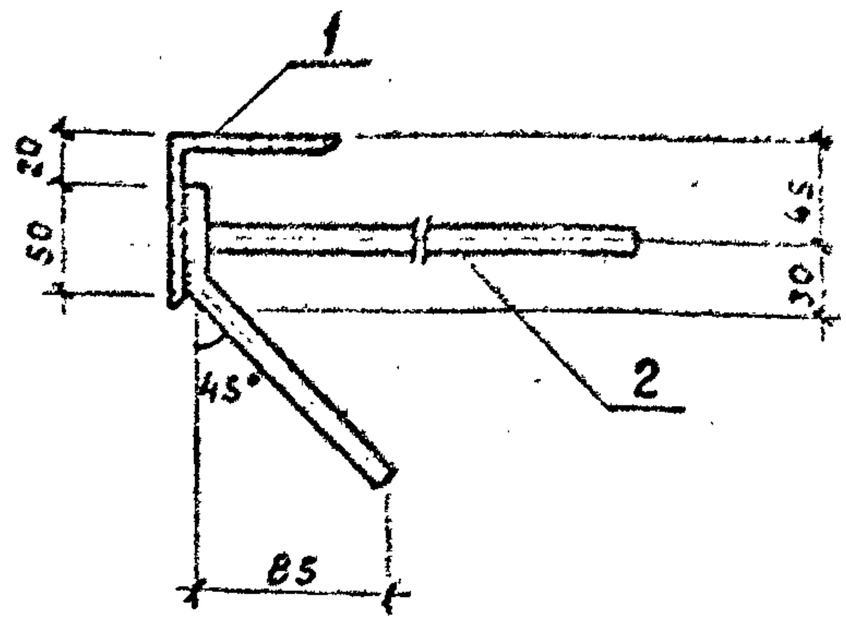

1. Приварку стержней и антикоррозийное покрытие выполнять в соответствии с СН 393-78.

Форм.	Зона	Поз.	Обозначение		Наименование	Кол.	Примечание
					Детали		
5.4.		1	3.820-13.3	03.3.00.01	5-75×75×6 ГОСТ 8509-72, ℓ=150	1	1.03 кг
5.4.		2	3.820-13.3	03.3.00.02	⌀10А-III ГОСТ 5781-82, ℓ=300	1	0.19 кг
5.4.		3	3.820-13.3	03.3.00.03	⌀10А-III ГОСТ 5781-82, ℓ=170	2	0.10 кг.

Взам. инв. №

Подп. и дата

Инв. № подл.

Разраб.	Рутковская		10.84	3.820-13.3	03.3.00.00		
Провер.	Макеев		11.84	Изделие закладное 3Д-2	Стадия	Масса	Масшт.
ГИП	Свиридов		5.11.84		Р	1.42	1:5
					Лист	Листов 1	
Н. контр.	Ковш		11.84		Минводхоз БССР Белгипроводхоз г. Минск		
Нач. отд.	Красчикий		11.84				

1521-01

Копировал Фомин Формат А4

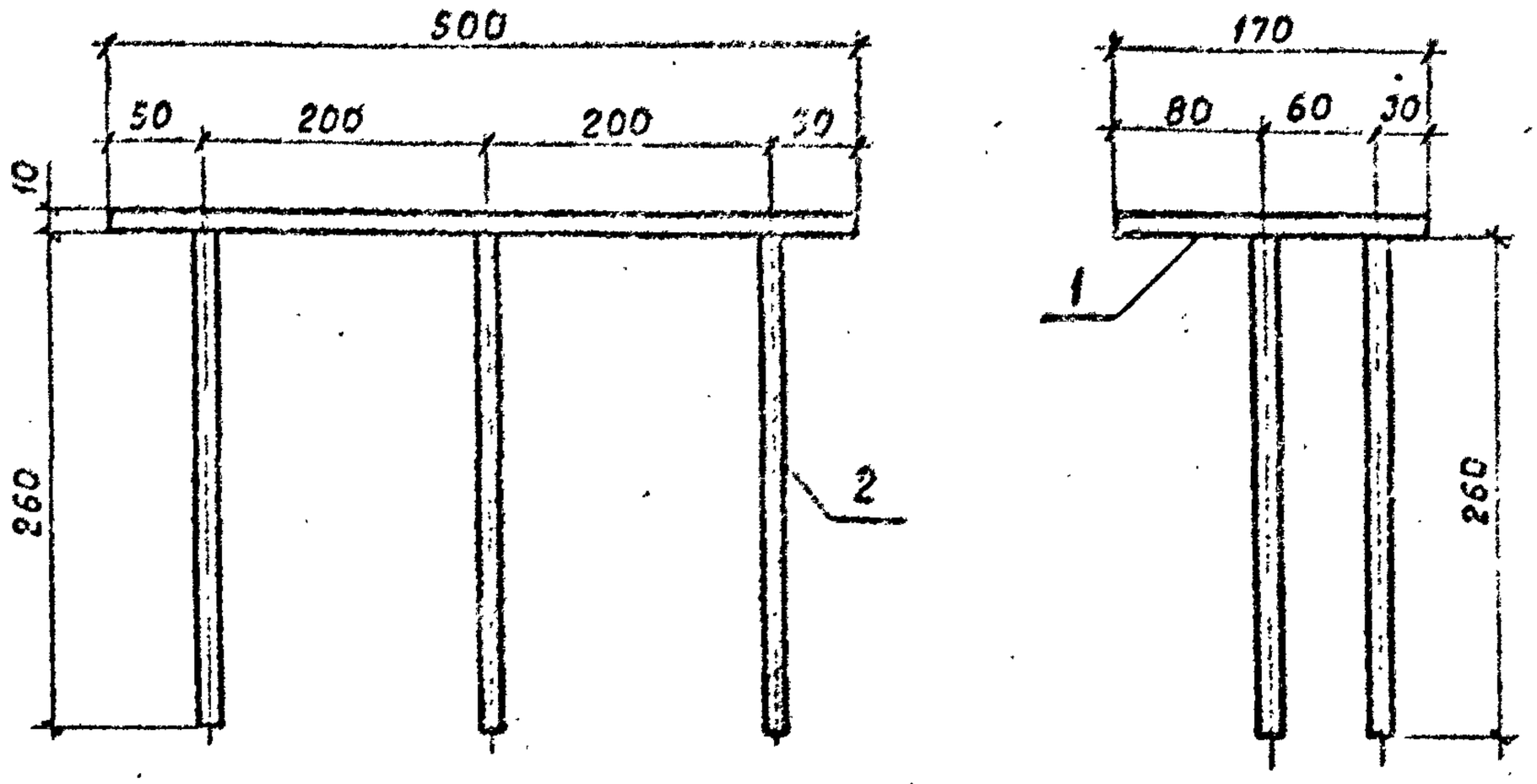

1. Приварку стержней и антикоррозийное покрытие выполнять в соответствии с СН 393-78

Форм.	Зона	Поз.	Обозначение	Наименование	Кол.	Примечание
				Детали		
5.4		1	3.820-13.3 03.4.00.01	-170×10 ГОСТ 103-76, ℓ=500	1	6.68 кг
5.4		2	3.820-13.3 03.4.00.02	⌀12А-II ГОСТ 5781-82, ℓ=260		0.23 кг

Взам. инв. №

Подп. и дата

Инв. № подл.

Разраб.	Рутковская		3.820-13.3 03.4.00.00			
Провер.	Макеев		Изделие закладное ЗД-3	Стадия	Масса	Масшт
				Р	8.06	1:5
ГИП	Свиридов			Лист	Листов 1	
Н. контр.	Ковш			Минводхоз БССР Белгипроводхоз г. Минск		
Нач. отд.	Корсуцкий					

1581-01

Копировал Формат А4

Форм.	Зона	Поз.	Обозначение	Наименование	Кол.	Примечание
				Документация		
А4			3.820-13.3 00.0.00.00 ТО	Техническое описание		
А4			3.820-13.3 04.0.00.00 СВ	Сборочный чертеж		
А4			3.820-13.3 04.0.00.00 ВС	Выборка стали		
				Сборочные единицы		
			3.820-13.3 04.0.00.00	ПРБ 90		
А4		1	3.820-13.3 02.1.00.00	Каркас пространственный КП-5	2	109.0 кг
А4		2	3.820-13.3 02.2.00.00	каркас пространственный КП-6	2	2.76 кг
А4		3	3.820-13.3 02.3.00.00	Сетка арматурная СА-3	1	28.44 кг
А4		4	3.820-13.3 02.4.00.00	Сетка арматурная СА-4	1	44.13 кг
А4		5	3.820-13.3 04.1.00.00	Сетка арматурная СА-7	1	30.09 кг
А4		6	3.820-13.3 04.2.00.00	Сетка арматурная СА-8	1	30.09 кг
А4		7	3.820-13.3 01.5.00.00	Изделие закладное ЗД-1	2	1.99 кг
А4		8	3.820-13.3 03.3.00.00	Изделие закладное ЗД-2	7	1.42 кг
А4		9	3.820-13.3 03.4.00.00	Изделие закладное ЗД-3	4	8.06 кг
				Детали		
А4		10	3.820-13.3 04.0.00.01	Петля строповочная П-3	4	5.01 кг
Б.4		11	3.820-13.3 01.0.00.02	Ф10А-III ГОСТ 5781-82, ℓ=910	2	0.56 кг
А4		12	3.820-13.3 03.0.00.02	Ф8А-I ГОСТ 5781-82, ℓ=170	45	0.07 кг

Взам. инв. №

Подп. и дата

Инв. № подл.

Разраб.	Руткобская		10.84	3.820-13.3 04.0.00.00
Провер.	Макеев		11.84	Плита пролетного строения с бордюром ПРБ 90
ГИП	Свиридов		5.11.84	
Н. контр.	Ковш		11.84	
Нач. отд.	Касуцкий		11.84	

Стадия	Лист	Листов
Р	1	2

Минводхоз БССР
Белгипроводхоз
г. Минск

1581-01

Копировал Ковш Формат А4

Форм.	Зона	Поз.	Обозначение	Наименование	Кол.	Примечание
				Материалы		
				бетон гидротехничес-		
				кий М300, Мрз-		
				8-4	2.75	м³
				ГОСТ 4795-68		
			Труба	76×3×230 Й ГОСТ 10704-76	3.8	кг
				Д ГОСТ 10705-80		

Взам. инв. №

Подп. и дата

Инв. № подл.

1581-01

Копировал Format A4

2-2

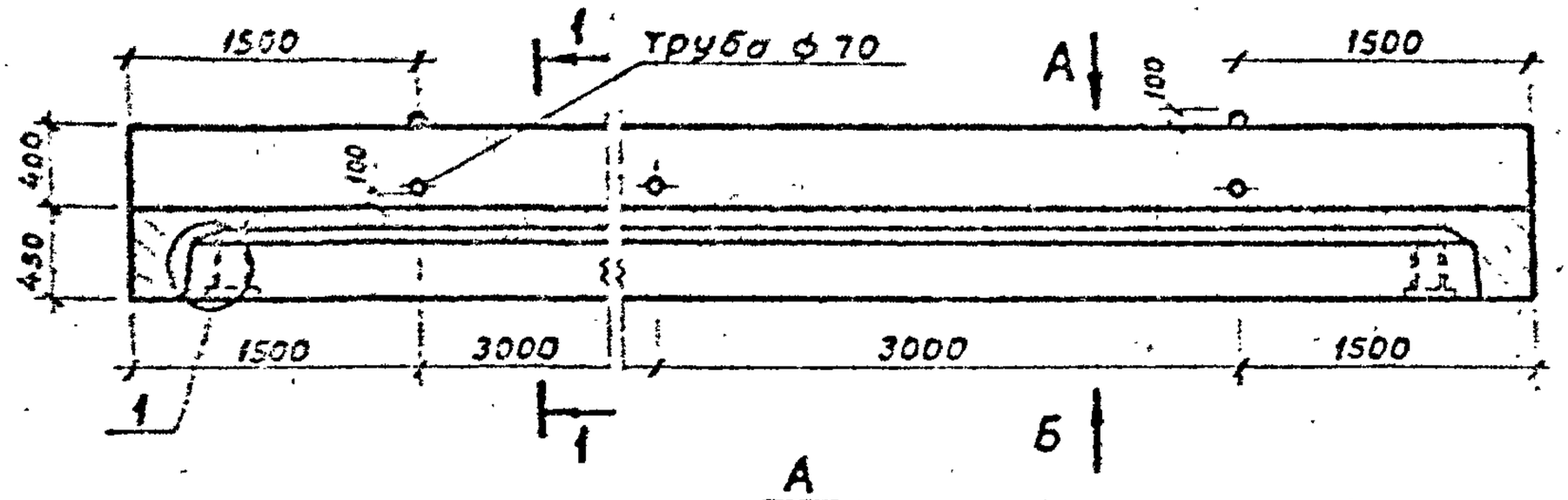

А

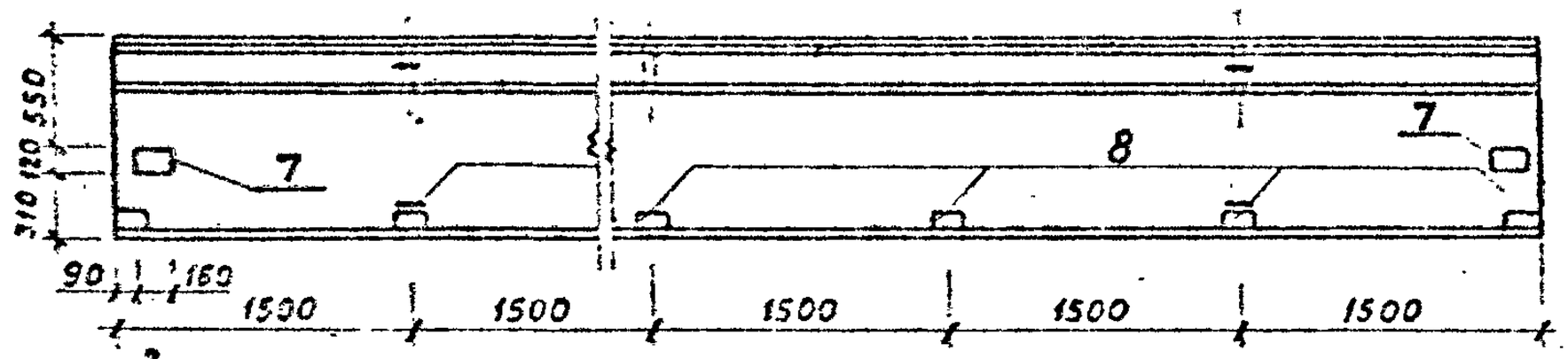

Б

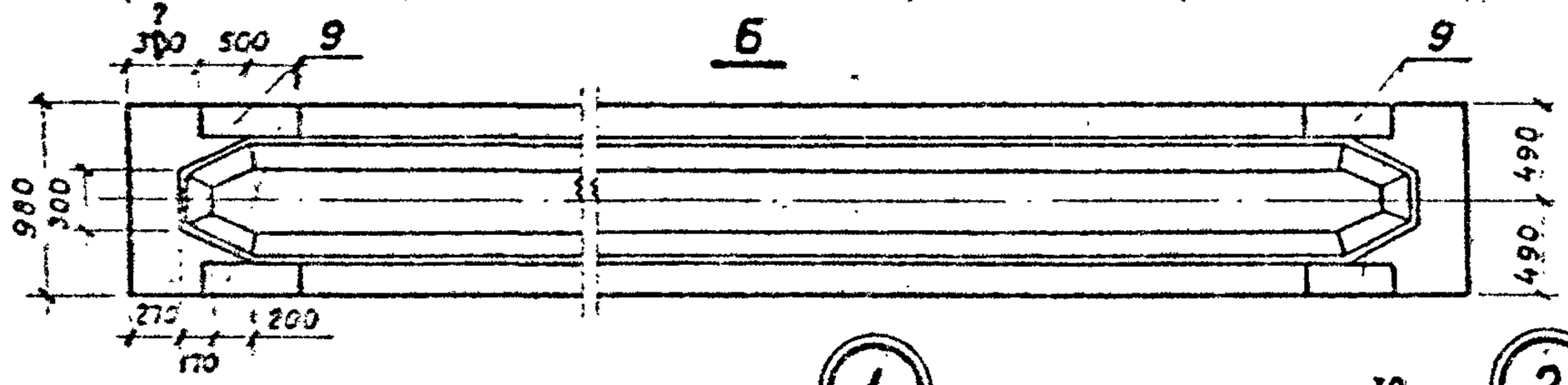

1-1
M 1:20

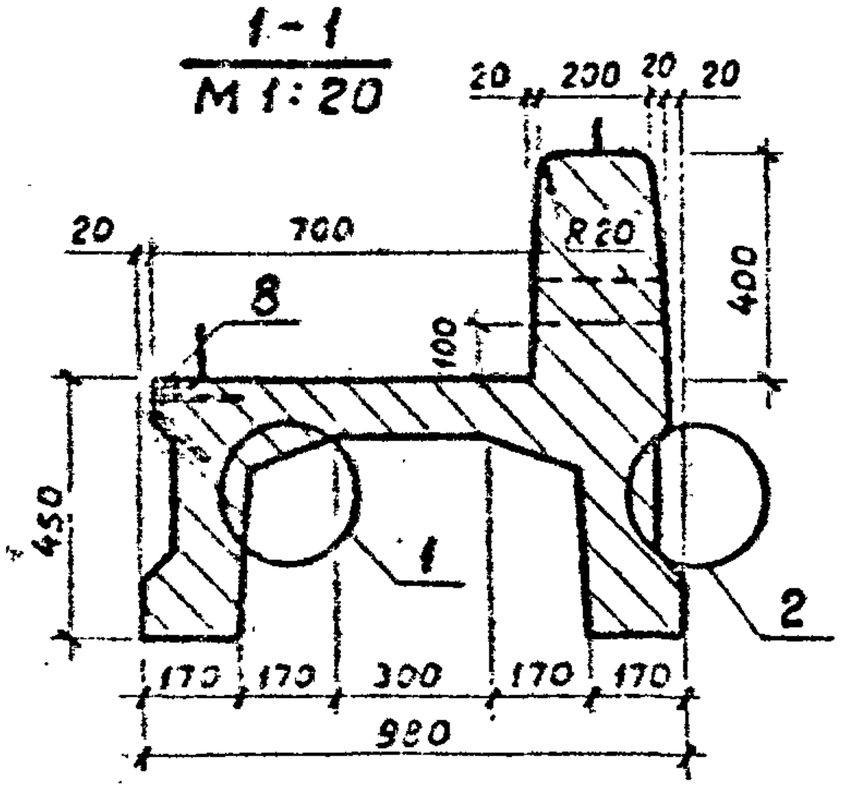

1
M 1:10

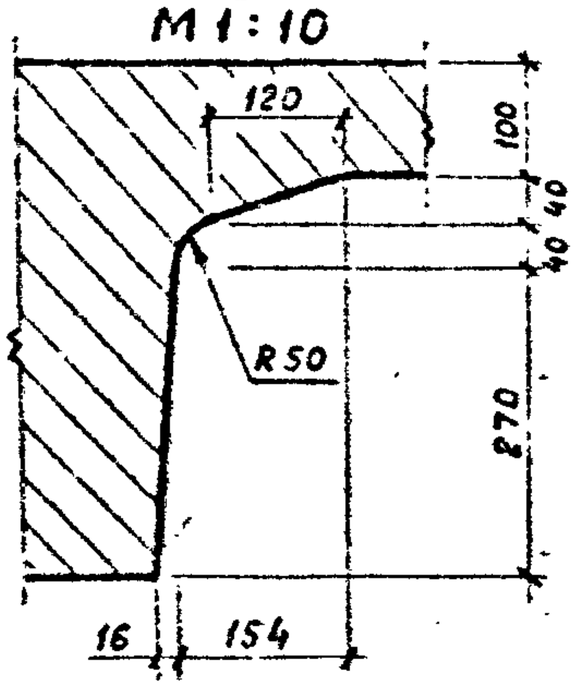

2
M 1:10

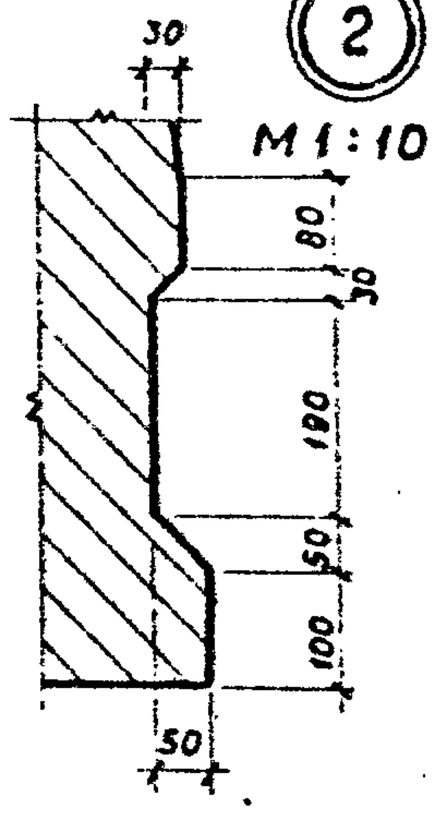

1. Защитный слой бетона 3 сантиметра.

				3.820-13.3	04.0.00.00 СБ	
Разраб.	Рутковская		9.84	Плита пролетного строения с бордюром ПРБ 90	Стадия: Р	Масса: 6975 / Масшт.: 1:50
Провер.	Макеев		11.84		Лист 1	Листов 3
ГИП	Свиридов		5.1984		Минводхоз БССР Белгипроводхоз г. Минск	
Н. контр.	Ковш		11.84			
Нач. отд.	Красуцкий		11.84			

Инв. № подл. | Подп. и дата | Взам. инв. №

1581-01

Копировал | Формат А4

3 - 3

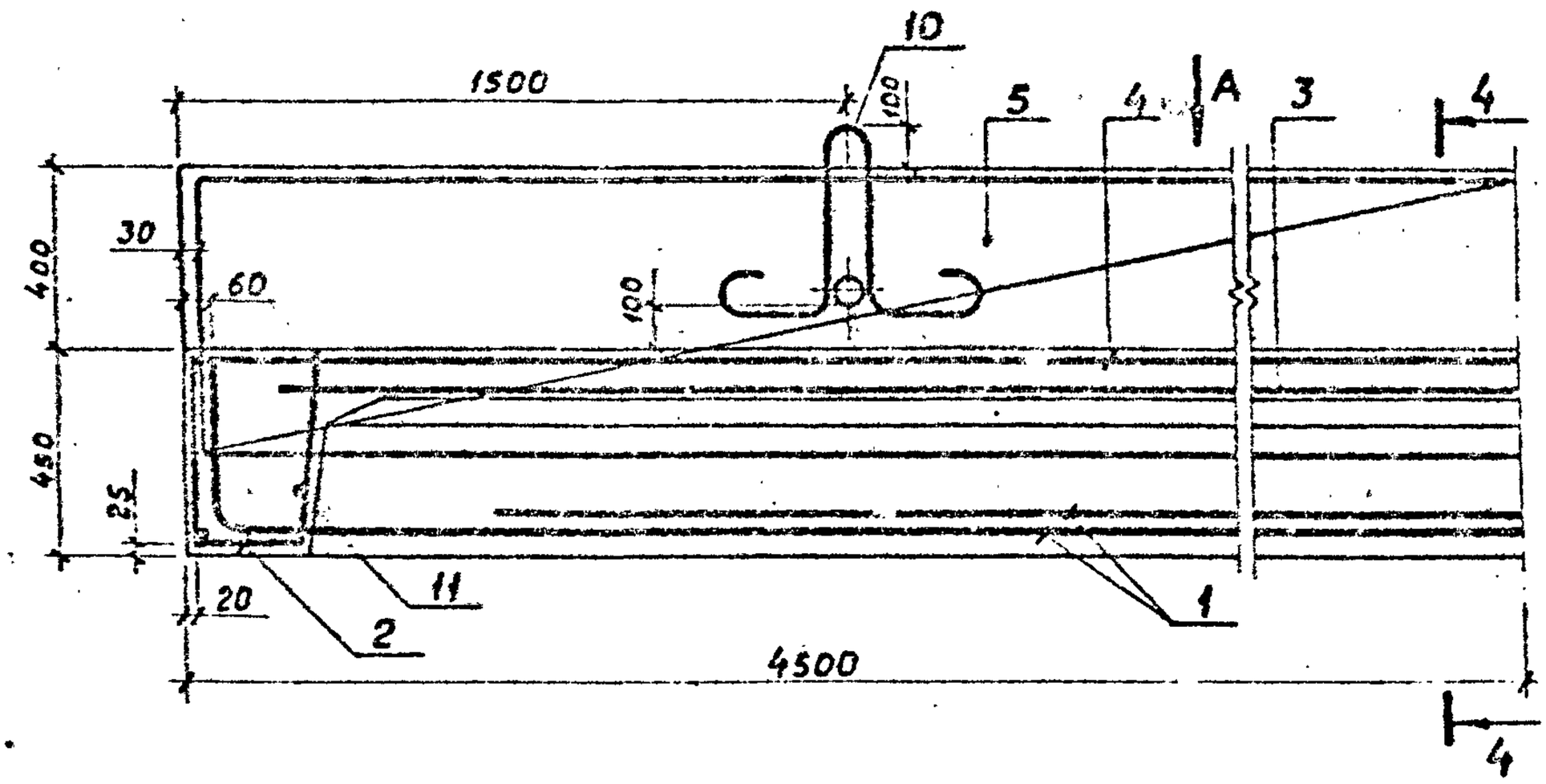

А

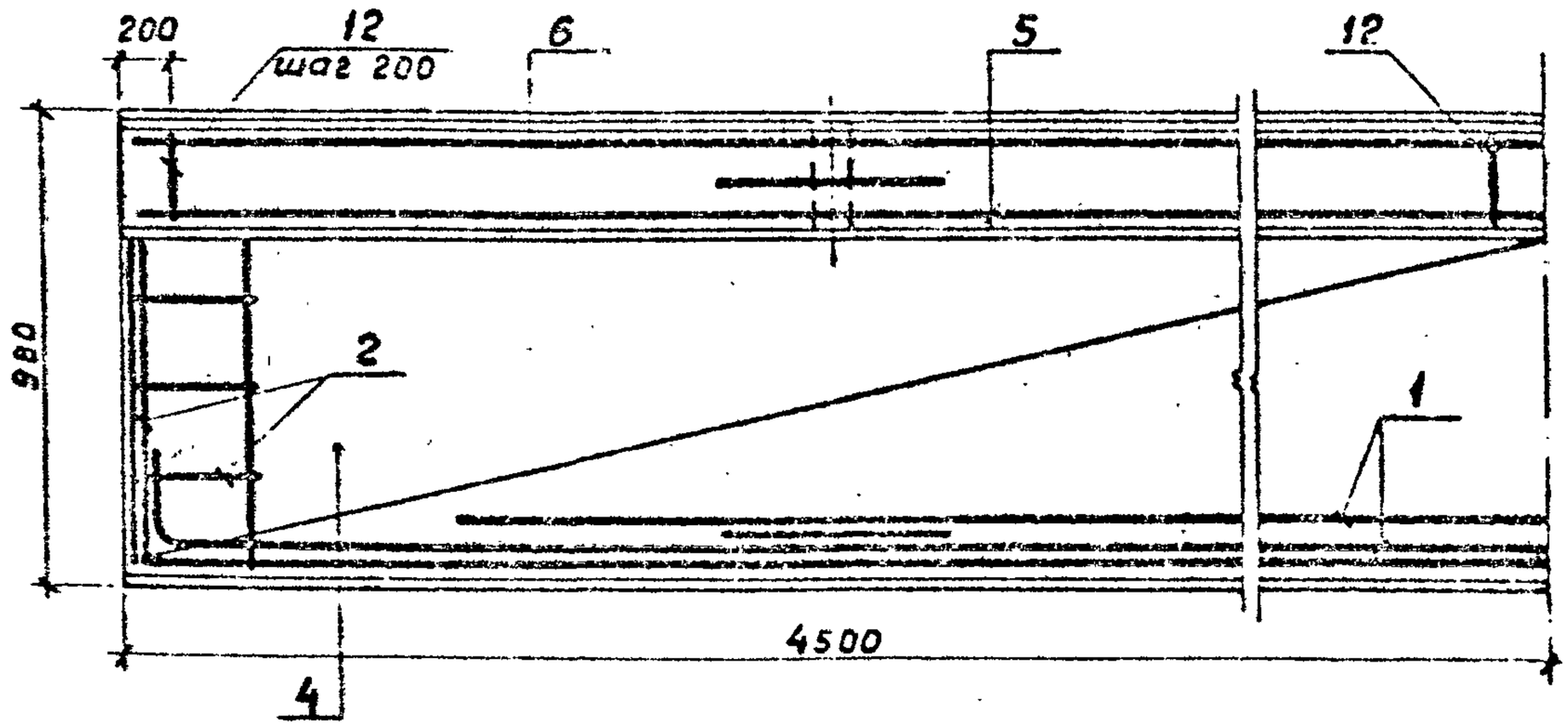

Инв. № подл.	Подп. и дата	Взам. инв. №

		Лист
3.820-13.3	04.0.00.00. СБ	2

1581-01

Копировал Фалфиз Формат А4

4 – 4
М 1:10

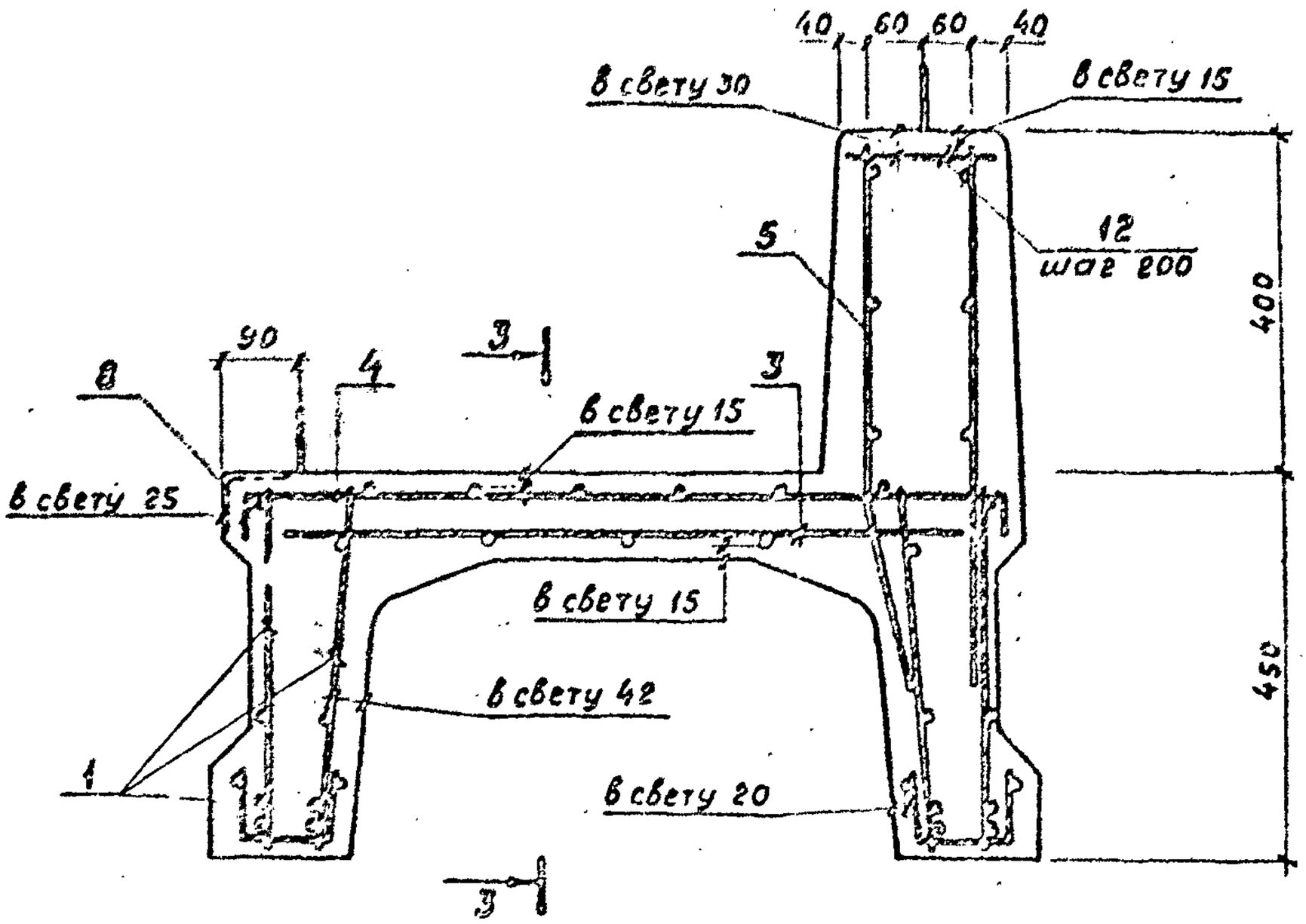

Инв. № подл.	Подп. и дата	Взам. инв. №

Копировал Ремия Формат А4

Ведомость расхода стали на один элемент, кг

Марка элемента	Изделия арматурные								
	Арматура класса								Всего
	А-I			А-III					
	ГОСТ 5781-82			ГОСТ 5781-82					
	ф8	ф22	Итого	ф8	ф10	ф18	Итого		
ПРБ 90	148.38	20.28	168.66	32.36	42.36	137.44	212.16		380.82

Изделия закладные.									Общий расход
Арматура класса			Прокат марки					Всего	
А-III			ВСт3кп2 ГОСТ 535-79			Ст3сп ГОСТ 535-79			
ГОСТ 5781-82			ГОСТ 103-76			ГОСТ 8509-72			
ф10	ф12	Итого	-120×10	-170×10	Итого	∠75×75×5	Итого		
5.52	9.21	7.37	3.02	26.72	29.74	7.21	7.21	46.16	426.98

Взам. инв. №

Подп. и дата

Инв. № подл.

Разраб.	Рутковская		10.84	3.820-04.0.00.00 ВС		
Провер.	Макеев		11.84	Плита пролетного строения с бордюром ПРБ 90	Стадия	Масса	Масшт
					Р	426.98	
ГИП	Свиридов		5.11.84		Лист	Листов 1	
Н. контр.	Ковш		11.84		Минводхоз БССР Белгипроводхоз г. Минск		
Нач. отд.	Красуцкий		11.84				

1581-01

Копировал Формат А4

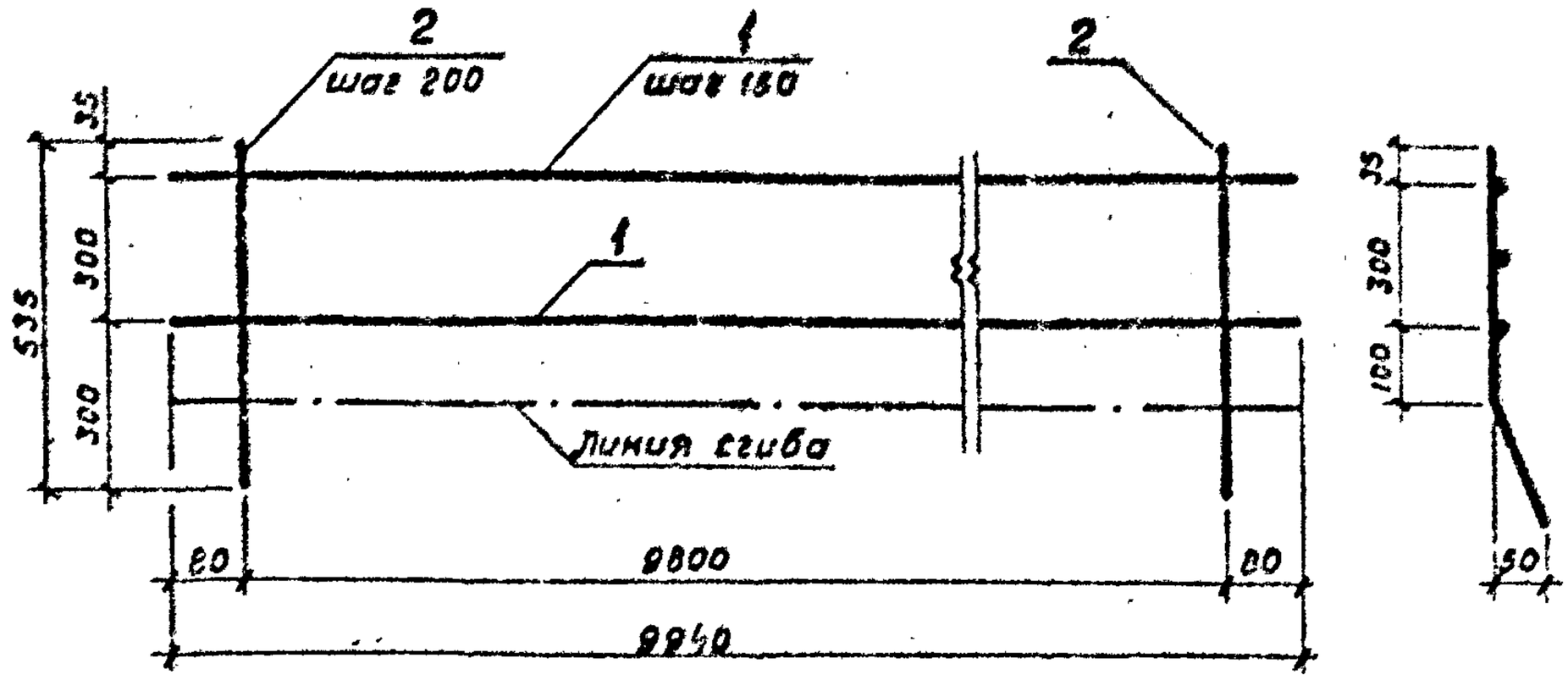

1. Сетку изготовлять при помощи контактной точечной электросварки в соответствии с требованиями ГОСТ 14098-88 и СН 393-78.

Форм.	Зона	поз.	Обозначение	Наименование	кол.	Примечание
				Детали		
Б.4		1	3.820-13.3 02.1.01.03	⌀8А-I ГОСТ 5781-82, ℓ=8940	3	3.53 кг
Б.4		2	3.820-13.3 04.1.00.01	⌀10А-II ГОСТ 5781-82, ℓ=635	50	0.39 кг

Взам. инв. №

Подп. и дата

Инв. № подл.

Разраб.	Рутковская		10.84	3.820-13.3 04.1.00.00	
Провер.	Макеев		11.84	Сетка арматурная СА-7	Стадия: Р; Масса: 30.09; Масштаб:
ГИП	Свиридов		5.11.84		Лист; Листов 1
Н.контр.	Ковш		11.84		Минводхоз БССР Белгипроводхоз г. Минск
Нач.отд.	Козлицкий		11.84		

1581-01

Копировал

Формат А4

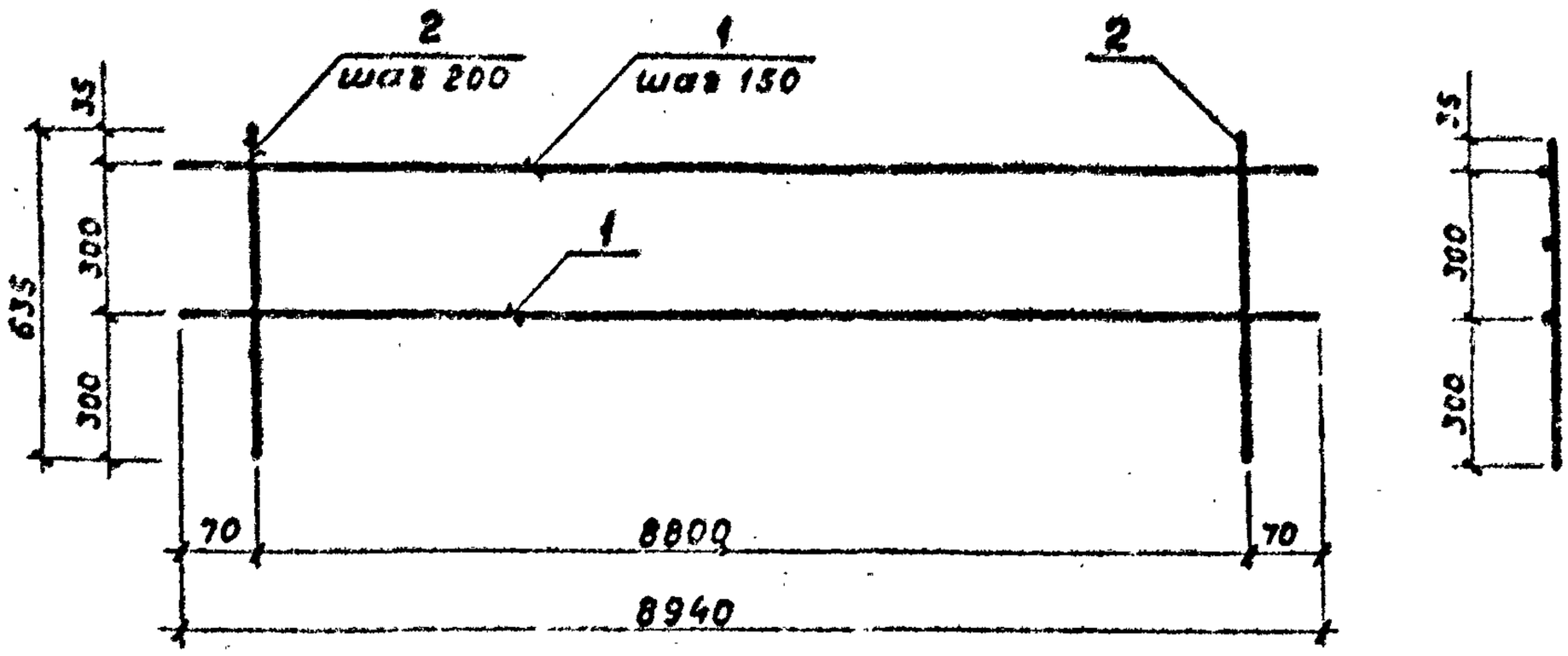

1. Сетку изготовлять при помощи контактной точечной электросварки в соответствии с требованиями ГОСТ 14098-68 и СН 393-78.

Форм.	Зона	Поз.	Обозначение	Наименование	Кол.	Примечание
				Детали		
Б.4		1	3.820-13.3 02.1.01.03	⌀8А-I ГОСТ 5781-82, ℓ=8940	3	3.53 кг
Б.4		2	3.820-13.3 04.2.00.01	⌀10А-III ГОСТ 5781-82, ℓ=635	50	0.39 кг

Взам. инв. №

Подп. и дата

Инв. № подл.

3.820-13.3 04.2.00.00					
Разраб.	Рутковская		10.84	Сетка арматурная СА-8	Стадия: Р; Масса: 30.09; Масшт.:
Провер.	Макеев		11.84		Лист; Листов 1
ГИП	Свиридов		11.84	Минводхоз БССР Белгипроводхоз г. Минск	
Н.контр.	Ковш		11.84		
Нач.отд.	Красуцкий		11.84		

1581-01

Копировал Формат А4

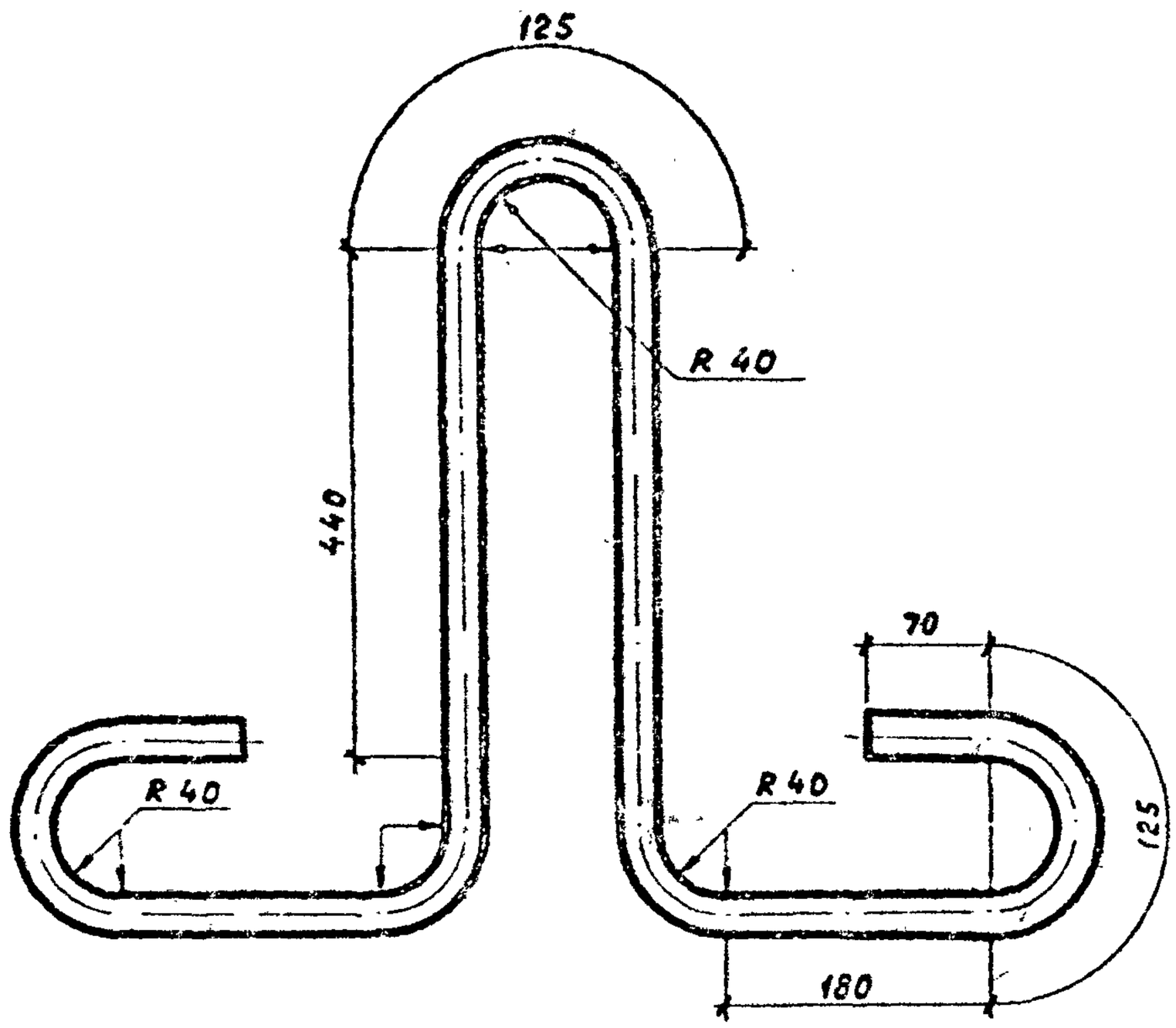

Форм.	Зона	Поз.	Обозначение	Наименование	Кол.	Примечание
			3.820-13.3 04.0.00.01	ф22А-I ГОСТ 5781-82, ℓ=1700	5.07	кг

Разраб.	Рутковская		10.84	3.820-13.3 04.0.00.01		
Провер.	Макеев		11.84	Петля строповочная П-3	Стадия	Масса	Масштаб
					Р	5.07	1:5
					Лист	Листов 1	
ГИП	Свиридов		5.11.84		Минводхоз БССР Белгипроводхоз г. Минск	
Н. контр.	Ковш		11.84			
Нач. отд.	Красуцкий		11.84			

Взам. инв. №

Подп. и дата

Инв. № подл.

1581-01

Копировал

Формат А4

Форм.	Зона	Поз.	Обозначение	Наименование	Кол.	Примечание
				Документация		
А4			3.820-13.3 00.0.00.00 ТО	Техническое описание		
А4			3.820-13.3 05.0.00.00 СБ	Сборочный чертеж		
				Сборочные единицы		
			3.820-13.3 05.0.00.00	НС 1		
А4		1	3.820-13.3 05.1.00.00	Каркас пространственный КП-9	1	
А4		2	3.820-13.3 05.2.00.00	Изделие закладное ЗД-4	4	
				Детали		
А4		3	3.820-13.3 05.3.00.00	Петля строповочная П-4	2	
				Материалы		
				Бетон гидротехнический М300, Мрз-8-4 ГОСТ 4795-68	1.39	$м^3$

Взам. инв. №

Подп. и дата

Инв. № подл.

Разраб.	Мирощенко		10.84	3.820-13.3 05.0.00.00	
Провер.	Макеев		11.84		
ГИП	Свиридов		11.84	Насадка НС 1	Минводхоз БССР Белгипроводхоз г. Минск
Н. контр.	Ковш		11.84		
Нач. отд.	Красуцкий		11.84		

Стадия	Лист	Листов
Р		1

1581-01

Копировал

Формат А4

1-1

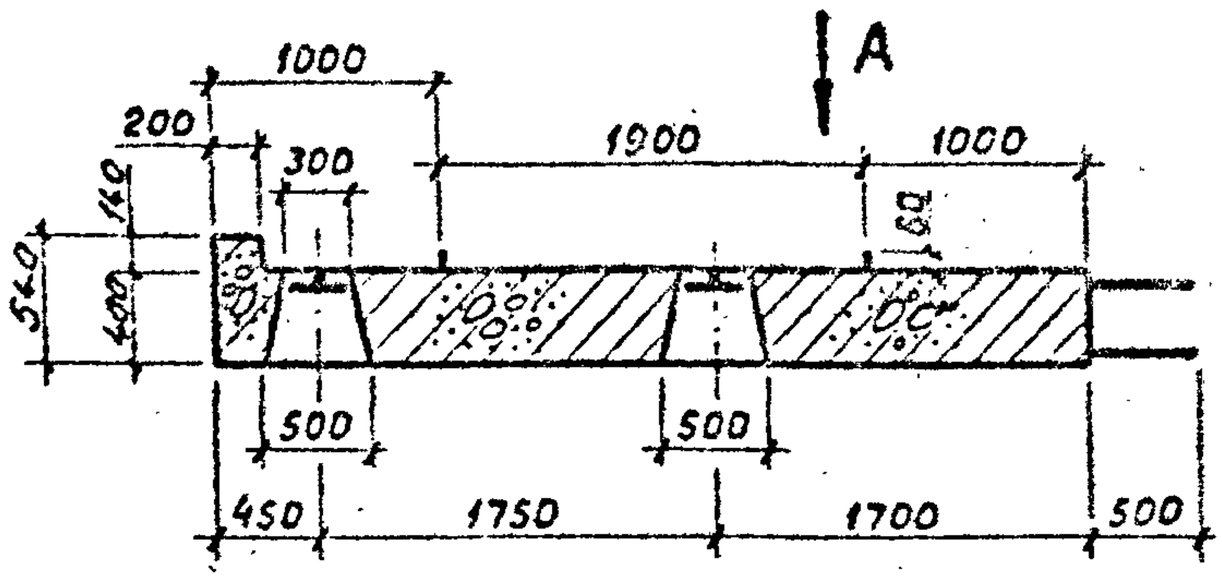

2-2

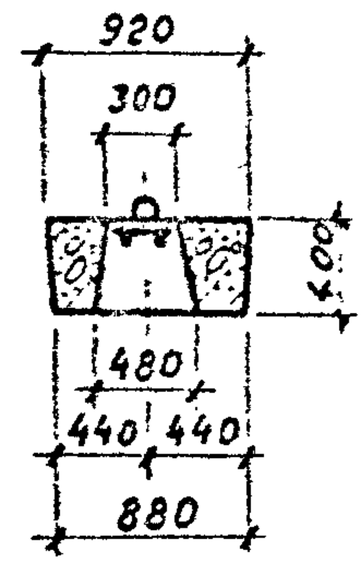

A

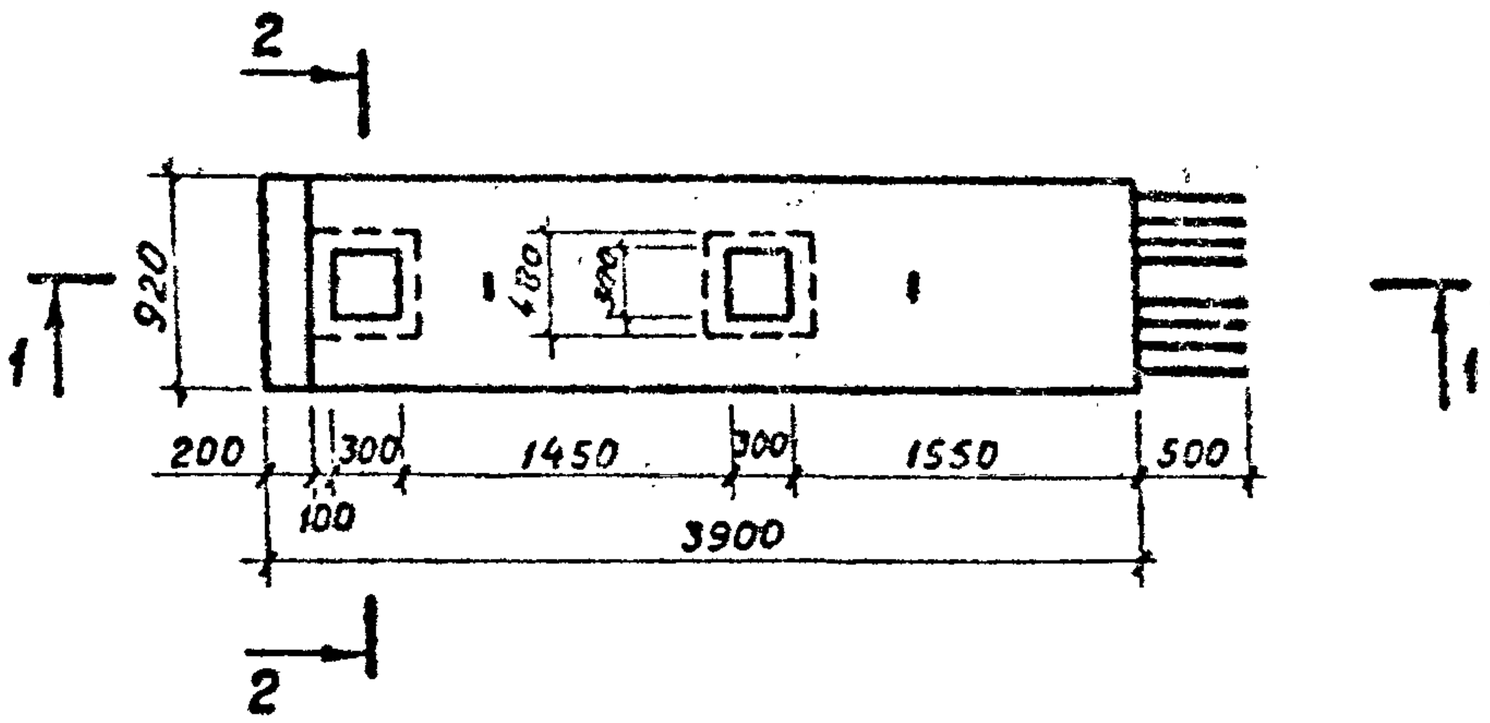

1. Защитный слой бетона 3 сантиметра.

				3.820-13.3		05.0.00.00 СБ	
Разраб.	Мирощенко		10.84	Насадка НС 1.	Стадия	Масса	Масшт.
Провер.	Макеев		11.84		Р	3475	1:50
ГИП	Свиридов		5.11.84		Лист 1	Листов 4	
Н. контр.	Ковш		11.84		Минводхоз БССР Белгипроводхоз г. Минск		
Нач отд.	Красуцкий		11.84				

Взам инв. №

Подп. и дата

Инв № подл.

1581-01

Копировал

Формат А4

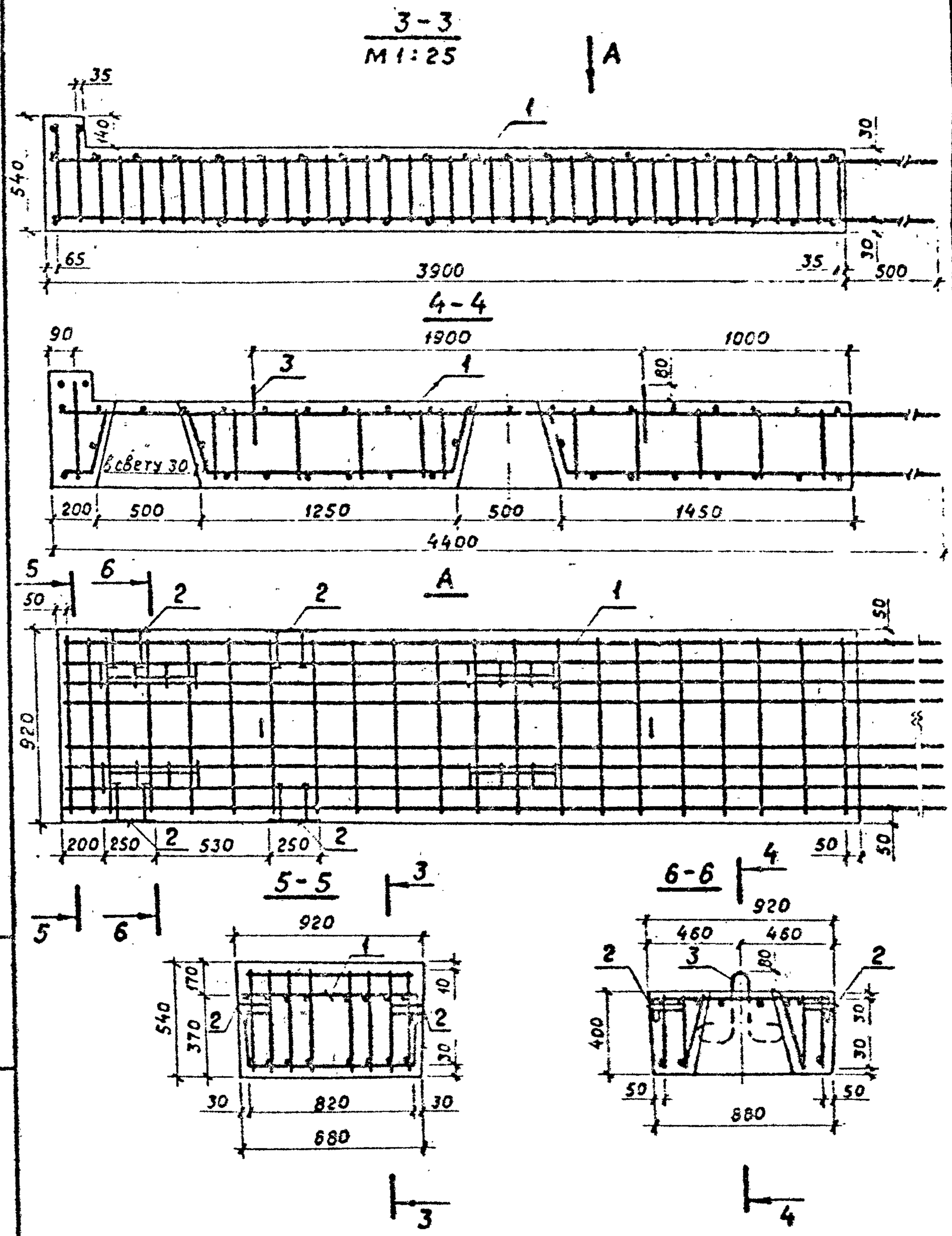

Взам. инв. №	
Подп. и дата	
Инв. № подл.	

3.820-13.3	05.0.00.00 СБ	Лист 2

1581-01

Копировал: Формат А4

3-3
М 1:10

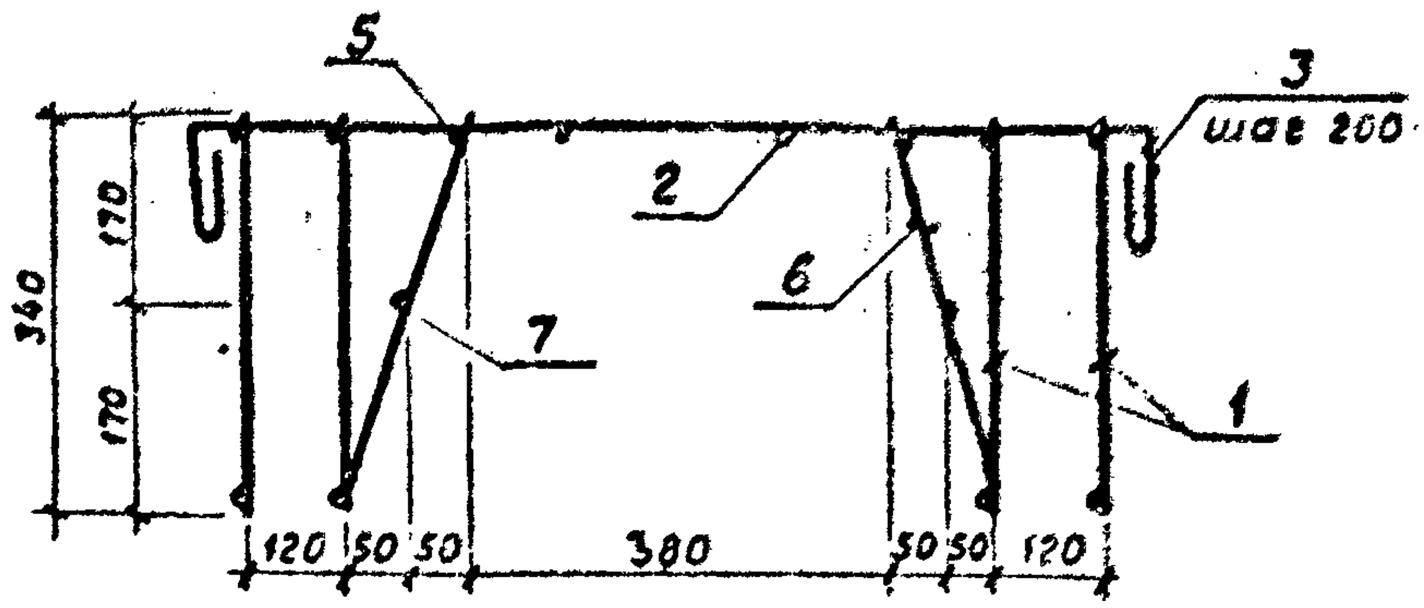

4-4
М 1:10

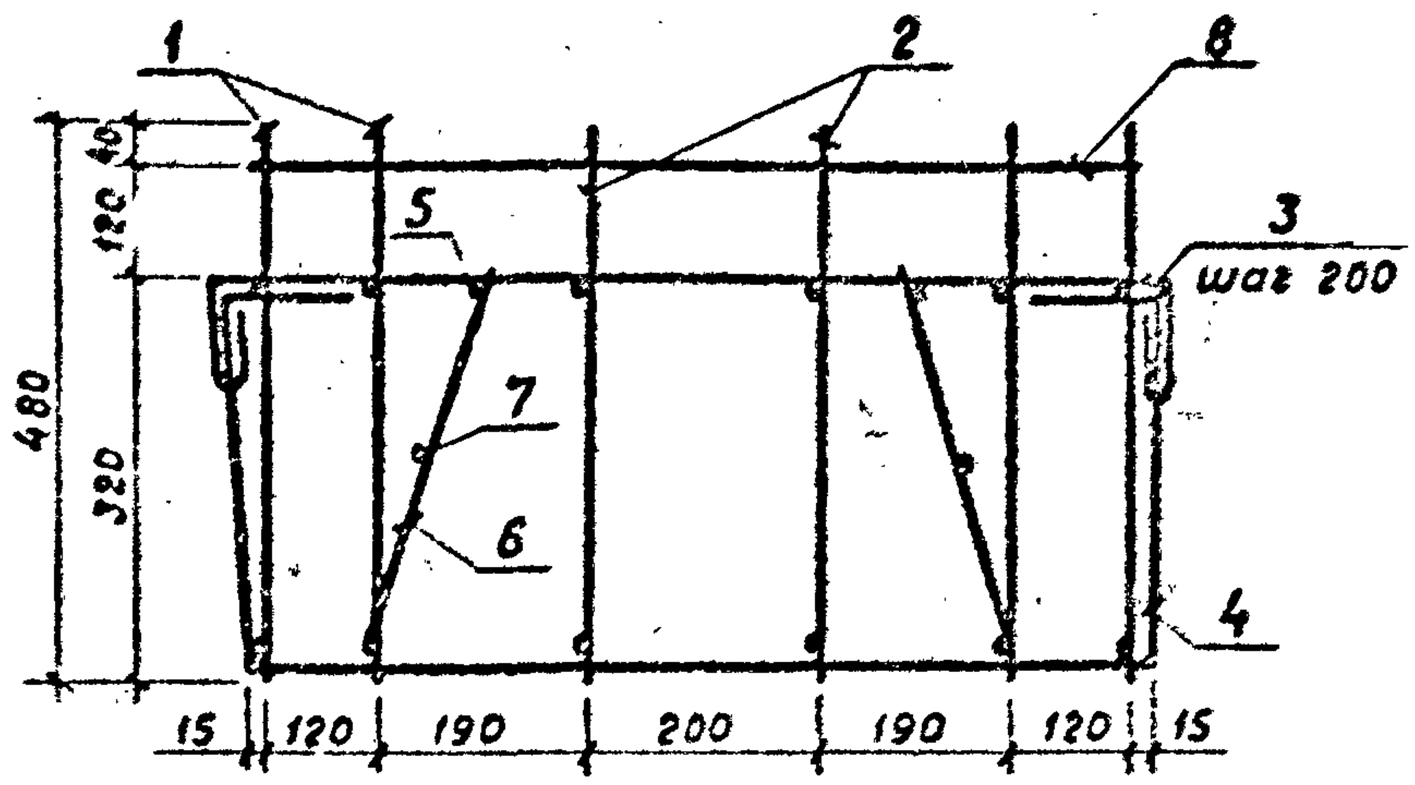

1. Каркас изготовлять при помощи контактной точечной электросварки в соответствии с требованиями ГОСТ 14098-68 и СН 393-78.

Взам. инв. №
Подп. и дата
Инв. № подл.

3.820-13.3	05.1.00.00 СБ	Лист 3

1581-01

Ведомость расхода стали на один элемент, кг

Таблица 1

Марка элемента	Изделия арматурные							Всего	
	Арматура класса								
	А-I			А-III					
	ГОСТ 5781-82			ГОСТ 5781-82					
	⌀8	⌀16	Итого	⌀10	⌀12	⌀14	Итого		
НС 1	51.01	4.56	55.57	18.55	15.52	21.12	53.19	108.76	

Продолжение таблицы 1

Изделия закладные						Общий расход
Арматура класса		Прокат марки			Всего	
А-III		ВСт3кп2				
ГОСТ 5781-82		ГОСТ 535-79				
⌀12	Итого	δ	δ	Итого		
2.08	2.08	0.64	13.36	14.0	16.08	124.84

Взам. инв. №

Подп. и дата

Инв. № подл.

1581-01

Копировал Raufs Формат А4

Форм.	Зона	Поз.	Обозначение		Наименование	Кол.	Примечание
					Сборочные единицы		
А4		1	3.820-13.3	05.1.01.00	Каркас плоский КР-3	4	
А4		2	3.820-13.3	05.1.02.00	Каркас плоский КР-4	2	
					Детали		
А4		3	3.820-13.3	05.1.00.01	⌀8А-I ГОСТ 5781-82, ℓ=1390	20	
А4		4	3.820-13.3	05.1.00.02	⌀8А-I ГОСТ 5781-82, ℓ=1675	14	
Б.Ч.		5	3.820-13.3	05.1.00.03	⌀10А-III ГОСТ 5781-82, ℓ=4370	2	2.70 кг
Б.Ч.		6	3.820-13.3	05.1.00.04	⌀8А-I ГОСТ 5781-82, ℓ=370	8	0.15 кг
Б.Ч.		7	3.820-13.3	05.1.00.05	⌀8А-I ГОСТ 5781-82, ℓ=480	4	0.19 кг
Б.Ч.		8	3.820-13.3	05.1.00.06	⌀8А-I ГОСТ 5781-82, ℓ=880	2	0.34 кг

Подп. и дата | Инв. № подл. | Взам. инв. №

Разраб.	Мирощенко		10.84	3.820-13.3 05.1.00.00	
Провер.	Макеев		11.84	Каркас пространственный КП-9	Стадия: Р; Лист: ; Листов: 1
ГИП	Свиридов		5.11.84		Минводхоз БССР Белгипроводхоз г. Минск
Н. контр.	Ковш		11.84		
Нач. отд.	Красуцкий		11.84		

1581-01

Копировал: Формат А4

1-1

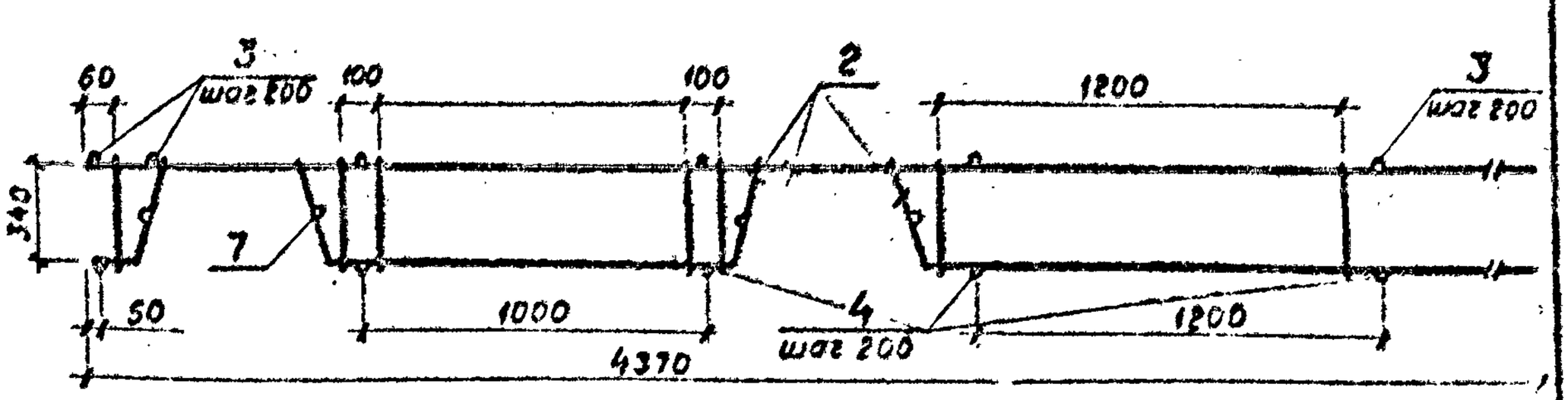

2-2

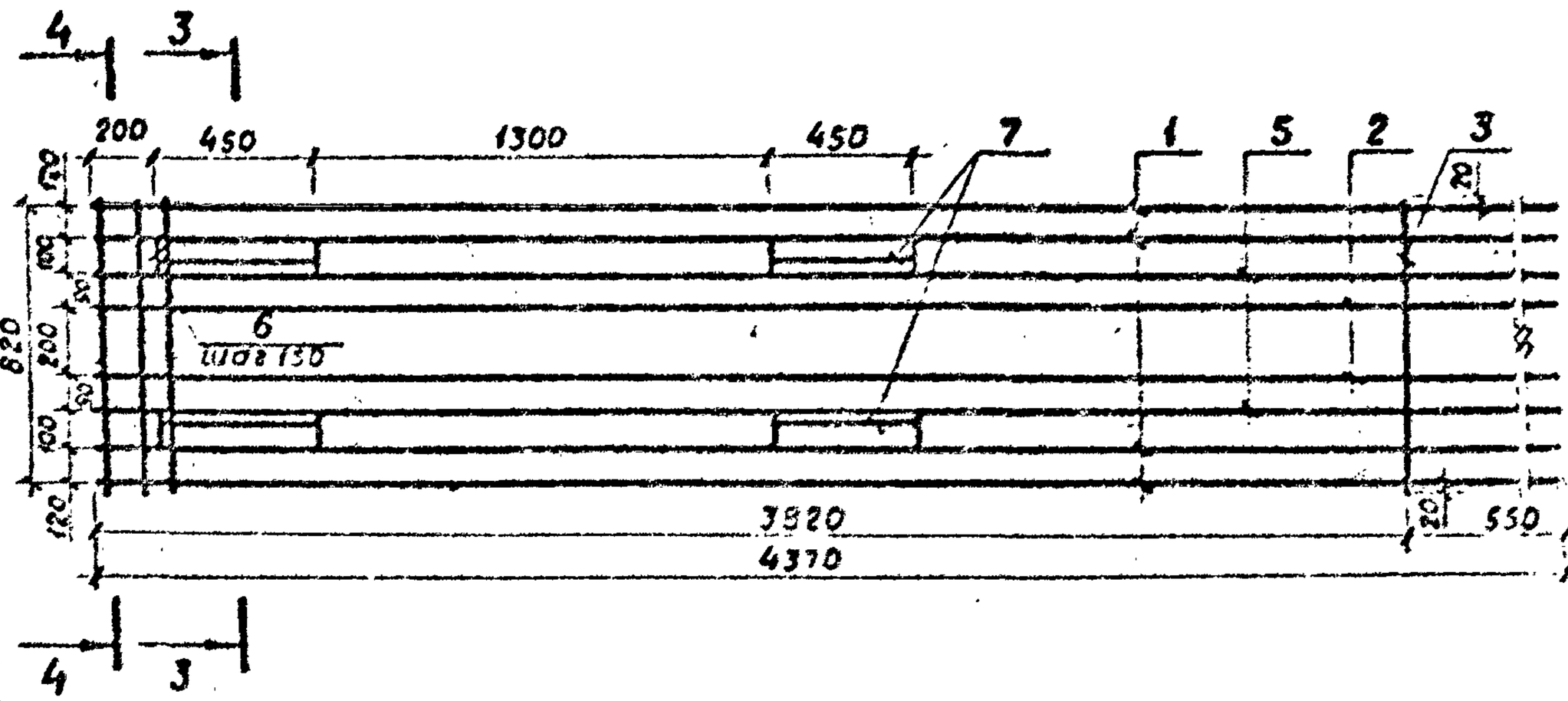

				3.820-13.3	05.1.00.00 СБ	
Разраб.	Мирощенко		10.84	Каркас пространственный КП-9	Стадия	Масса	Масшт.
Провер.	Макеев		11.84		Р	103.90	1:25
ГИП	Свиридов		5.11.84		Лист	Листов 1
Н.контр.	Ковш		11.84		Минводхоз БССР Белгипроводхоз г. Минск	
Нач.отд.	Красуцкий		11.84			

Взам. инв. №

Подп. и дата

Инв. № подл.

1521-01

Копировал Формат А4

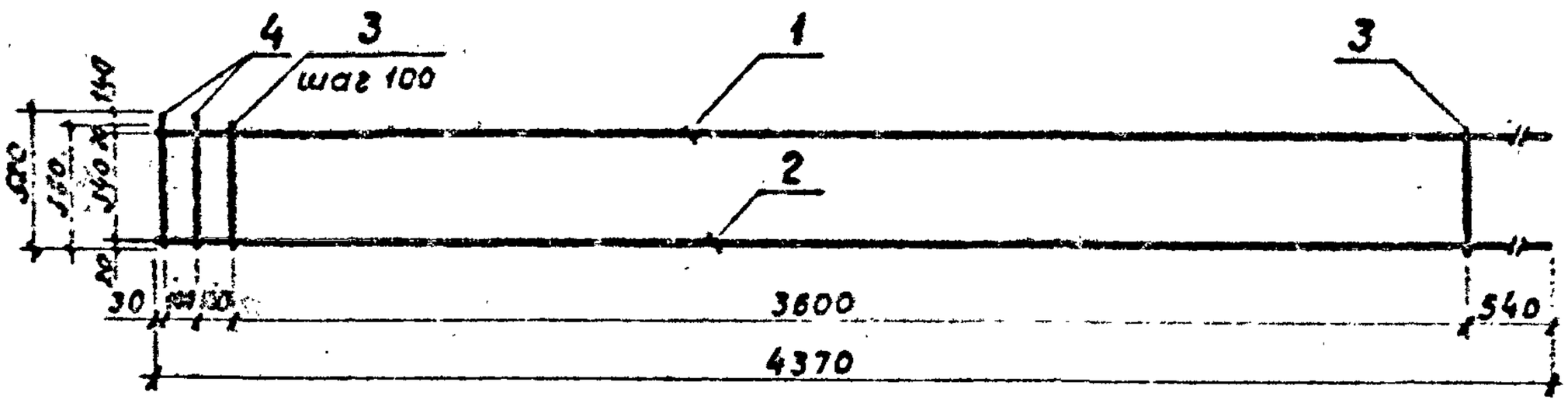

1. Каркас изготовлять при помощи контактной точечной электросварки в соответствии с требованиями ГОСТ 14098-68 и СН 393-78.

Форм.	Зона	Поз.	Обозначение		Наименование	Кол.	Примечание
					Детали		
Б4		1	3.820-13.3	05.1.01.01	⌀12А-III ГОСТ 5781-82, ℓ=4370	1	3.88 кг
Б4		2	3.820-13.3	05.1.01.02	⌀14А-III ГОСТ 5781-82, ℓ=4370	1	5.28 кг
Б4		3	3.820-13.3	05.1.01.03	⌀8А-I ГОСТ 5781-82, ℓ=380	38	0.15 кг
Б4		4	3.820-13.3	05.1.01.04	⌀8А-I ГОСТ 5781-82, ℓ=520	2	0.20 кг.

Взам. инв. №

Подп. и дата

Инв. № подл.

Разраб.	Мирощенко		10.84	3.820-13.3 05.1.01.00			
Провер.	Макеев		11.84	Каркас плоский КР-3	Стадия	Масса	Масшт
ГИП	Свиридов		5.84		Р	15.27	1:25
					Лист	Листов 1	
Н. контр.	Ковш		11.84		Минводхоз БССР Белгипроводхоз г. Минск		
Нач. отд.	Красуцкий		11.84				

1581-01

Копировал

Формат А4

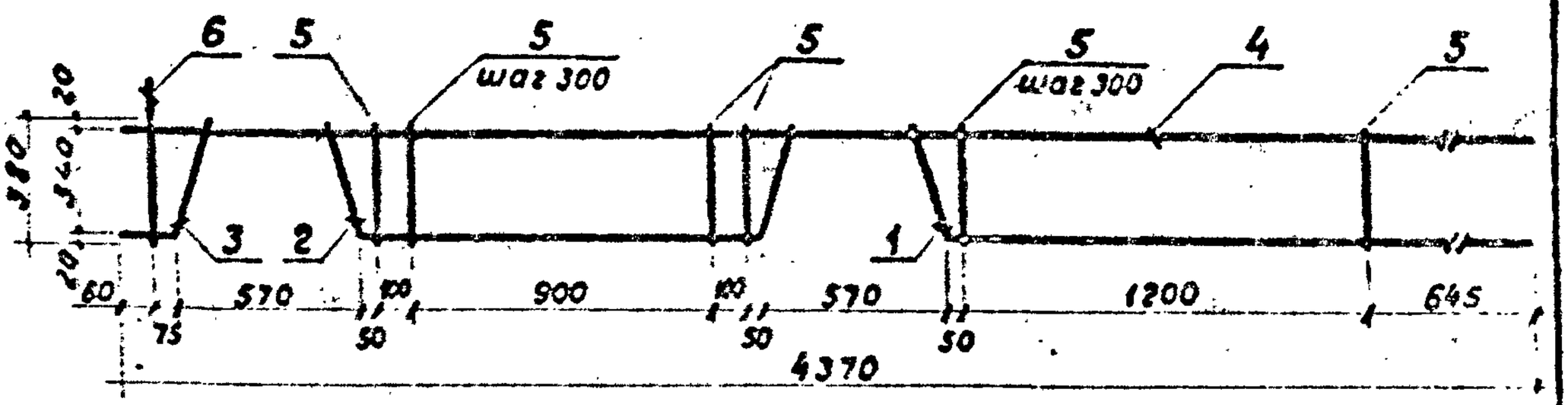

1. Каркас изготовлять при помощи контактной точечной электросварки в соответствии с требованиями ГОСТ 14098-68 и СН 393-78.

			Обозначение		Наименование		Примечание
					Детали		
А4		1	3.820-13.3	05.1.02.01	⌀10А-III ГОСТ 5781-82, ℓ=2265	1	
А4		2	3.820-13.3	05.1.02.02	⌀10А-III ГОСТ 5781-82, ℓ=1900	1	
А4		3	3.820-13.3	05.1.02.03	⌀10А-III ГОСТ 5781-82, ℓ=505	1	
Б4		4	3.820-13.3	05.1.00.03	⌀10А-III ГОСТ 5781-82, ℓ=4370	1	заимств
Б4		5	3.820-13.3	05.1.01.03	⌀8А-I ГОСТ 5781-82, ℓ=380	11	заимств.
Б4		6	3.820-13.3	05.1.01.04	⌀8А-I ГОСТ 5781-82, ℓ=520	1	заимств.

Взам. инв. №

Подп. и дата

Инв. № подл.

Разраб.	Мирощенко		10.84	3.820-13.3 05.1.02.00	
Провер.	Макеев		11.84	Каркас плоский КР-4	Стадия: Р; Масса: 7.44; Масштаб: 1:25
ГИП	Свиридов		11.84		Лист; Листов 1
Н. контр.	Ковш		11.84		Минводхоз БССР Белгипроводхоз г. Минск
Нач. отд.	Красуцкий		11.84		

1581-01

Копировал Ямпрез Формат А4

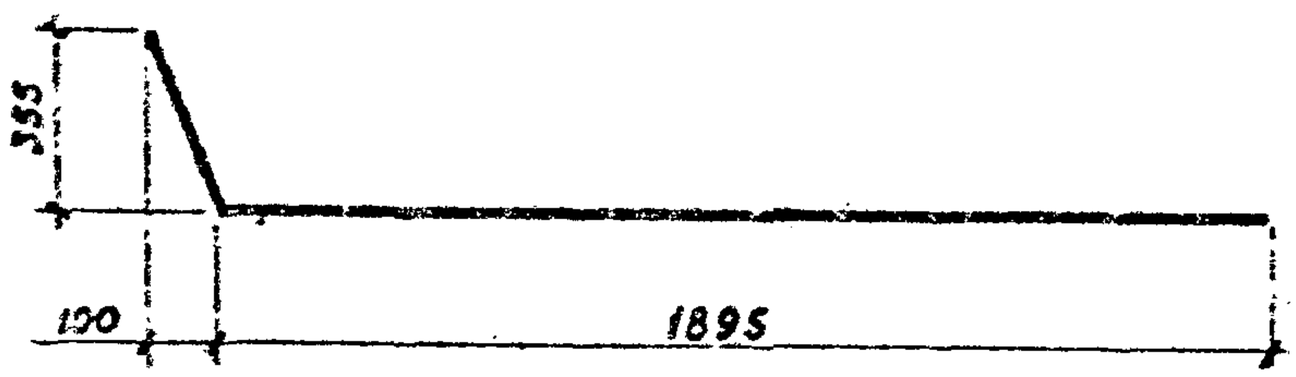

Форм.	Зона	Поз.	Обозначение	Наименование	Кол.	Примечание
Б.Ч.			3.820-13.3 05.1.02.01	Ф10А-III ГОСТ 5781-82, ℓ=2265	1	

3.820-13.3 05.1.02.01				
Стержень арматурный	Стадия	Масса	Масшт.	
	Р	1.40	1:20	
	Лист	Листов 1		
Сталь 35 ГС ГОСТ 5781-82	Минводхоз БССР Белгипроводхоз г. Минск			

Разраб.	Мирощенко		10.84
Провер.	Макеев		11.84
ГИП	Свиридов		11.84
Н. контр.	Ковш		11.84
Нач. отд.	Красуцкий		11.84

Взам. инв. №

Подп. и дата

Инв. № подл.

1581-01

Копировал

Формат А4

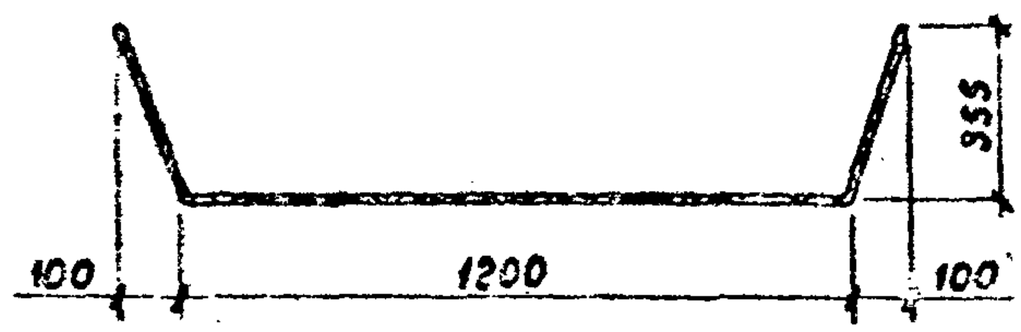

Форм.	Зона	Поз.	Обозначение	Наименование	Кол.	Примечание
Вч			3.820-13.3 05.1.02.02	Ф10А-Ⅱ ГОСТ 5781-82, ℓ=1900	1	

Взам. инв. №

Подп. и дата

Инв. № подл.

Разраб.	Мирощенко		10.84	3.820-13.3 05.1.02.02		
Провер.	Мокеев		11.84	Стержень арматурный	Стадия	Масса	Масшт.
					Р	1.17	1:20
					Лист	Листов 1	
ГИП	Свиридов		5.11.81	Сталь 35 ГС ГОСТ 5781-82	Минводхоз БССР Белгипроводхоз г. Минск		
Н. контр.	Ковш		11.84				
Нач. отд.	Красуцкий		11.84				

1581-01

Копировал Фамия Формат А4

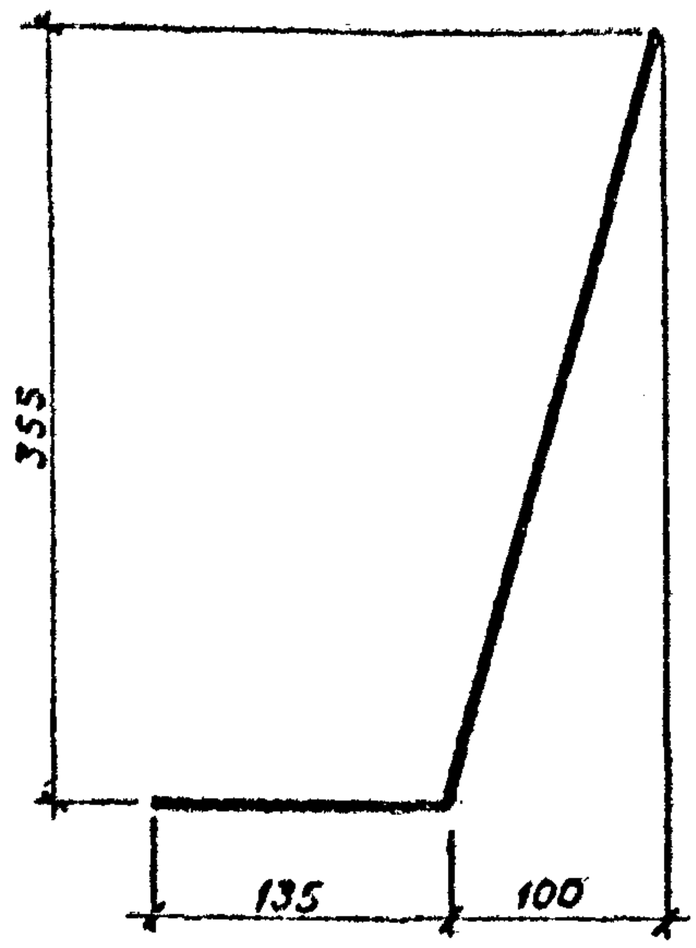

Форм.	Зона	Поз.	Обозначение	Наименование	Кол.	Примечание
5.4			3.820-13.3 05.1.02.03	ф10А-III ГОСТ 5781-82, ℓ = 505	1	

Разраб.	Мирощенко		10.84	3.820-13.3 05.1.02.03		
Провер.	Макеев		11.84	Стержень арматурный	Стадия: Р	Масса: 0.31 / Масшт.: 1:5
ГИП	Свиридов		5.11.84	Сталь 35ГС	Лист	Листов 1
Н.контр.	Ковш		11.84		Минводхоз БССР Белгипроводхоз г. Минск	
Нач.отд.	Красуцкий		11.84			

Взам. инв. №

Подп. и дата

Инв. № подл.

1581-01

Копировал

Формат А4

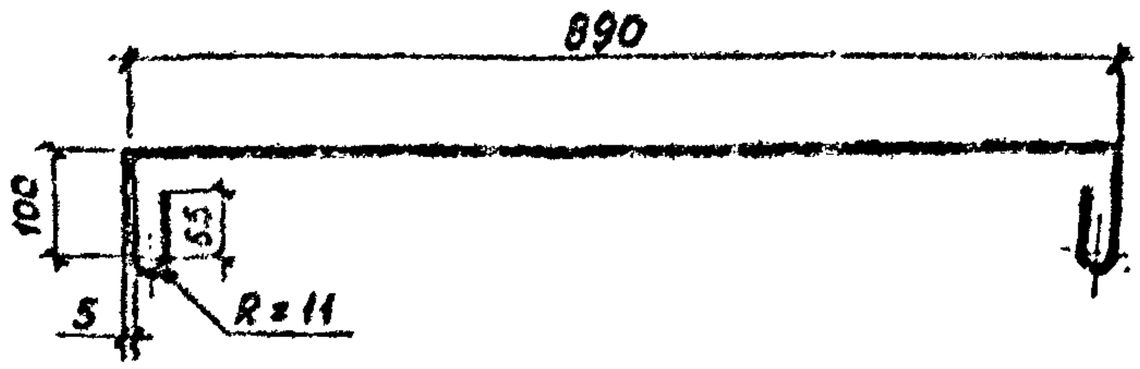

Форм.	Зона	Поз.	Обозначение	Наименование	Кол.	Примечание
Б.4			3.820-13.3 05.1.00.01	ФВА-I ГОСТ 5781-82, ℓ=1390		

Разраб.	Мирощенко		10.84	3.820-13.3 05.1.00.01		
Провер.	Макеев		11.84	Стержень арматурный	Стадия	Масса	Масшт.
					Р	0.55	1:10
					Лист	Листов 1
ГИП	Свиридов		11.84		Минводхоз БССР Белгипроводхоз г. Минск	
Н.контр.	Ковш		11.84			
Нач.отд	Красуцкий		11.84			

Взам. инв. №

Подп. и дата

Инв. № подл.

1581-01

Копировал Ремфиз Формат А4

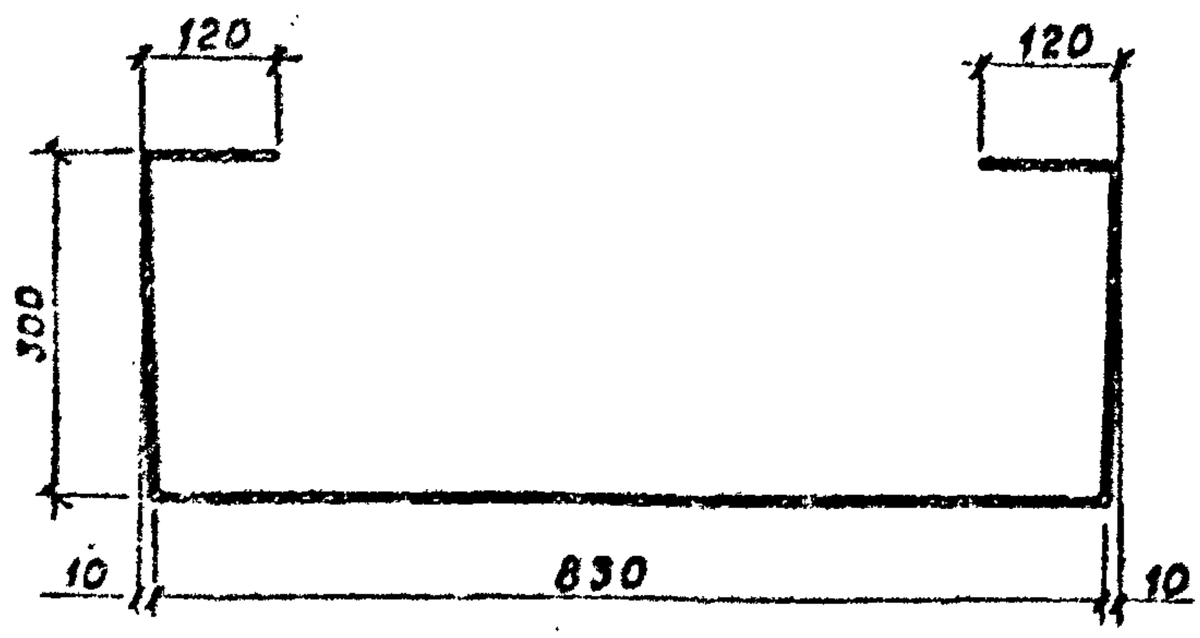

Форм.	Зона	Поз.	Обозначение	Наименование	Кол.	Примечание
5.4			3.820-13.3 05.1.00.02	⌀8А-I ГОСТ 5781-82, ℓ=1675		

Разраб.	Мирощенко		10.84	3.820-13.3 05.1.00.02	
Провер.	Макеев		11.84	Стержень арматурный	Стадия: Р; Масса: 0.66; Масшт.: 1:10; Лист; Листов 1
ГИП	Свиридов		11.84	Сталь 35 ГС	Минводхоз БССР Белгипроводхоз г. Минск
Н. контр.	Ковш		11.84		
Зав. отд.	Красуцкий		11.84		

Взам. инв. №

Подп. и дата

Инв. № подл.

1581-01

Копировал

Формат А4

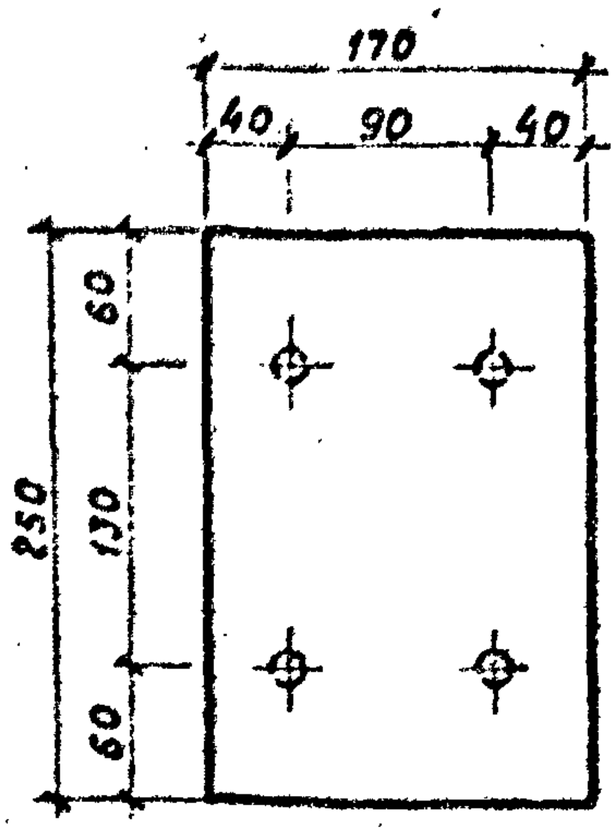

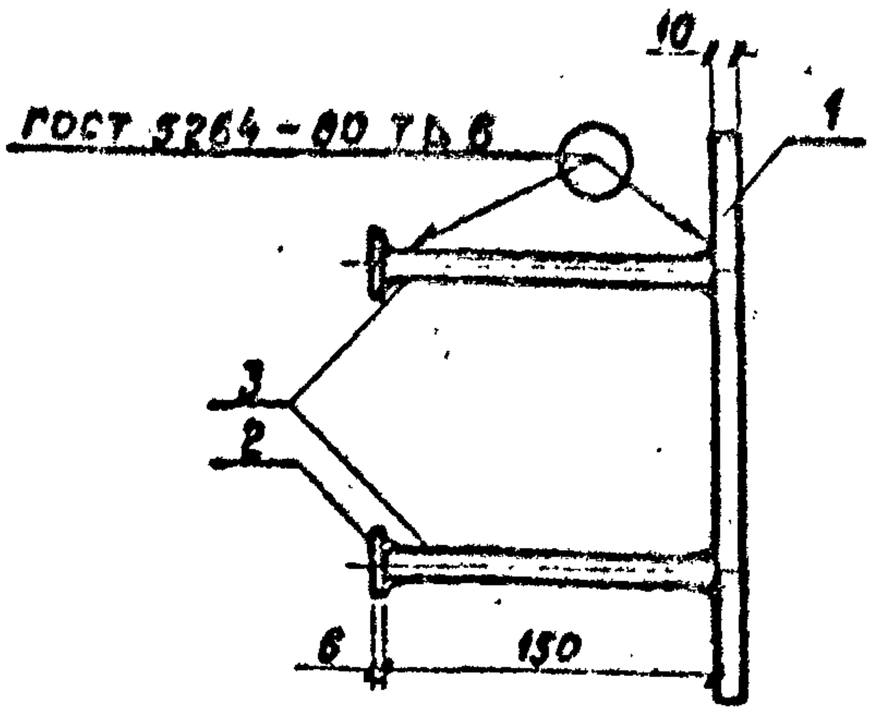

1. Сварку производить электродом Э-42 ГОСТ 9467-75.

Формат	Зона	Поз.	Обозначение	Наименование	Кол.	Примечание
				Детали		
Б.4		1	3.820-13.3 05.2.00.01	Полоса 10×170 ГОСТ 103-76 Ст 6 ГОСТ 535-79		
				L = 250	1	3.34 кг
Б.4		2	3.820-13.3 05.2.00.02	Полоса 6×30 ГОСТ 103-76 Ст 6 ГОСТ 535-79		
				L = 30	4	0.04
Б.4		3	3.820-13.3 05.2.00.03	⌀12А-III ГОСТ 5781-82, ℓ = 150	4	0.13 кг

Взам. инв. №

Подп. и дата

Инв. № подл.

Разраб.	Упрощенко		10.84	3.820-13.3 05.2.00.00	
Провер.	Макеев		11.84	Изделие закладное ЗД-4	Стадия: Р; Масса: 4.02; Масшт.: 1:5
ГИП	Свиридов		11.84		Лист; Листов 1
Н. контр.	Ковш		11.84		Минводхоз БССР Белгипроводхоз г. Минск
Утвер.	Красуцкий		11.84		

1581-01

Копировал Формат А4

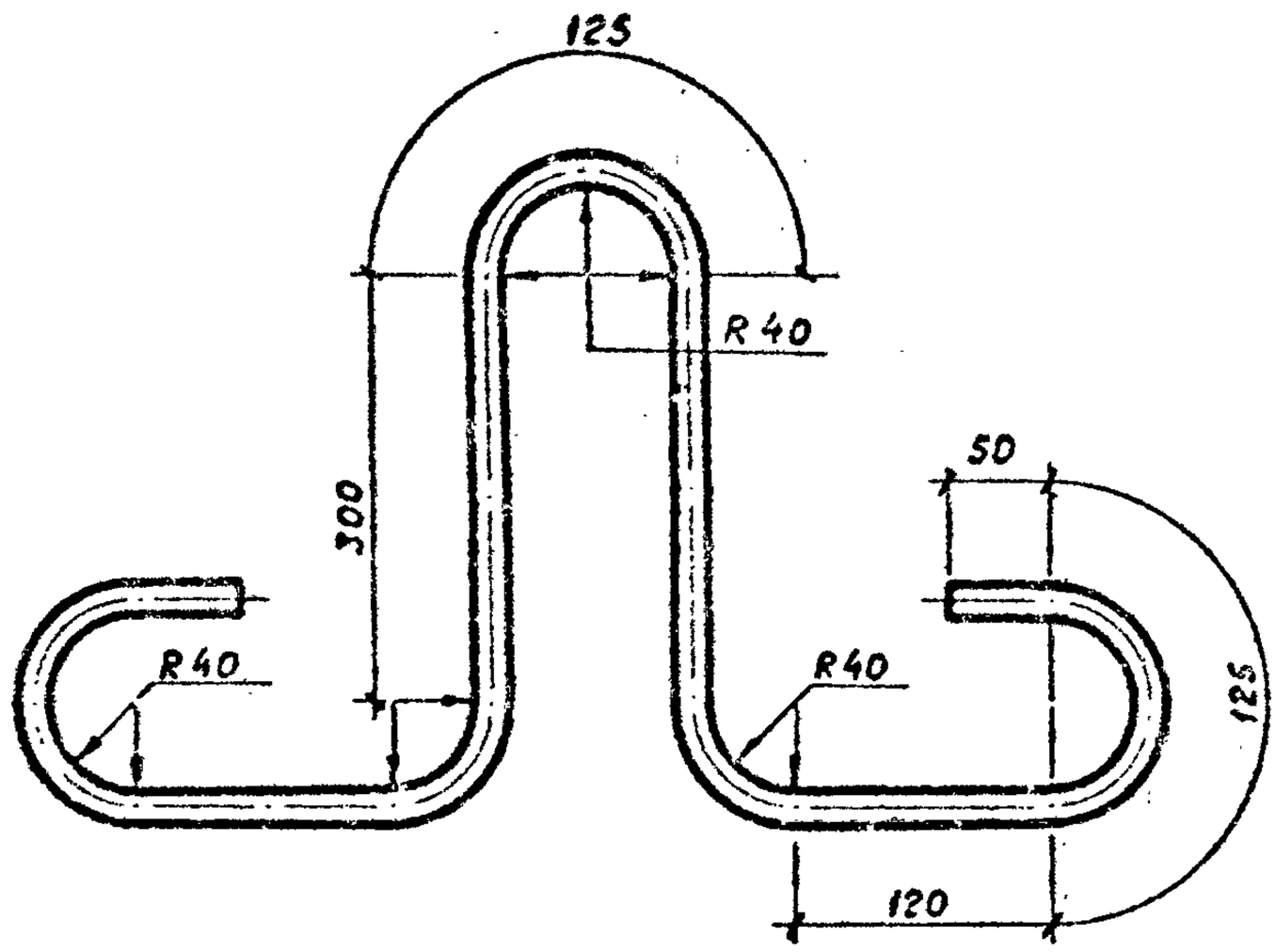

Форм.	Зона	Поз.	Обозначение	Наименование	Кол.	Примечание
			3.820-13.3 05.2.00.00	⌀16А-I ГОСТ 5781-82, ℓ=1440	2.28	кг

Взам. инв. №

Подп. и дата

Инв. № подл.

Разраб.	Рутковская		10.84	3.820-13.3 05.3.00.00	
Провер.	Макеев		11.84	Петля строповочная П-4	Стадия: Р; Масса: 2.28; Масшт.:
					Лист; Листов 1
ГИП	Свиридов		11.84	Ст. 3 ВСп.	Минводхоз БССР Белгипроводхоз г. Минск
Н. контр.	Ковш		11.84		
Нач. отд.	Красуцкий		11.84		

1581-01

Копировал Формат А4

Форм.	Зона	Поз.	Обозначение	Наименование	Кол.	Примечание
				Документация		
А4			3.820-13.3 00.0.00.00 ТО	Техническое описание		
А4			3.820-13.3 06.0.00.00 СБ	Сборочный чертеж		
А4			3.820-13.3 06.0.00.00 ВС	Выборка стали		
				Сборочные единицы		
			3.820-13.3 06.0.00.00	П10		
А4		1	3.820-13.3 06.1.00.00	Каркас плоский КР-5	2	1.37 кг
А4		2	3.820-13.3 06.2.00.00	Сетка арматурная СА-5	1	23.45 кг
А4		3	3.820-13.3 06.3.00.00	Сетка арматурная СА-10	1	13.6 кг
				Детали		
А4		4	3.820-13.3 06.0.00.01	Петля строповочная П-5	4	1.03 кг
				Материалы		
				Бетон гидротехнический М300, Мр3-В-4 ГОСТ 4795-68	0.6	$м^3$

Взам. инв. №

Подп. и дата

Инв. № подл.

Разраб.	Рутковская		10.84	3.820-13.3 06.0.00.00			
Провер.	Макеев		11.84	Переходная плита П10	Стадия	Лист	Листов
ГИП	Свиридов		11.84		Р		1
Н.контр.	Кобш		11.84		Минводхоз БССР Белгипроводхоз г. Минск		
Нач отд	Красуцкий		11.84				

1581-01

Копировал Формат А4

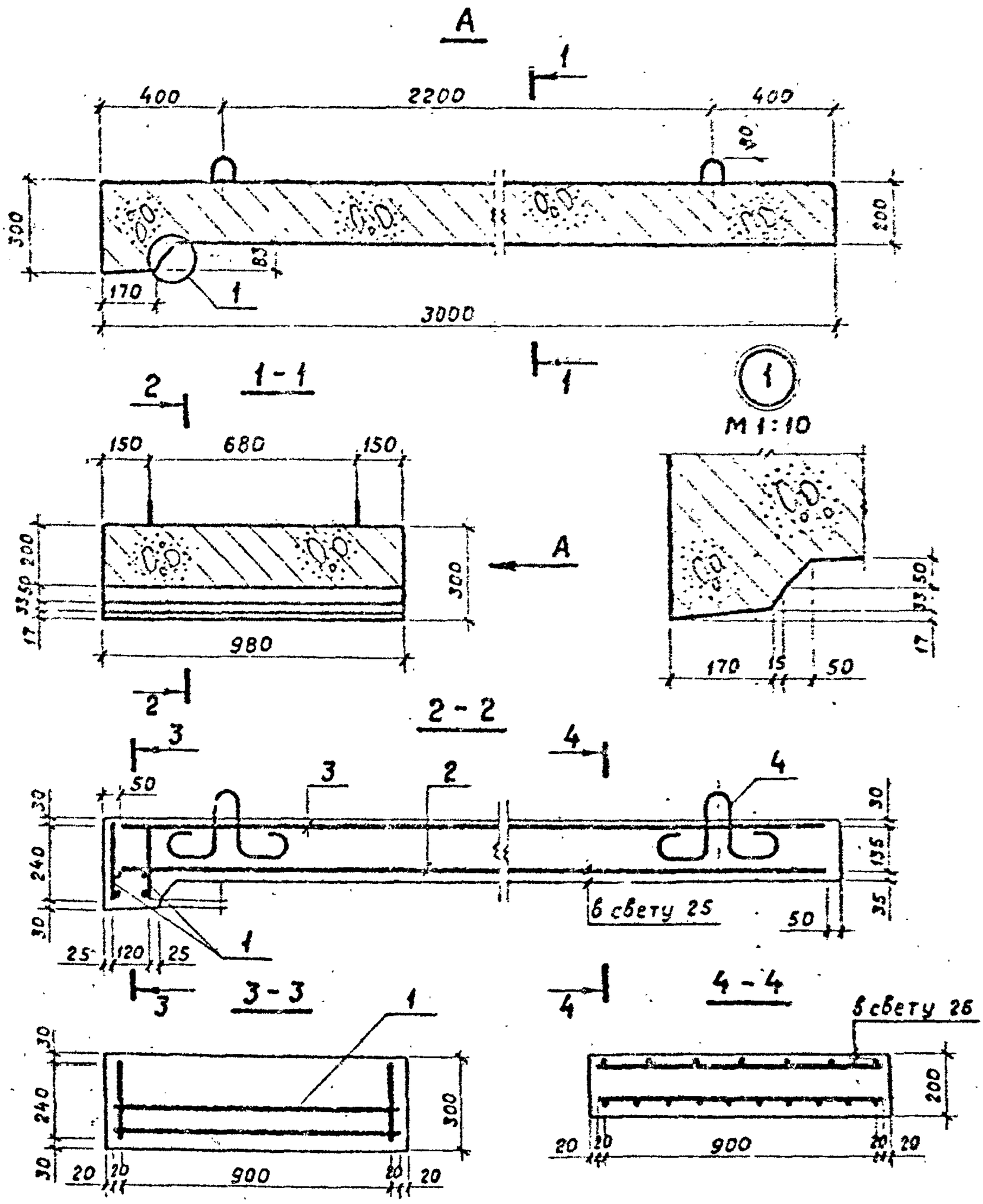

1. Защитный слой бетона 3 сантиметра.

				3.820-13.3	06.0.00.00 СБ	
				Переходная плита П10	Стадия	Масса	Масшт.
Разраб.	Рутковская		10.84		Р	1500	
Провер.	Макеев		11.84		Лист	Листов 1	
ГИП	Свиридов		11.84		Минводхоз БССР Белгипроводхоз г Минск		
Н. контр.	Ковш		11.84				
Нач. отд.	Красуцкий		11.84				

Взам. инв. №

Подп. и дата

Инв. № подл.

1581-01

Копировал

Формат А4

Ведомость расхода стали на один элемент, кг

Марка элемента	Изделия арматурные					Всего	Общий расход
	Арматура класса						
	А-I			А-III			
	ГОСТ 5781-82			ГОСТ 5781-82			
	ф8	ф12	Итого	ф10	Итого		
П1 1	21.89	4.12	26.01	17.9	17.9	43.91	43.91

Разраб.	Рутковская		12.84	3.820-13.3 06.0.00.00 ВС			
Провер.	Макеев		11.84	Выборка стали	Стадия	Масса	Масшт.
					Р	43.91	
					Лист 1	Листов 1	
ГИП	Сбуридов		11.84		Минводхоз БССР Белгипроводхоз г. Минск		
Н. контр.	Ковш		11.84				
Нач. отд.	Хросуцкий		11.84				

Подп. и дата

Инв. № подл.

Взам. инв. №

1581-01

Копировал

Формат А4

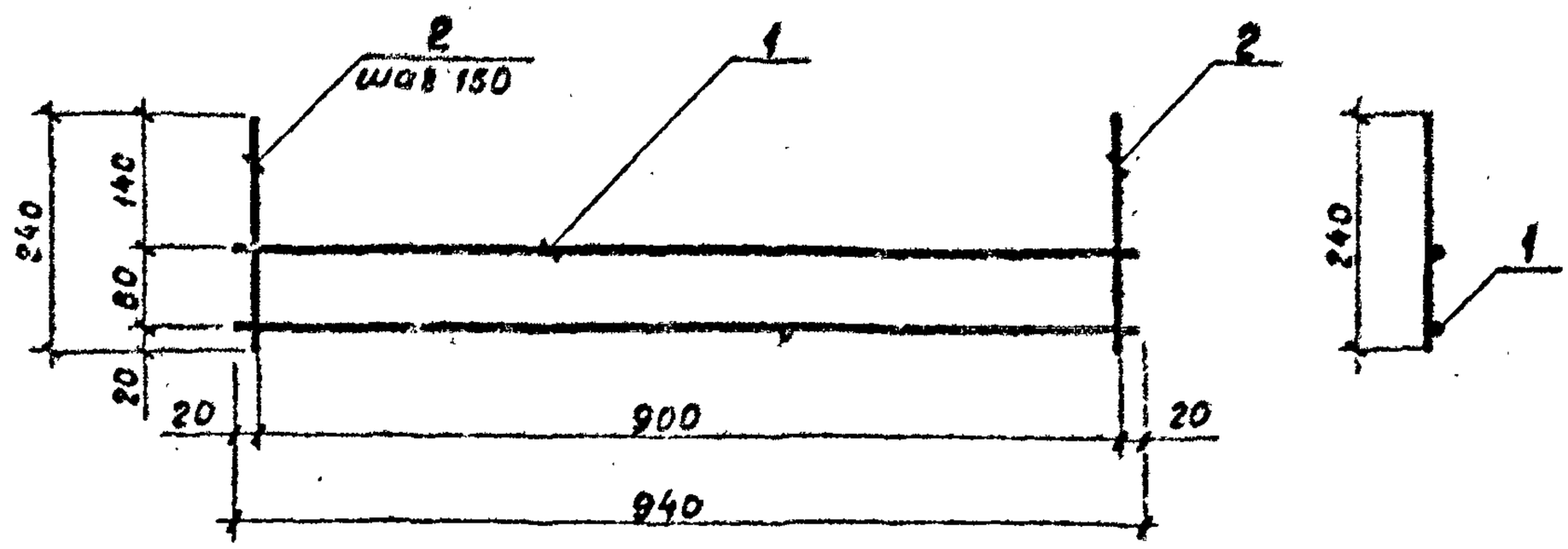

1. Каркас изготовлять при помощи контактной точечной электросварки в соответствии с требованиями ГОСТ 14098-68 и СН 393-78.

Форм.	Зона	Поз.	Обозначение		Наименование	Кол.	Примечание
					Детали		
Б.Ч.		1	3.820-13.3	06.1.00.01	⌀8А-I ГОСТ 5781-82, ℓ=940	2	0.37 кг
Б.Ч.		2	3.820-13.3	06.1.00.02	⌀8А-I ГОСТ 5781-82, ℓ=240	7	0.09 кг

Взам. инв. №

Подп. и дата

Инв. № подл.

Разраб.	Рутковская		10.84	3.820-13.3		06.1.00.00	
Провер.	Макеев		11.84	Каркас плоский КР-5	Стадия	Масса	Масшт.
					Р	1.37	
					Лист	Листов 1	
ГИП	Свиридов		11.84		Минводхоз БССР Белгипроводхоз г. Минск		
Н.контр.	Ковш		11.84				
Нач.отд.	Косицкий		11.84				

1581-01

Копировал

Формат А4

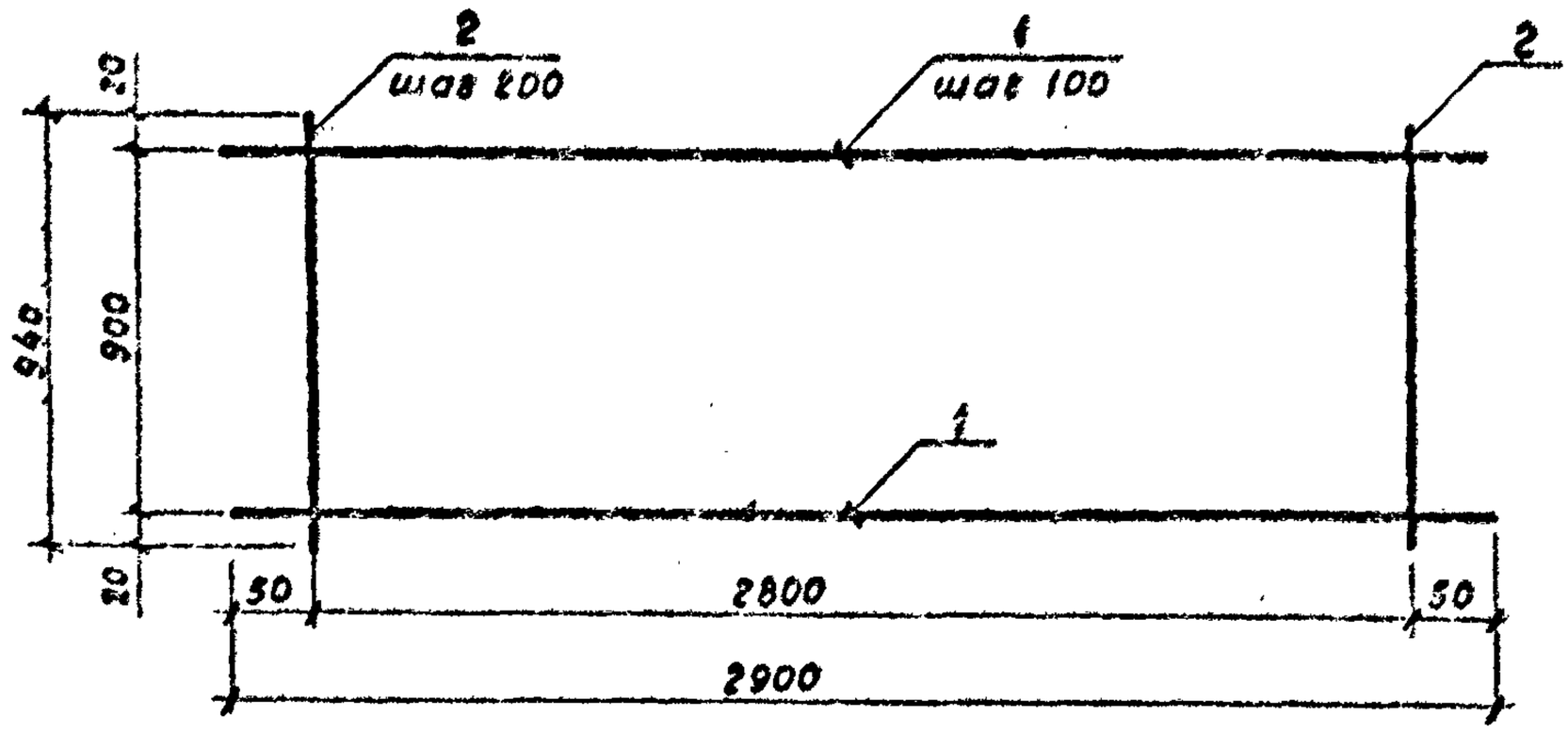

1. Сетку изготовлять при помощи контактной точечной электросварки в соответствии с требованиями ГОСТ 14098-68 и СН 393-78.

Поз.	Обозначение	Наименование	Кол.	Примечание
		Детали		
5.4. 1	3.820-13.3 06.2.00.01	⌀10А-II ГОСТ 5781-82, ℓ=2900	10	1.79 кг
5.4. 2	3.820-13.3 06.1.00.01	⌀8А-I ГОСТ 5781-82, ℓ=840	15	0.37 кг

Разраб.	Рутковская		10.84	3.820-13.3 06.2.00.00	
Провер.	Макеев		11.84	Сетка арматурная СА-9	Стадия Р / Масса 23.45 / Масшт.
ГИП	Свиридов		11.84		Лист / Листов 1
Н.контр.	Ковш		11.84		Минводхоз БССР Белгипроводхоз г. Минск
Нач.отд.	Красуцкий		11.84		

Инв. № подл. | Подп. и дата | Взам. инв. №

1581-01

Копировал Ранкиз Формат А4

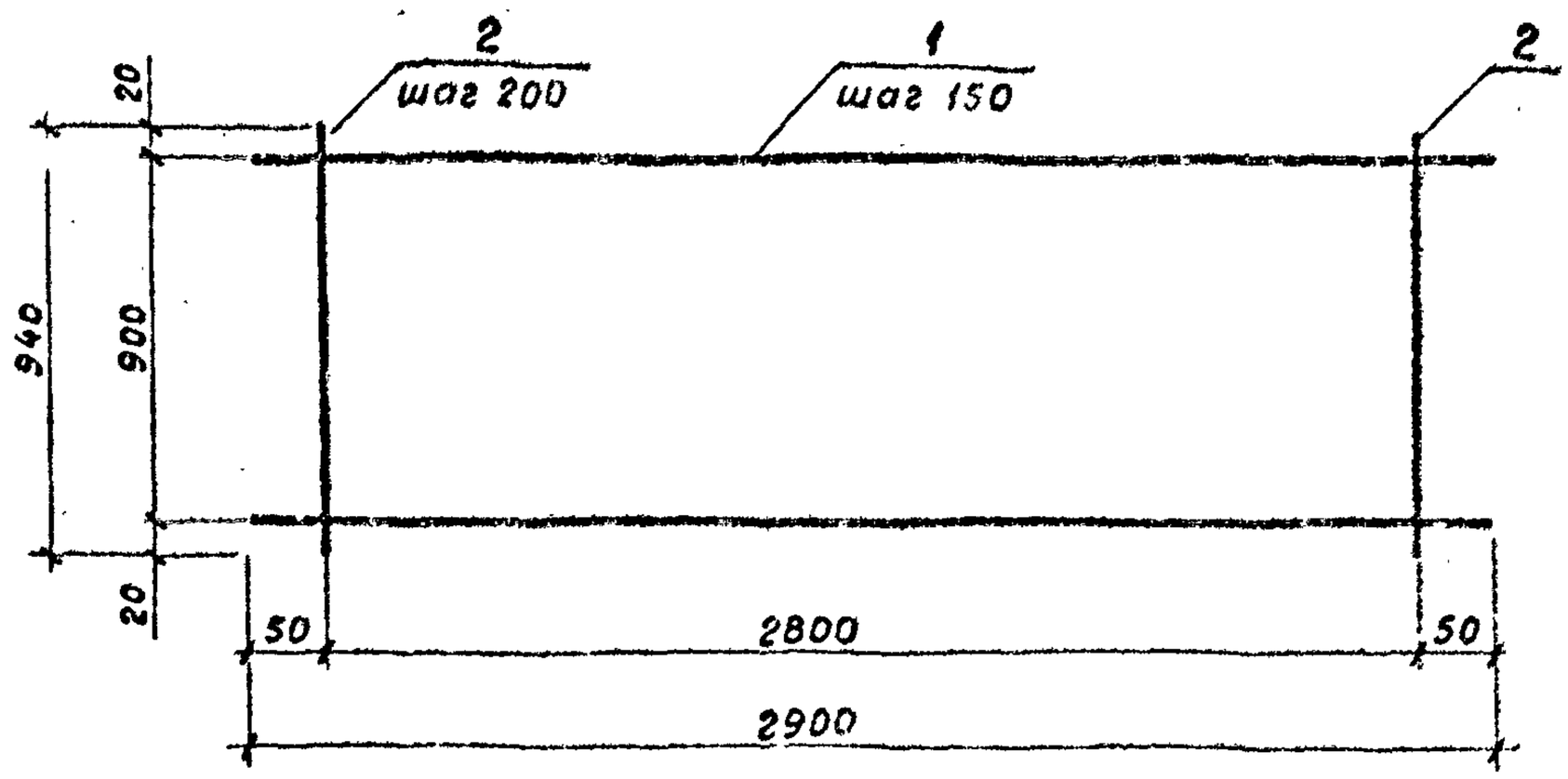

1. Сетку изготовлять при помощи контактной точечной электросварки в соответствии с требованиями ГОСТ 14098-68 и СН 393-78.

Форм.	Зона	Поз.	Обозначение		Наименование	Кол.	Примечани
					Детали		
Б.Ч.		1	3.820-13.3	06.3.00.01	ФВА-I ГОСТ 5781-82, ℓ=2900	7	1.15 кг
Б.Ч.		2	3.820-13.3	06.1.00.01	ФВА-I ГОСТ 5781-82, ℓ=940	15	0.37 кг

Взам. инв. №

Подп. и дата

Инв. № подл.

Разраб.	Рутковская		10.84	3.820-13.3 06.3.00.00	
Провер.	Макеев		11.84	Сетка арматурная СА-10	Стадия: Р; Масса: 13.6; Масшт.:
ГИП	Свиридов		11.84		Лист; Листов 1
Н.контр.	Ковш		11.84		Минводхоз БССР Белгипроводхоз г. Минск
Нач.отд.	Красуцкий		11.84		

1581-01

Копировал Формат А4

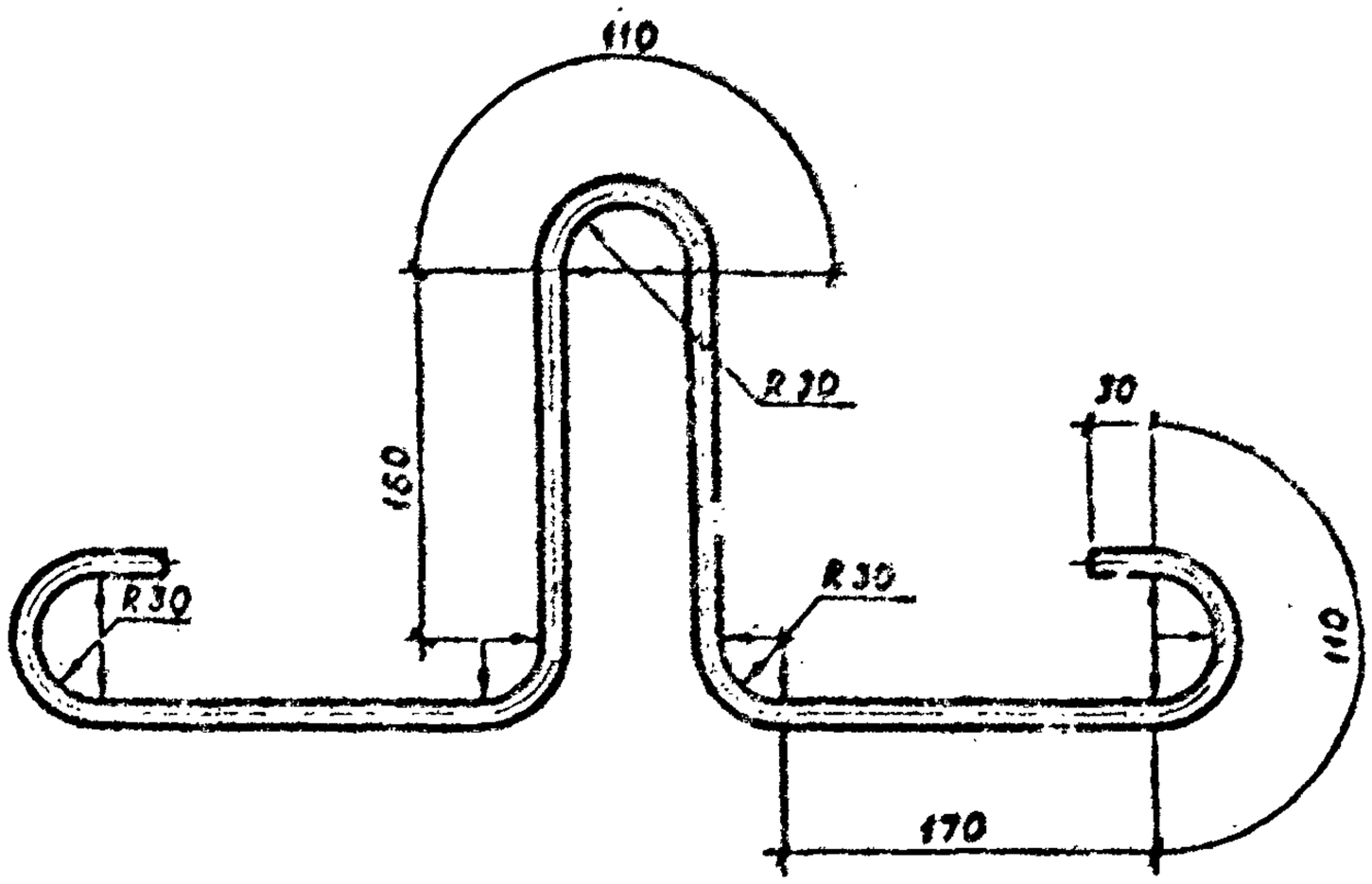

Форм.	Зона	Поз.	Обозначение	Наименование	Кол.	Примечание
			3.820-13.3 06.0.00.01	⌀12А-I ГОСТ 5781-82, ℓ=1160	1.03	кг

Взам. инв. №

Подп. и дата

Инв. № подл.

				3.820-13.3 06.0.00.01		
Разраб.	Рутковская		10.84	Петля строповочная П-5	Стадия: Р	Масса: 1.03 / Масштаб: 1:5
Провер.	Макеев		11.84		Лист	Листов 1
ГИП	Свиридов		11.84	Минводхоз БССР Белгипроводхоз г. Минск		
Н. контр.	Ковш		11.84			
Нач. отд.	Красицкий		11.84			

1581-01

Копировал

Формат А4

Форм.	Зона	Поз.	Обозначение	Наименование	Кол.	Примечание
				Документация		
А4			3.820-13.3 00.0.00.00 ТО	Техническое описание		
А4			3.820-13.3 07.0.00.00 СБ	Сборочный чертеж		
А4			3.820-13.3 07.0.00.00 ВС	Выборка стали		
				Сборочные единицы		
			3.820-13.3 07.0.00.00	ПЗ 1		
А4		1	3.820-13.3 07.1.00.00	Сетка арматурная		
				СА-11	2	13.24 кг
				Детали		
А4		2	3.820-13.3 07.0.00.01	Петля строповочная		
				П-6	2	0.62 кг
А4		3	3.820-13.3 07.0.00.02	Петля строповочная		
				П-7	2	0.61 кг
				Материалы		
				Бетон гидротехничес-		
				кий М200, Мр3-		
				В-4 ГОСТ 4795-68	0.2	$м^3$

Взам. инв. №

Подп. и дата

Инв. № подл.

Разраб.	Рутковская		10.84	3.820-13.3 07.0.00.00		
Провер.	Макеев		11.84	Заборная плита ПЗ 1	Стадия	Лист	Листов
ГИП	Свиридов		11.84		Р		1
Н. контр.	Ковш		11.84		Минводхоз БССР Белгипроводхоз г. Минск		
Нач. отд.	Красуцкий		11.84				

1581-01

Копировал Формат А4

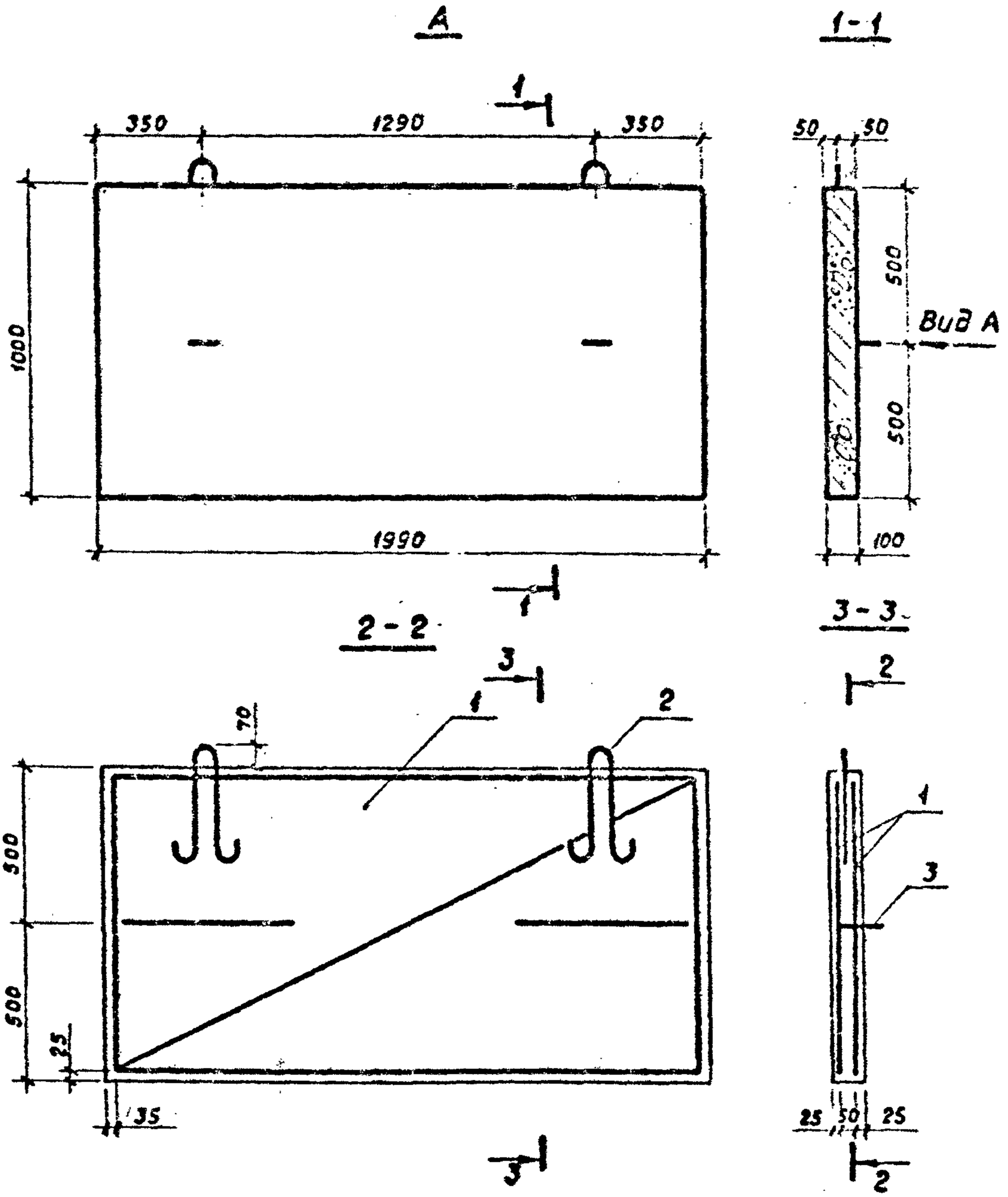

1. Защитный слой бетона 3 сантиметра.

Взам. инв. №							
Подп. и дата							
Инв. № подл.							
				3.820-13.3		07.0.00.00 СБ	
	Разраб.	Рутковская		10.84	Заборная плита ПЗ 1	Стадия: Р	Масса: 500 / Масшт: 1:20
	Провер.	Макеев		11.84		Лист	Листов 1
	ГИП	Свиридов		11.84		Минводхоз БССР Белгипроводхоз г. Минск	
	Н. контр.	Ковш		11.84			
	Нач. отд	Красуцкий		11.84			

1581-01

Копировал

Формат А4

Ведомость расхода стали на один элемент, кг

Марка элемента	Изделия арматурные					Всего	Общий расход
	Арматура класса						
	I			III			
	ГОСТ 5781-82			ГОСТ 5781-82			
	ф8	ф10	Итого	ф10	Итого		
ПЗ-1	7.60	2.46	10.06	18.88	18.88	28.94	28.94

Разраб.	Рутковская		10.84	3.820-13.3 07.0.00.00 ВС		
Провер.	Макеев		11.84	Выборка стали	Стадия: Р	Масса: 28.98
					Лист	Листов 1
ГИП	Свиридов		11.84		Минводхоз БССР Белгипроводхоз г. Минск	
Н. контр.	Ковш		11.84			
Нач. отд.	Красуцкий		11.84			

Подп. и дата

Инв. № подл.

Взам. инв. №

1581-01

Копировал

Формат А4

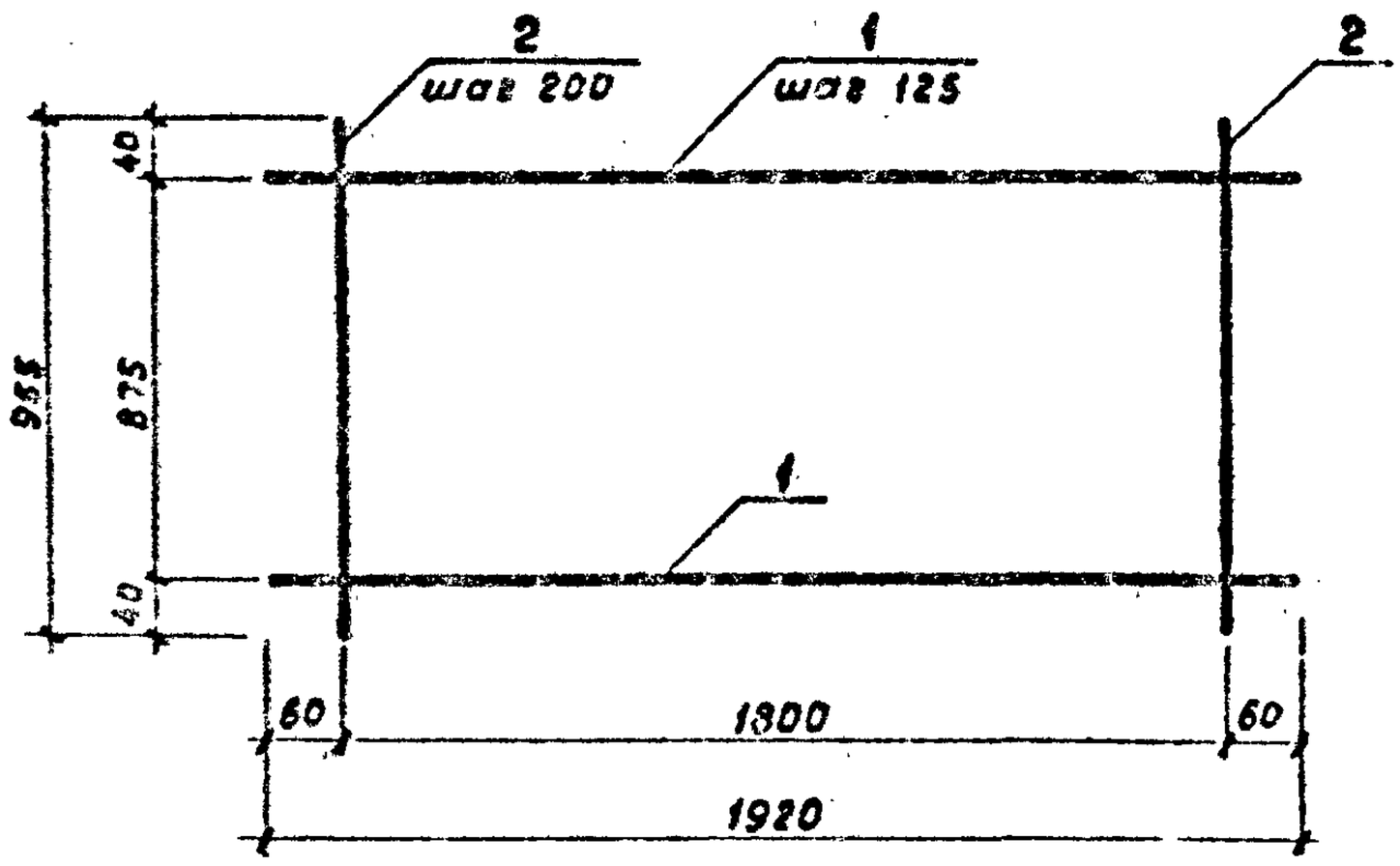

1. Сетку изготовлять при помощи контактной точечной электросварки в соответствии с требованиями ГОСТ 14098-68 и СН 393-78.

Форм.	Зона	Поз.	Обозначение	Наименование	Кол.	Примечание
				Детали		
Б.Ч		1	3.820-13.3 07.1.00.01	⌀10А-III ГОСТ 5781-82, ℓ=1920	8	1.18 кг
Б.Ч		2	3.820-13.3 07.1.00.02	⌀8А-I ГОСТ 5781-82, ℓ=955	10	0.38 кг

Взам. инв. №

Подп. и дата

Инв. № подл.

Разраб.	Рутковская		11.84	3.820-13.3 07.1.00.00		
Провер.	Макеев		11.84	Сетка арматурная СА-11	Стадия: Р	Масса: 13.24 / Масшт.
ГИП	Свиридов		11.84		Лист / Листов 1	
Н. контр.	Ковш		11.84		Минводхоз БССР Белгипроводхоз г. Минск.	
Нач. отд.	Красуцкий		11.84			

1581-01

Копировал: Формат А4

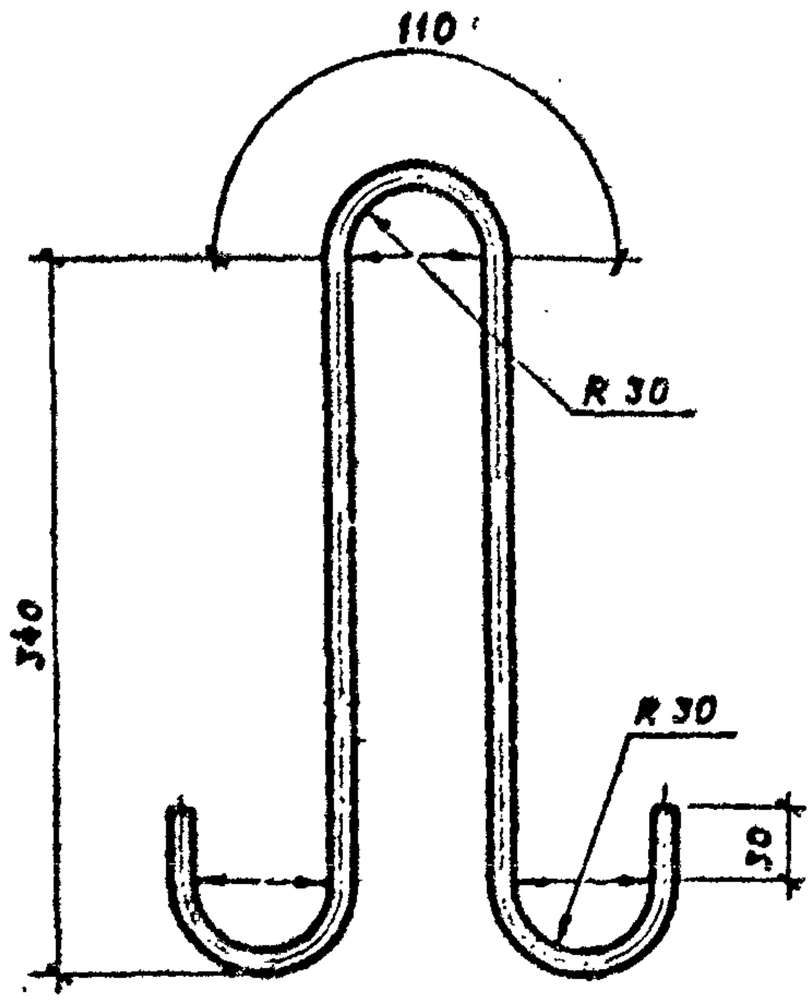

Форм.	Зона	Поз.	Обозначение	Наименование	Кол.	Примечание
Б.4.			3.820-13.3 07.0.00.01	ф10А-I ГОСТ 5781-82, ℓ=1010	0.62	кг

Взам. инв. №

Подп. и дата

Инв. № подл.

Разраб.	Руткрвская		10.84	Петля строповочная П-6	Стадия: Р; Масса: 0.62; Масшт.:
Провер.	Макеев		11.84		Лист; Листов 1
ГИП	Свиридов		11.84		Минводхоз БССР Белгипроводхоз г. Минск
Н. контр.	Ковш		11.84		
Нач. отд.	Красуцкий		11.84		

3.820-13.3 07.0.00.01

1581-01

Копировал Формат А4

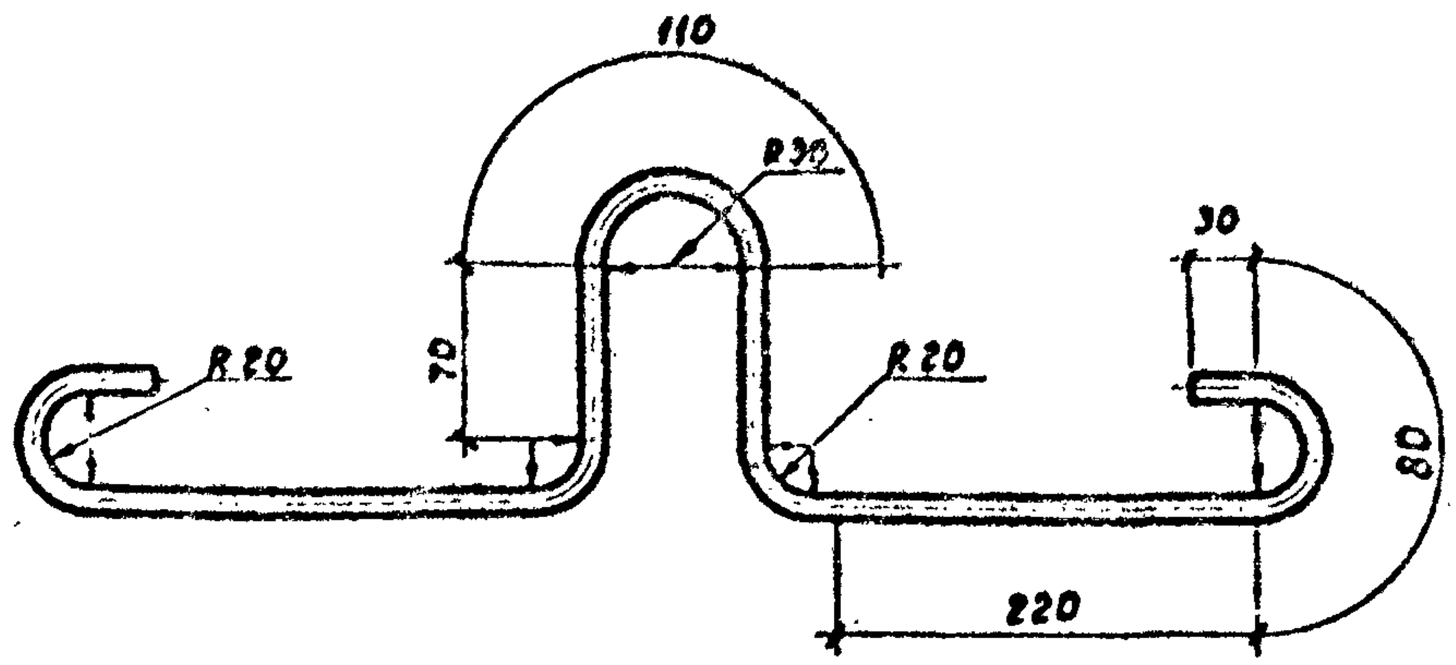

Форм.	Зона	Поз.	Обозначение	Наименование	Кол.	Примечание
			3.820-13.3 07.0.00.02	ф10А-I ГОСТ 5781-82, ℓ=990	0.61	кг

Взам. инв. №

Подп. и дата

Инв. № подл.

Разраб.	Рутковская			3.820-13.3 07.0.00.02		
Провер.	Макеев		11.84	Петля строповочная П-7	Стадия	Масса	Масшт.
					Р	0.61	
					Лист	Листов 1	
ГИП	Свиридов		11.84		Минводхоз БССР Белгипроводхоз г. Минск		
Н. контр.	Ковш		11.84				
Нач. отд	Красуцкий		11.84				

1581-01

Копировал

Формат А4

Форм.	Зона	Поз.	Обозначение	Наименование	Кол.	Примечание
				Документация		
А4			3.820-13.3 00.0.00.00 ТО	Техническое описание		
А4			3.820-13.3 08.0.00.00 СБ	Сборочный чертеж		
А4			3.820-13.3 08.0.00.00 ВС	Выборка стали		
				Сборочные единицы		
			3.820-13.3 08.0.00.00	ПЗ 2		
А4		1	3.820-13.3 08.1.00.00	Сетка арматурная		
				СА-12	2	7.49 кг.
				Детали		
А4		2	3.820-13.3 07.0.00.01	Петля строповочная		
				П-6	1	0.62 кг
А4		3	3.820-13.3 07.0.00.02	Петля строповочная		
				П-7	1	0.61 кг
				Материалы		
				Бетон гидротехнический		
				М200, Мр3 - , В-4		
				ГОСТ 4795-68	0.15	$м^3$

Взам. инв. №

Подп. и дата

Инв. № подл.

Разраб.	Рутковская		10.84	3.820-13.3 08.0.00.00			
Провер.	Малев		11.84	Заборная плита ПЗ 2	Стадия	Лист	Листов
ГИП	Свиридов		11.84		Р		1
Н.контр.	Ковш		11.84		Минводхоз БССР Белгипроводхоз г. Минск		
Нач.отд.	Косоцкий		11.84				

1581-01

Копировал Ремизов Формат А4

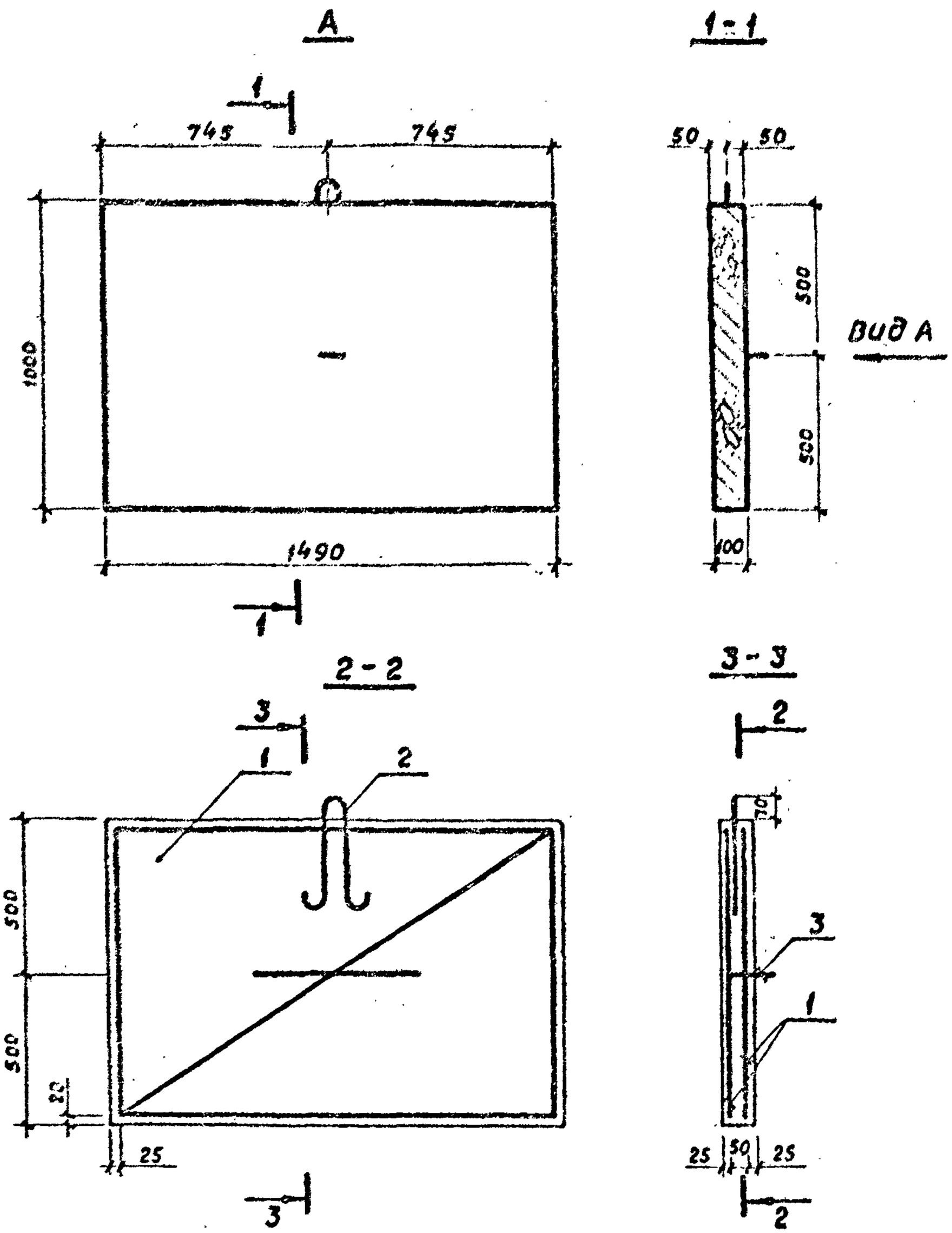

1. Защитный слой бетона 3 сантиметра.

				3.820-13.3		08.0.00.00 СБ	
Разраб.	Рутковская		10.84	Заборная плита ПЗ 2	Стадия	Масса	Масшт.
Провер.	Макеев		11.84		Р	380	1:20
ГИП	Свиридов		11.84		Лист	Листов 1	
Н.контр.	Ковш		11.84		Минводхоз БССР Белгипроводхоз г. Минск		
Нач.отд.	Красуцкий		11.84				

Взам. инв. №

Подп. и дата

Инв. № подл.

1581-01

Копировал Ромия Формат А4

Ведомость расхода стали на один элемент, кг

Марка элемента	Изделия арматурные						Общий расход
	Арматура класса					Всего	
	I			III			
	ГОСТ 5781-82			ГОСТ 5781-82			
	ф 8	ф 10	Итого	ф 10	Итого		
ПЗ 2	6.08	1.23	7.31	8.90	8.90	16.21	16.21

3.820-13.3				08.0.00.00 ВС		
Разраб.	Рутковская		10.84	Выборка стали	Стадия	Масса	Масшт.
Провер.	Мокеев		11.84		Р	21.53	
					Лист	Листов 1	
ГИП	Свиридов		11.84		Минводхоз БССР Белгипроводхоз г. Минск		
Н.контр.	Ковш		11.84				
Нач.отд.	Красуцкий		11.84				

Взам. инв. №

Подп. и дата

Инв. № подл.

1581-01

Копировал

Формат А4

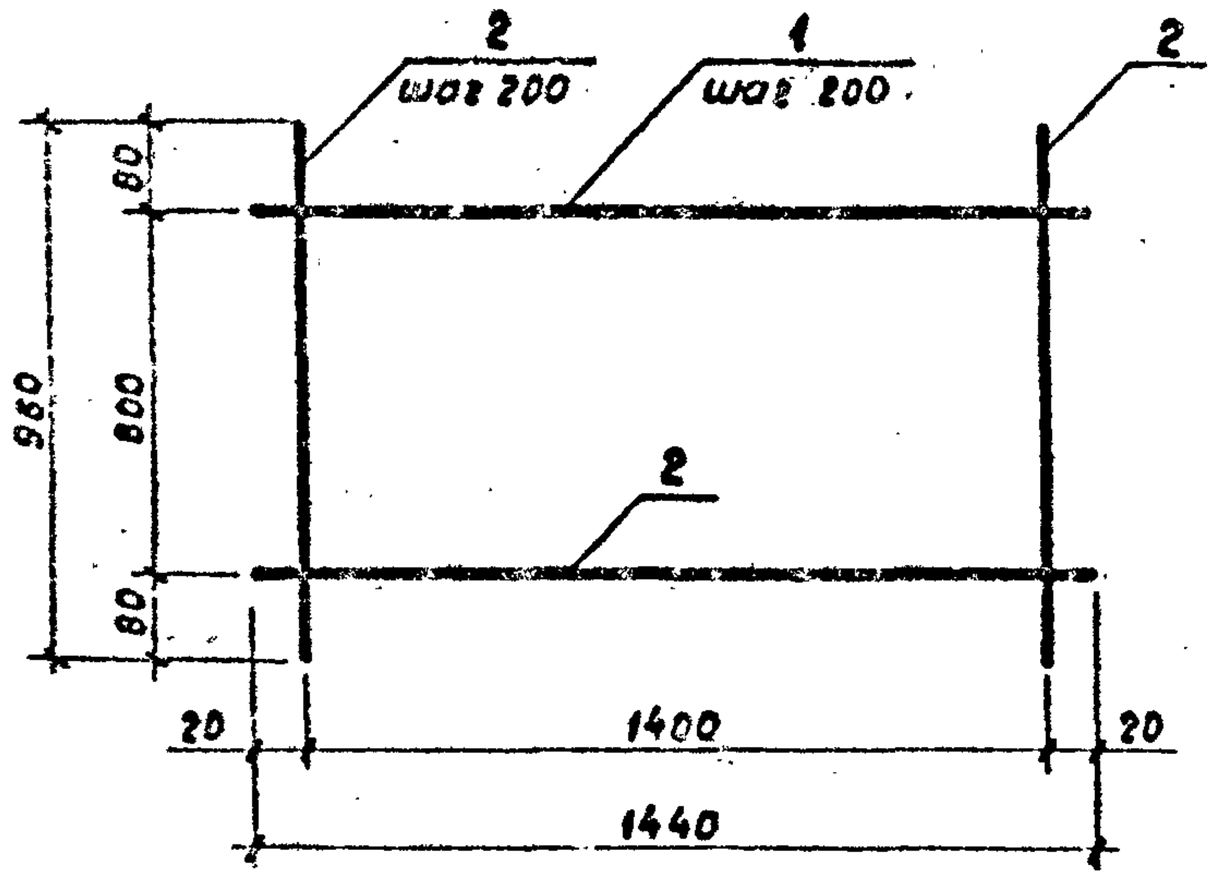

1. Сетку изготовлять при помощи контактной точечной электросварки, в соответствии с требованиями ГОСТ 14098-68 и СН 393-78.

Форм.	Зона	Поз.	Обозначение	Наименование	Кол.	Примечание
				Детали		
Б.Ч.		1	3.820-13.3 08.1.00.01	ф10А-III ГОСТ 5781-82, ℓ=1440	5	0.89 кг
Б.Ч.		2	3.820-13.3 07.1.00.02	ф8А-I ГОСТ 5781-82, ℓ=960	8	0.38 кг

Разраб.	Рутковская		10.84	
Провер.	Макеев		11.84	
ГИП	Свиридов		11.84	
Н.контр.	Ковш		11.84	
Нач. отд.	Красуцкий		11.84	

3.820-13.3 08.1.00.00

Сетка арматурная СА-12

Стадия	Масса	Масшт.
Р	7.49	
Лист	Листов 1	

Минсодхоз БССР
Белгипроводхоз
г. Минск

Инв. № подл. | Подп. и дата | Взам. инв. №

1581-01

Копировал Ксерия Формат А4

Форм.	Зона	Поз	Обозначение	Наименование	Кол.	Примечание
				Документация		
А4			3.820-13.3 00.0.00.00 ТО	Техническое описание		
А4			3.820-13.3 09.0.00.00 СБ	Сборочный чертеж		
А4			3.820-13.3 09.0.00.00 ВС	Выборка стали		
				Сборочные единицы		
			3.820-13.3 09.0.00.00	ПЗ 3		
А4		1	3.820-13.3 09.1.00.00	Сетка арматурная		
				СА-13	2	9.97 кг
				Детали		
А4		2	3.820-13.3 07.0.00.01	Петля строповочная		
				П-6	2	0.62 кг
А4		3	3.820-13.3 07.0.00.02	Петля строповочная		
				П-7	2	0.61 кг
				Материалы		
				Бетон гидротехнический М200, Мр3-В-4 ГОСТ 4795-68	0.21	$м^3$

Взам. инв. №

Подпись и дата

Инв. № подл.

Разраб.	Рутковская		11.84	3.820-13.3 09.0.00.00	
Провер.	Макеев		11.84	Заборная плита ПЗ 3	Стадия: Р; Лист: ; Листов: 1
ГИП	Свиридов		11.84		Минводхоз БССР Белгипроводхоз г. Минск
Н.контр.	Ковш		11.84		
Нач.отд.	Красуцкий		11.84		

1581-01

Копировал Фомина Формат А4

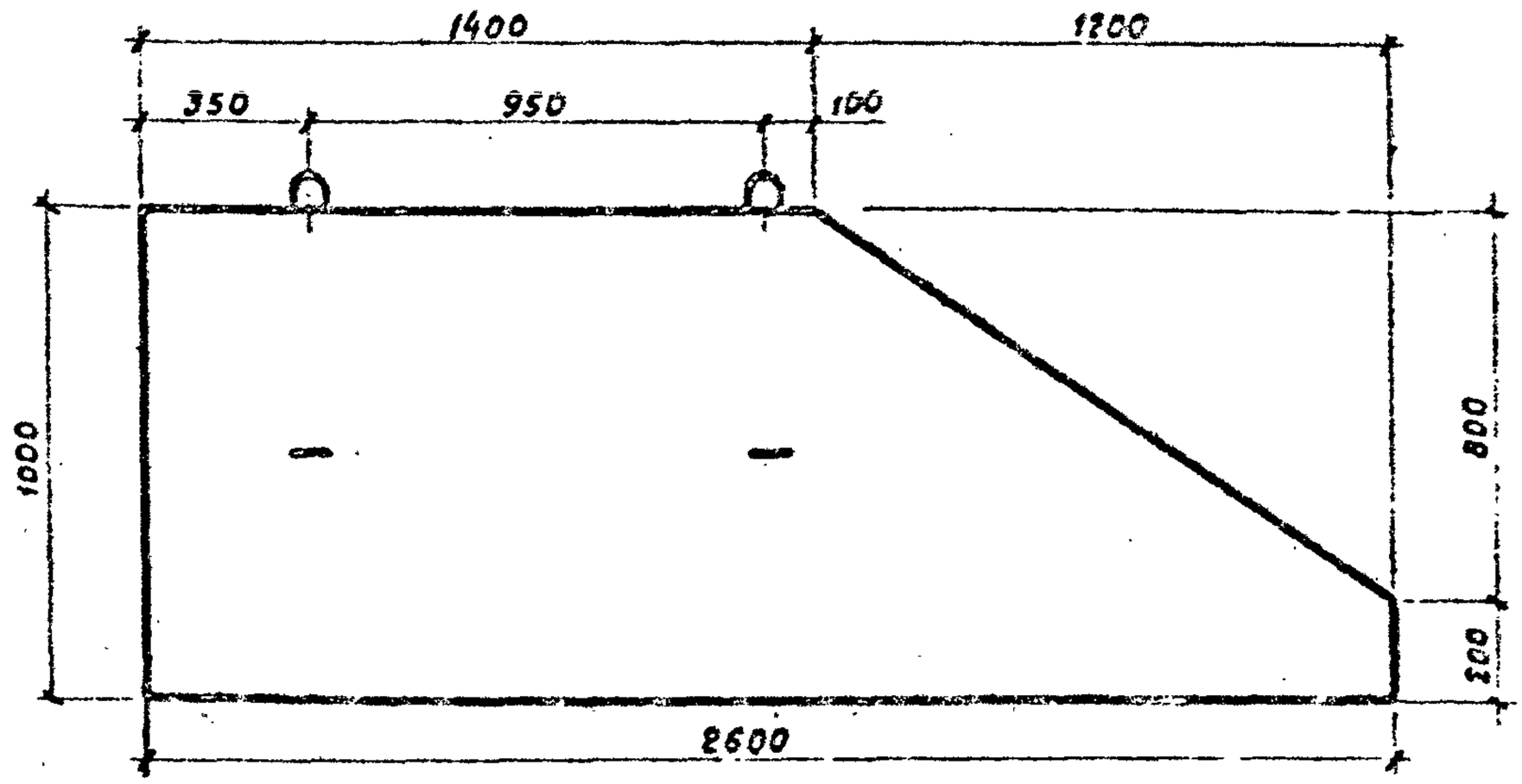

1 - 1

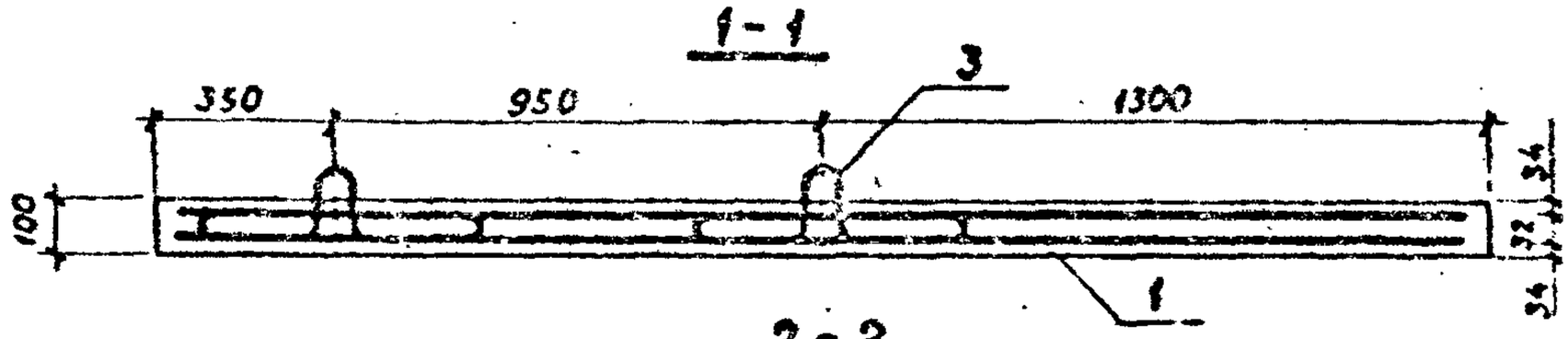

2 - 2

3 - 3

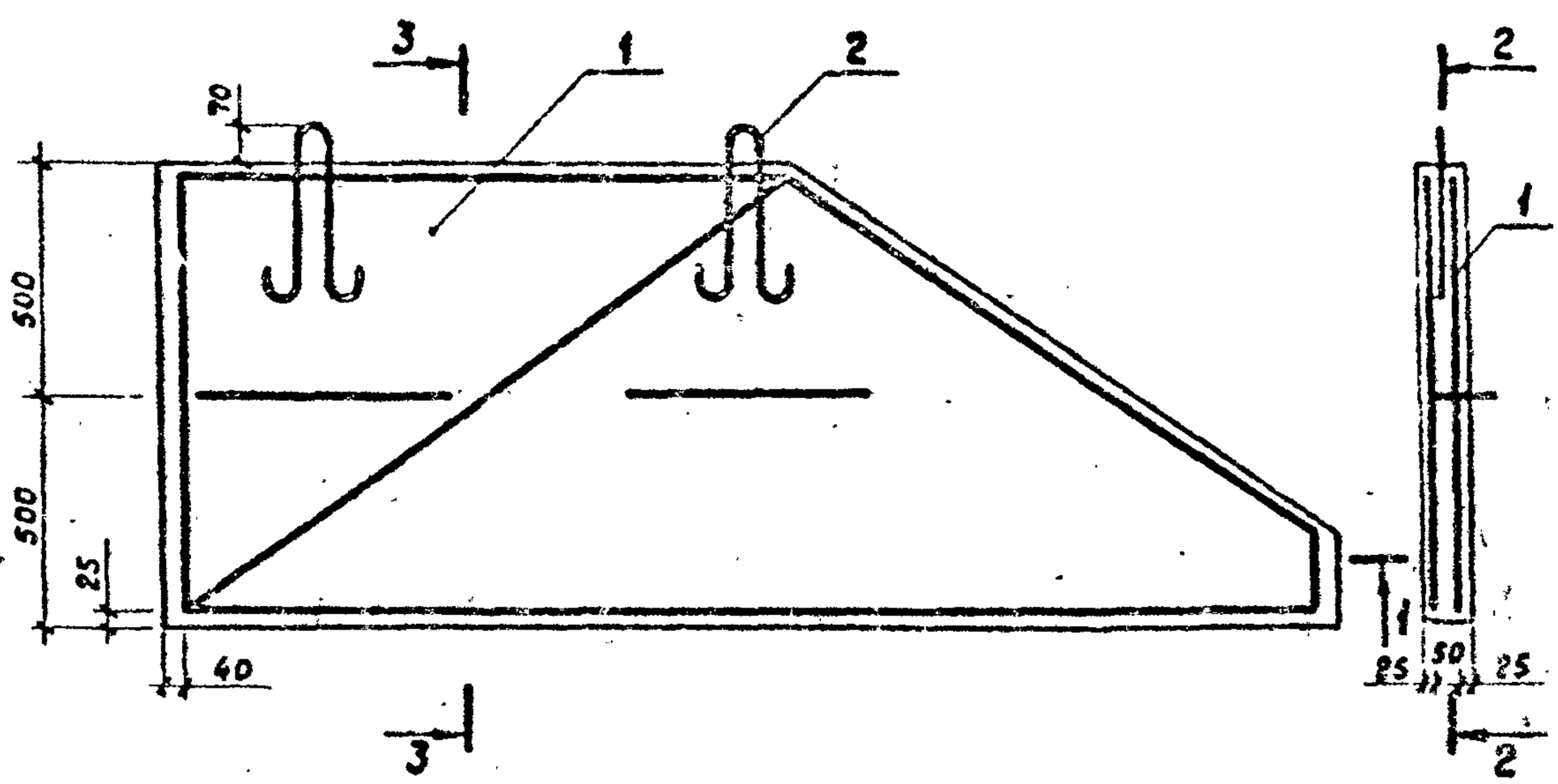

1. Защитный слой бетона 3 сантиметра.

				3.820-13.3		09.0.00.00 СБ
Разраб.	Рутковская		10.84	Заборная плита ПЗ 3	Стадия	Масса	Масшт.
Провер.	Макеев		11.84		Р	530	1:20
					Лист	Листов 1	
ГИП	Свиридов		11.84		Минводхоз БССР Белгипроводхоз г. Минск		
Н.контр.	Ковш		11.84				
Нач.отд.	Красуцкий		11.84				

Взам. инв. №

Подп. и дата

Инв. № подл.

1581-01

Копировал

Формат А4

Ведомость расхода стали на один элемент, кг

Марка элемента	Изделия арматурные						Общий расход
	Арматура класса					Всего	
	I			II			
	ГОСТ 5781-82			ГОСТ 5781-82			
	ф8	ф10	Итого	ф10	Итого		
ПЗ-3	7.92	2.46	10.38	19.94	19.94	30.32	30.32

Подп. и дата				3.820-13.3	09.0.00.00 ВС	
Инв. № подл.	Разраб.	Рутковская		Выборка стали	Стадия	Масса	Масшт.
	Провер.	Маковев			Р	30.32	
					Лист	Листов 1	
	ГИП	Сбиридов			Минводхоз БССР Белгипроводхоз г. Минск		
	Н. контр.	Кобец					
	Нач. отд.	Красуцкий					

1681-01

Копировал Ксенфиз Формат А4

Форм.	Зона	Поз.	Обозначение	Наименование	Кол.	Примечание
				Детали		
Б.Ч.		1	3.820-13.3 07.1.00.2	⌀8А-I ГОСТ 5781-82, ℓ=955	7	0.38 кг
Б.Ч.		1	3.820-13.3 09.1.00.01	⌀8А-I ГОСТ 5781-82, ℓ=875	1	0.35 кг
Б.Ч.		3	3.820-13.3 09.1.00.02	⌀8А-I ГОСТ 5781-82, ℓ=750	1	0.30 кг
Б.Ч.		4	3.820-13.3 09.1.00.03	⌀8А-I ГОСТ 5781-82, ℓ=600	1	0.24 кг
Б.Ч.		5	3.820-13.3 09.1.00.04	⌀8А-I ГОСТ 5781-82, ℓ=475	1	0.19 кг
Б.Ч.		6	3.820-13.3 09.1.00.05	⌀8А-I ГОСТ 5781-82, ℓ=350	1	0.14 кг
Б.Ч.		7	3.820-13.3 09.1.00.06	⌀8А-I ГОСТ 5781-82, ℓ=200	1	0.08 кг
Б.Ч.		8	3.820-13.3 09.1.00.07	⌀10А-III ГОСТ 5781-82, ℓ=1425	1	0.88 кг
Б.Ч.		9	3.820-13.3 09.1.00.08	⌀10А-III ГОСТ 5781-82, ℓ=1560	1	0.96 кг
Б.Ч.		10	3.820-13.3 09.1.00.09	⌀10А-III ГОСТ 5781-82, ℓ=1760	1	1.09 кг
Б.Ч.		11	3.820-13.3 09.1.00.10	⌀10А-III ГОСТ 5781-82, ℓ=1935	1	1.19 кг
Б.Ч.		12	3.820-13.3 09.1.00.11	⌀10А-III ГОСТ 5781-82, ℓ=2135	1	1.32 кг
Б.Ч.		13	3.820-13.3 09.1.00.12	⌀10А-III ГОСТ 5781-82, ℓ=2310	1	1.43 кг
Б.Ч.		14	3.820-13.3 09.1.00.13	⌀10А-III ГОСТ 5781-82, ℓ=2520	2	1.55 кг

Взам. инв. №

Подп. и дата

Инв. № подл.

Разраб.	Рутковская		10.84	3.820-13.3 09.1.00.00		
Провер.	Макеев		11.84	Сетка арматурная СА-13	Стадия	Лист	Листов
ГИП	Свиридов		11.84		Р		1
Н.контр.	Ковш		11.84		Минводхоз БССР Белгипроводхоз г. Минск		
Нач.отд.	Красуцкий		11.84				

1581 01

Копировал Ковалева Формат А4

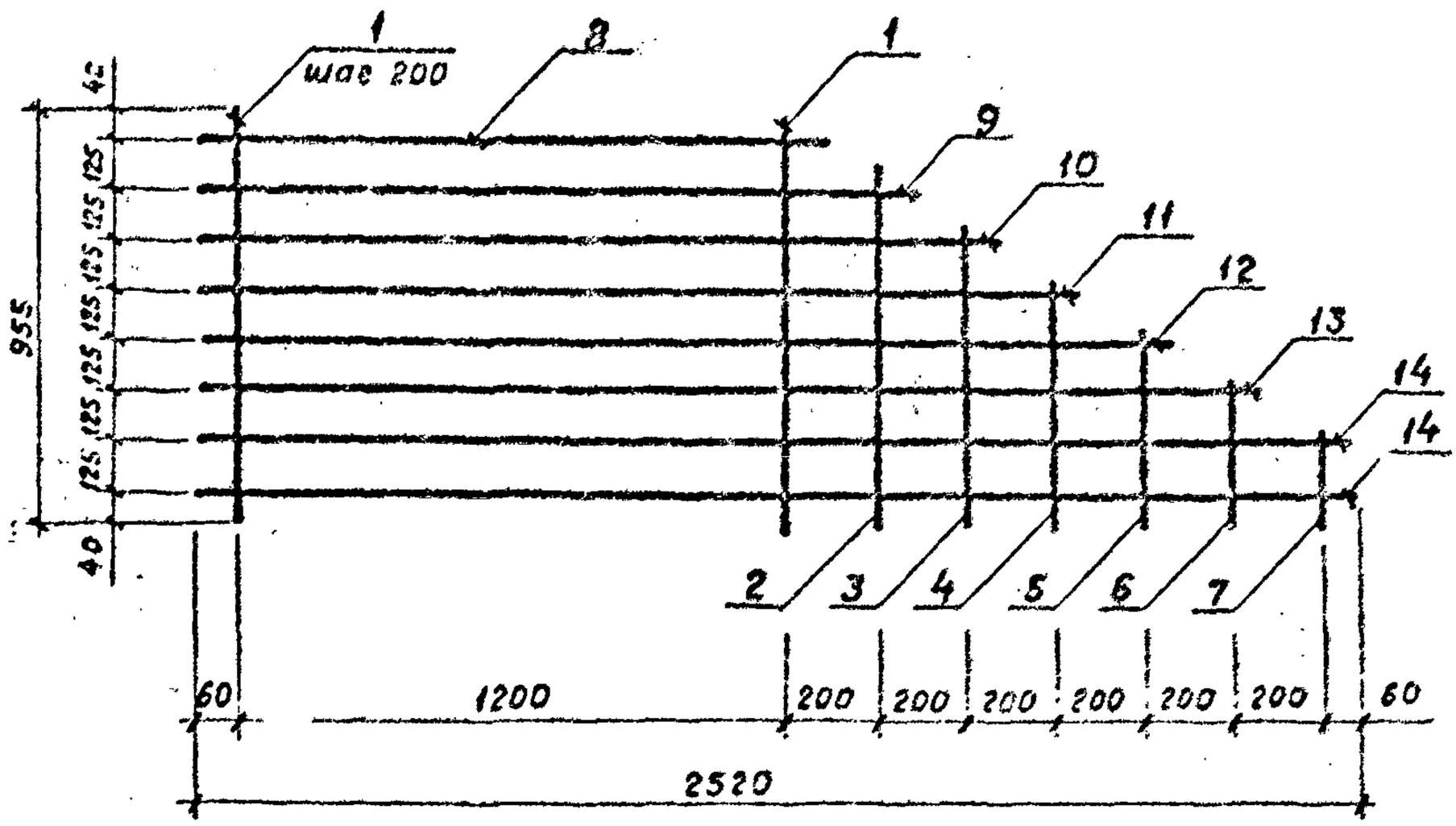

1. Сетку изготовлять при помощи контактной точечной электросварки в соответствии с требованиями ГОСТ 14098-68 и СН 393-78.

				3.820-13.3		09.1.00.00 СБ
Разраб.	Рутковская		10.84	Сетка арматурная СА-13	Стадия: Р	Масса: 9.97 / Масштаб:
Пробер.	Макеев		11.84		Лист	Листов 1
ГИП	Свиридов		11.84		Минсодхоз БССР Белгипроводхоз г. Минск	
Н. контр.	Ковш		11.84			
Нач. отд.	Красуцкий		11.84			

Инв. № подл. | Подп. и дата | Взам. инв. №

1581-01

Копировал | Формат А4

ЦЕНТРАЛЬНЫЙ ИНСТИТУТ
ТИПОВОГО ПРОЕКТИРОВАНИЯ ГОССТРОЯ СССР
МИНСКИЙ ФИЛИАЛ

220800, г.Минск, ул.К.Маркса, 32
Сдано в печать 01. 11. 1985 г.
Заказ № 13с Тираж 400 экз.
Инв. № 1581/1