4 лестницы — см. 214

ГЛАВНОЕ АРХИТЕКТУРНО ПЛАНИРОВОЧНОЕ УПРАВЛЕНИЕ ИСПОЛКОМА ЛЕНГОРСОВЕТА

ТИПОВЫЕ КОНСТРУКЦИИ И ДЕТАЛИ ЗДАНИЙ И СООРУЖЕНИЙ ДЛЯ СТРОИТЕЛЬСТВА В ЛЕНИНГРАДЕ

СЕРИЯ 1.258 КП-2

МАРШ-ПЛОЩАДКИ ЛЕСТНИЧНЫЕ ЖЕЛЕЗОБЕТОННЫЕ ДЛЯ ОБЩЕСТВЕННЫХ ЗДАНИЙ СО СВЯЗЕВЫМ КАРКАСОМ С ВЫСОТОЙ ЭТАЖА 3,3; 3,6; 4,2 И 4,8 М

ВЫПУСК 01

ОБЩИЕ МАТЕРИАЛЫ И УНИФИЦИРОВАННЫЕ ДЕТАЛИ

Допущен в 1978г.
Приказ № 159 от 6.07.77г.

1

1987 1 0

ЛЕНИНГРАД
1977

ЗАО "Медведь"
ЦКБ
ОТИ
экз. № 1

ГЛАВНОЕ АРХИТЕКТУРНО ПЛАНИРОВОЧНОЕ УПРАВЛЕНИЕ ИСПОЛКОМА ЛЕНГОРСОВЕТА

ТИПОВЫЕ КОНСТРУКЦИИ И ДЕТАЛИ ЗДАНИЙ И СООРУЖЕНИЙ ДЛЯ СТРОИТЕЛЬСТВА В ЛЕНИНГРАДЕ

СЕРИЯ 1.258 КЛ-2

МАРШ-ПЛОЩАДКИ ЛЕСТНИЧНЫЕ ЖЕЛЕЗОБЕТОННЫЕ ДЛЯ ОБЩЕСТВЕННЫХ ЗДАНИЙ СО СВЯЗЕВЫМ КАРКАСОМ С ВЫСОТОЙ ЭТАЖА 3,3; 3,6; 4,2 И 4,8 М

ВЫПУСК 0-1

ОБЩИЕ МАТЕРИАЛЫ И УНИФИЦИРОВАННЫЕ ДЕТАЛИ

РАЗРАБОТАНЫ
ИНСТИТУТОМ ЛЕНПРОЕКТ

ВВЕДЕНЫ В ДЕЙСТВИЕ
ПРИКАЗОМ ПО ИНСТИТУТУ ЛЕНПРОЕКТ
№ 246 от 28.XII.77г

ЛЕНИНГРАД
1977

Гл. констр.		Захаркин	Разработал
Нач. упр. № 2		Ловачев	Рассчитал
Нач.	ОКЭ	Шкляева	Исполнил

Номер и дата изменения	Краткое содержание изменений	Заменены листы: корректировка	дополнения	аннулирование
1	2	3	4	5
II 1978 г.	В связи с разработкой лестничных марш-площадок длиной ℓ = 6960мм	ИК-I и I	–	ИК-I
	для пролета 7,2м выпуск 0-I откорректирован и дополнен таблицами	С-I и I	–	С-I
	испытаний	П-I и I	–	П-I
			Л.Л. 7÷II	

1	2	3	4	5

КЭП	МАРШ-ПЛОЩАДКИ ЛЕСТНИЧНЫЕ ЖЕЛЕЗОБЕТОННЫЕ ДЛЯ ЗДАНИЙ СО СВЯЗЕВЫМ КАРКАСОМ. ОБЩИЕ МАТЕРИАЛЫ И УНИФИЦИРОВАННЫЕ ДЕТАЛИ	СЕРИЯ 1.258 КЛ-2
1978	ИНФОРМАЦИОННАЯ КАРТА	ВЫПУСК 0-1 / ЛИСТ ИК-I и I

Нач. ОКУ ГИПРОСТРОЙ — Разработал — Рассчитал — Исполнил

Гл. констр. ОАУ — Гл. инж. проекта — Нормоконтролер — Гл. инж. проекта — Гл. инж. ГПИ

Инв. № подл. — Подпись и дата — Взам. инв. №

Отпечатано 1-248

С О С Т А В С Е Р И И 1.258 КЛ-2

ВЫПУСК 0-I Общие материалы и унифицированные детали

ВЫПУСК I-I Марш - площадки однокосоурные

ВЫПУСК 2-I Арматурные изделия

КЛ	Марш площадки лестничные железобетонные для зданий со связевым каркасом. Общие материалы и унифицированные детали.		СЕРИЯ 1.258 КЛ-2
1977	Состав серии.	ВЫПУСК 0-1	ЛИСТ СС-1

Серия I-248

НАИМЕНОВАНИЕ	ЛИСТА
Обложка	
Титульный лист	-
Информационная карта	ИК-1(4)
Состав серии	СС-1
Содержание	С -1(4)
Пояснительная записка	П-1(4) ; П-2
Данные для испытаний. Проверка прочности марш-площадок	1
Данные для испытаний. Проверка прочности марш-площадок верхних этажей.	2
Данные для испытаний. Проверка жесткости	3
Детали 1,2,3	4
Детали 4,6	5
Детали 5,7	6
Данные для испытаний. Проверка прочности марш-площадок длиной 6360 мм	7
Данные для испытаний. Проверка прочности марш-площадок длиной 6360 мм для верхних этажей	8
Данные для испытаний. Проверка жесткости марш-площадок длиной 6360 мм	9
Деталь 8	10
Деталь 9	11

КЛ	МАРШ-ПЛОЩАДКИ ЛЕСТНИЧНЫЕ ЖЕЛЕЗОБЕТОННЫЕ ДЛЯ ЗДАНИЙ СО СВЯЗЕВЫМ КАРКАСОМ. ОБЩИЕ МАТЕРИАЛЫ И УНИФИЦИРОВАННЫЕ ДЕТАЛИ	СЕРИЯ 1.258 КА-2
1978	Содержание	ВЫПУСК 0-1 / ЛИСТ С-1(4)

ЛЕНПРОЕКТ

Главный инженер проекта Н. Е. Краснов

Гл. инженер проекта Закаркин

Гл. конструктор Шамаева

НАЧ. ОКУ Бунину

ГА. КОНСТР. ОКУ

Главный специалист Н. Е. Краснов

Руководитель группы Шамаева

Инженер Бунину

Дата 7-79

Инв. № подл. 11

Подпись и дата

Взам. инв. №

Инв. № дубл.

Подпись и дата

Инв. № подл.

Согласовано

Утверждено

Разработано

Проверено

Согласовано

Форма Т-248

I. ОБЩИЕ ПОЛОЖЕНИЯ.

I.I Настоящая серия содержит общие материалы и рабочие чертежи лестничных марш - площадок однокосоурных для общественных зданий со связевым каркасом с высотами этажей 3,3;3,6;4,2 и 4,8м.

I.2 Работа выполнена на основании :

- программы работ над " Каталогом унифицированных изделий для жилищно-гражданского строительства в Ленинграде " на 1977-78 годы, утвержденной решением ЛГИ № 831-р от 29.07.77г.

- номенклатуры изделий, согласованной Главленстройматериалами ЛГИ; - НОРМАЛИ СЕРИИ 5.250 КА-1.

I.3 Изделия предназначены для применения при проектировании и строительстве общественных зданий, СО СВЯЗЕВЫМ КАРКАСОМ

I.4 Настоящий выпуск содержит общие материалы, схемы испытаний и чертежи опалубочно-арматурных деталей.

I.5 Рабочие чертежи разработаны в соответствии с требованиями ГОСТ 13015 - 75, ГОСТ 9818-72 и СНиП II-21-75 с учетом опыта изготовления лестничных марш-площадок предприятиями Главленстройматериалов.

I.6 Детали установки лестничных марш-площадок даны в серии 2.250 КЛ-2.

2. КОНСТРУКЦИЯ И ОСНОВНЫЕ РАСЧЕТНЫЕ ПОКАЗАТЕЛИ.

2.I Марш-площадки разработаны длиной 5760мм и 6960мм с высотой подъемов I,4;I,65;I,8;2,I и I,2м. Все марши имеют ширину I,2 и I,35м.

2.2 Марш-площадки однокосоурные с двумя полочками ребрами для опирания на полки ригелей или диафрагм жесткости.

2.3 По области применения марш-площадки подразделяются на нижние (для промежуточных этажей) и верхние (для верхних этажей).

2.4 Изделия изготавливаются из тяжелого бетона марок 350 и 200.

2.5 Ступени марш-площадок изготавливаются с чистой бетонной поверхностью, а площадки имеют углубление 20мм для образования фактурного слоя.

2.6 Марш-площадки армируются пространственными каркасами и отдельными сетками.

2.7 Марш- площадки рассчитаны в соответствии с ГОСТ 9818-72, СНиП II-21-75 и СНиП II - 6 - 74 на следующие нагрузки:

марши рядовые на собственный вес с коэффициентом перегрузки I,I, полезную временную нормативную нагрузку 400кг/м^2 с коэффициентом перегрузки I,3 и вес ограждения;

марши верхних этажей кроме перечисленных нагрузок рассчитаны на вертикальную силу от площадки верхних этажей.

Армирование марш-площадок рассчитано с учетом кручения возникающего от возможного загружения половины ширины марша.

2.8 Расчетные схемы приведены на рабочих чертежах выпуска I-I. Схемы испытаний см. на листах 1÷3 и 7÷9 настоящего выпуска. Испытания должны быть проведены в соответствии с требованиями ГОСТ 8829-76.

3. ПРИНЦИПЫ МАРКИРОВКИ.

3.I Маркировка изделий открытая и состоит из буквенных и цифровых индексов означающих следующие характеристики:

ЛМР - лестничные марш-площадки ребристые, цифровые индексы означают длину, ширину и высоту подъема марша.

Пример маркировки:

ЛМР-58.I2.I8 - лестничный марш-площадка ребристая, длиной 5,8м (для пролета 6,0м) шириной I200мм с высотой подъема I,8м.

3.2 Маркировка деталей опалубки и армирования производится на чертежах выпуска I-I :

где I - номер детали

3 - номер листа выпуска 0-I

3.3 Маркировка арматурных изделий производится порядковыми номерами по выпуску I-I.

4. УКАЗАНИЯ ПО ПРИМЕНЕНИЮ.

4.I Марш- площадки устанавливаются в ячейках колонн 3х6 и 3х7,2 м и имеют угловые подрезки для пропуска колонн.

4.2 Изделия настоящей серии могут образовывать здания со связевым каркасом:

КП	МАРШ-ПЛОЩАДКИ ЛЕСТНИЧНЫЕ ЖЕЛЕЗОБЕТОННЫЕ ДЛЯ ЗДАНИЙ СО СВЯЗЕВЫМ КАРКАСОМ ОБЩИЕ МАТЕРИАЛЫ И УНИФИЦИРОВАННЫЕ ДЕТАЛИ	СЕРИЯ 1.258 КА 7	
1977	ПОЯСНИТЕЛЬНАЯ ЗАПИСКА	ВЫПУСК 0 I	ЛИСТ II (ш)

Заказ 0-248

- двухмаршевую одинарную лестницу с высотой подъема I,65м при высоте этажа 3,3м;

- двухмаршевую одинарную лестницу с высотой подъема I,8 м при высоте этажа 3,6м;

- двухмаршевую одинарную лестницу с высотой подъема 2,I м при высоте этажа 4,2м;

- трехмаршевую лестницу с высотой подъема I,4м при высоте этажа 4,2м;

- двухмаршевую полуторную лестницу с высотой подъема I,4м при высоте этажа 4,2м;

- двухмаршевую двойную лестницу с высотой подъема I,2м при высоте этажа 4,8м.

4.2 Лестничные площадки доборные (ставятся между маршами) для верхних этажей разработаны в серии I.252 КЛ-2.

4.3 Примеры объемно-планировочных решений лестничных клеток даны в серии 5.250 КЛ-I. выпуск 0-I.

5. УКАЗАНИЯ ПО ИЗГОТОВЛЕНИЮ.

5.I Изготовление изделий предусматривается в условиях специализированных заводов в парных формах кассетного типа. Положение изделий в формах повернуто на 90° к рабочему.

5.2 Формовочное оборудование и технология изготовления должны обеспечивать проектное положение арматурных изделий , закладных деталей и монтажных петель.

5.3 Для выемки изделий из форм предусмотрены специальные монтажные петли. Подъем осуществляется за две петли при помощи самобалансирующейся траверсы.

5.4 Общие технические требования к изделиям должны соответствовать ГОСТ I3015-75 и ГОСТ 98I8-72.

6. ТРАНСПОРТИРОВКА И МОНТАЖ.

6.I Хранение и транспортировка марш-площадок производится в положении " на боку " . Монтаж изделий ведется при помощи инвентарных захватов продеваемых в предусмотренные отверстия.

7. ПЕРЕЧЕНЬ НОРМАТИВНО-ТЕХНИЧЕСКОЙ ДОКУМЕНТАЦИИ ОБЯЗАТЕЛЬНОЙ ДЛЯ ПРИМЕНЕНИЯ ПРИ ИЗГОТОВЛЕНИИ ИЗДЕЛИЙ.

ГОСТ I3015-75	Изделия железобетонные сборные. Общие технические требования.
ГОСТ I2730-74	Бетон тяжелый. Методы определения объемной массы, плотности, пористости и водопоглощения.
ГОСТ 5781-75	Сталь горячекатаная для армирования железобетонных конструкций.
ГОСТ 6727-53*	Проволока стальная низкоуглеродистая холоднотянутая для армирования железобетонных конструкций.
ГОСТ I0922-75	Арматурные изделия и закладные детали сварные для армирования железобетонных конструкций.
ГОСТ I4098-68	Соединения сварные арматуры железобетонных изделий и конструкций.
ГОСТ 98I8-72	Лестничные марши и площадки железобетонные.
ГОСТ 8829-66	Изделия железобетонные сборные. Методы испытаний и оценки прочности, жесткости и трещиностойкости.
СНиП II-21-75	Бетонные и железобетонные конструкции. Нормы проектирования.
СН 393-69	Указания по сварке соединений арматуры и закладных деталей железобетонных конструкций.

КЛ	МАРШ-ПЛОЩАДКИ ЛЕСТНИЧНЫЕ ЖЕЛЕЗОБЕТОННЫЕ ДЛЯ ЗДАНИЙ СО СВЯЗЕВЫМ КАРКАСОМ ОБЩИЕ МАТЕРИАЛЫ И УНИФИЦИРОВАННЫЕ ДЕТАЛИ	СЕРИЯ 1.252КЛ-2	
1977	ПОЯСНИТЕЛЬНАЯ ЗАПИСКА	ВЫПУСК 01	ЛИСТ 07

Гл. инж. пр. Крюковская
Рук. груп. Красовская
Разработал Клячкин
Рассмотрел
Н. контр.
Гл. инж. проекта
Нач. ОКУ Шалаева
Гл. констр. ОКУ Бунин

Форма Т-24в.

СХЕМА ОПИРАНИЯ И ЗАГРУЖЕНИЯ ПРИ ИСПЫТАНИИ

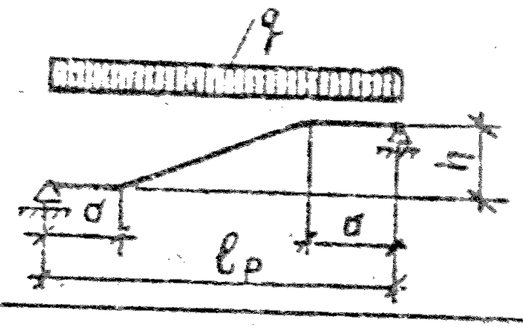

ПРИ ПРОВЕДЕНИИ ИСПЫТАНИЙ

РУКОВОДСТВОВАТЬСЯ ГОСТ 8829-66

МАРКА ИЗДЕЛИЯ	РАСЧЕТНАЯ ДЛИНА ИЗДЕЛИЯ ℓ_p м.	ПРОВЕРКА ПРОЧНОСТИ					
		ВИД РАЗРУШЕНИЯ И ВЕЛИЧИНА КОЭФФИЦИЕНТА „С"					
		ТЕКУЧЕСТЬ ПРОДОЛЬНОЙ РАСТЯНУТОЙ АРМАТУРЫ ИЛИ РАЗДРОБЛЕНИЕ БЕТОНА СЖАТОЙ ЗОНЫ ОДНОВРЕМЕННО С ТЕКУЧЕСТЬЮ ПРОДОЛЬНОЙ РАСТЯНУТОЙ АРМАТУРЫ С=1,4			РАЗРЫВ ПРОДОЛЬНОЙ АРМАТУРЫ ИЛИ РАЗДРОБЛЕНИЕ (С=1,6) БЕТОНА СЖАТОЙ ЗОНЫ ИЛИ РАЗРУШЕНИЕ ПО КОСЫМ ТРЕЩИНАМ ДО ДОСТИЖЕНИЯ ТЕКУЧЕСТИ РАСТЯНУТОЙ АРМАТУРОЙ, ИЛИ ВЫДЕРГИВАНИЕ АРМАТУРЫ: РАСКОЛ БЕТОНА		
		ВЕЛИЧИНА РАЗРУШАЮЩЕЙ НАГРУЗКИ В КГ/М² ПО ГОСТ 8829-66, П.3.2.2					
		ПРИ КОТОРОЙ ИЗДЕЛИЯ ПРИЗНАЮТСЯ ГОДНЫМИ		ПРИ КОТОРОЙ ТРЕБУЕТСЯ ПОВТОРНОЕ ИСПЫТАНИЕ	ПРИ КОТОРОЙ ИЗДЕЛИЯ ПРИЗНАЮТСЯ ГОДНЫМИ		ПРИ КОТОРОЙ ТРЕБУЕТСЯ ПОВТОРНОЕ ИСПЫТАНИЕ
		$\geq q_к = q \cdot C$ (С УЧЕТОМ СОБСТВЕННОГО ВЕСА ИЗДЕЛИЯ)	$\geq q_{доп.} = q_к - q_{св}$ (БЕЗ УЧЕТА СОБСТВЕННОГО ВЕСА ИЗДЕЛИЯ)	$0{,}85 q_к \leq q < q_к$ (БЕЗ УЧЕТА СОБСТВЕННОГО ВЕСА ИЗДЕЛИЯ)	$\geq q_к = q \cdot C$ (С УЧЕТОМ СОБСТВЕННОГО ВЕСА ИЗДЕЛИЯ)	$\geq q_{доп.} = q_к - q_{св}$ (БЕЗ УЧЕТА СОБСТВЕННОГО ВЕСА ИЗДЕЛИЯ)	$0{,}85 q_к \leq q < q_к$ (БЕЗ УЧЕТА СОБСТВЕННОГО ВЕСА ИЗДЕЛИЯ)
АМР-58.12.12	5,68	1380	940	800 ≤ q < 940	1580	1140	970 ≤ q < 1140
АМР-58.14.12	5,68	1360	940	800 ≤ q < 940	1560	1140	970 ≤ q < 1140
АМР-58.12.14	5,68	1380	940	800 ≤ q < 940	1580	1140	970 ≤ q < 1140
АМР-58.14.14	5,68	1360	940	800 ≤ q < 940	1560	1140	970 ≤ q < 1140
АМР-58.12.17	5,68	1470	980	835 ≤ q < 980	1680	1190	1010 ≤ q < 1190
АМР-58.14.17	5,68	1450	980	835 ≤ q < 980	1660	1190	1010 ≤ q < 1190
АМР-58.12.18	5,68	1470	980	835 ≤ q < 980	1680	1190	1010 ≤ q < 1190
АМР-58.14.18	5,68	1450	980	835 ≤ q < 980	1660	1190	1010 ≤ q < 1190

$q_к$ — СУММАРНАЯ КОНТРОЛЬНАЯ НАГРУЗКА.

q — РАСЧЕТНАЯ НАГРУЗКА.

С — КОЭФФИЦИЕНТ СОГЛАСНО ТАБЛ. 2, ГОСТ 8829-66.

$q_{доп.}$ — ДОПОЛНИТЕЛЬНО ПРИКЛАДЫВАЕМАЯ НАГРУЗКА РАВНАЯ ПОЛНОЙ КОНТРОЛЬНОЙ НАГРУЗКЕ. ЗА ВЫЧЕТОМ СОБСТВЕННОГО ВЕСА ИЗДЕЛИЯ.

ВНЕСЕНЫ ИЗМЕНЕНИЯ

Разработал КРАСОВСКАЯ
Рассчитал ЕЛЯЧКИН
Исполнил ШАБАРОВА
Гл. инж. пр-та ШАДАЕВА
Гл. инж. пр-та БУНИЧ
НАЧ. ОКУ
ГА. КОНСТР ОКУ

КЛ 1977	МАРШ ПЛОЩАДКИ ЛЕСТНИЧНЫЕ ЖЕЛЕЗОБЕТОННЫЕ ДЛЯ ЗДАНИЙ СО СВЯЗЕВЫМ КАРКАСОМ ОБЩИЕ МАТЕРИАЛЫ И УНИФИЦИРОВАННЫЕ ДЕТАЛИ	СЕРИЯ 1.258 КА-2	
	ДАННЫЕ ДЛЯ ИСПЫТАНИЙ ПРОВЕРКА ПРОЧНОСТИ МАРШ-ПЛОЩАДОК	ВЫПУСК 0-1	ЛИСТ 1

ЛТ-312 Ротапринт института "Ленпроект", зак. 328, тир. 200, 1974 г.

СХЕМА ОПИРАНИЯ И ЗАГРУЖЕНИЯ ПРИ ИСПЫТАНИИ

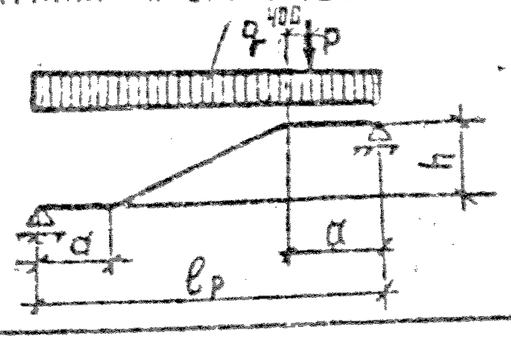

ПРИ ПРОВЕДЕНИИ ИСПЫТАНИЙ

РУКОВОДСТВОВАТЬСЯ ГОСТ 8829-66

МАРКА ИЗДЕЛИЯ	РАСЧЕТНАЯ ДЛИНА ИЗДЕЛИЯ l_p м	ПРОВЕРКА ПРОЧНОСТИ											
		ВИД РАЗРУШЕНИЯ И ВЕЛИЧИНА КОЭФФИЦИЕНТА „С"											
		ТЕКУЧЕСТЬ ПРОДОЛЬНОЙ РАСТЯНУТОЙ АРМАТУРЫ ИЛИ РАЗДРОБЛЕНИЕ БЕТОНА СЖАТОЙ ЗОНЫ ОДНОВРЕМЕННО С ТЕКУЧЕСТЬЮ ПРОДОЛЬНОЙ РАСТЯНУТОЙ АРМАТУРЫ С=1,4						РАЗРЫВ ПРОДОЛЬНОЙ АРМАТУРЫ ИЛИ РАЗДРОБЛЕНИЕ (С=1,6) БЕТОНА СЖАТОЙ ЗОНЫ ИЛИ РАЗРУШЕНИЕ ПО КОСЫМ ТРЕЩИНАМ ДО ДОСТИЖЕНИЯ ТЕКУЧЕСТИ РАСТЯНУТОЙ АРМАТУРОЙ, ИЛИ ВЫДЕРГИВАНИЕ АРМАТУРЫ: РАСКОЛ БЕТОНА.					
		ВЕЛИЧИНА РАЗРУШАЮЩЕЙ НАГРУЗКИ в кг и кг/м² ПО ГОСТ 8829-66, п.3.2.2											
		ПРИ КОТОРОЙ ИЗДЕЛИЯ ПРИЗНАЮТСЯ ГОДНЫМИ				ПРИ КОТОРОЙ ТРЕБУЕТСЯ ПОВТОРНОЕ ИСПЫТАНИЕ		ПРИ КОТОРОЙ ИЗДЕЛИЯ ПРИЗНАЮТСЯ ГОДНЫМИ				ПРИ КОТОРОЙ ТРЕБУЕТСЯ ПОВТОРНОЕ ИСПЫТАНИЕ	
		$\geq q_к = q \cdot C$ (С УЧЕТОМ СОБСТВЕННОГО ВЕСА ИЗДЕЛИЯ)	$\geq P_к = P \cdot C$ кг	$\geq q_{доп} = q_к - q_{св}$ (БЕЗ УЧЕТА СОБСТВЕННОГО ВЕСА ИЗДЕЛИЯ)	$\geq P_к = P \cdot C$ кг	$0{,}85 q_к \leq q < q_к$ (БЕЗ УЧЕТА СОБСТВЕННОГО ВЕСА ИЗДЕЛИЯ)	$0{,}85 P_к \leq P < P_к$ кг	$\geq q_к = q \cdot C$ (С УЧЕТОМ СОБСТВЕННОГО ВЕСА ИЗДЕЛИЯ)	$\geq P_к = P \cdot C$ кг	$\geq q_{доп} = q_к - q_{св}$ (БЕЗ УЧЕТА СОБСТВЕННОГО ВЕСА ИЗДЕЛИЯ)	$\geq P_к = P \cdot C$ кг	$0{,}85 q_к \leq q < q_к$ (БЕЗ УЧЕТА СОБСТВЕННОГО ВЕСА ИЗДЕЛИЯ)	$0{,}85 P_к \leq P < P_к$ кг
АМР-58.12.12В	5.68	1380	980	940	980	800≤q<940	835≤P<980	1580	1120	1140	1120	970≤q<1140	955≤P<1120
АМР-58.14.12В	5.68	1360	770	940	770	800≤q<940	655≤P<770	1560	880	1140	880	970≤q<1140	750≤P<880
АМР-58.12.14В	5.68	1380	910	940	910	800≤q<940	775≤P<910	1580	1040	1140	1040	970≤q<1140	885≤P<1040
АМР-58.14.14В	5.68	1360	710	940	710	800≤q<940	605≤P<710	1560	820	1140	820	970≤q<1140	700≤P<820
АМР-58.14.14В	5.68	1360	710	940	710	800≤q<940	605≤P<710	1560	820	1140	820	970≤q<1140	700≤P<820
АМР-58.12.17В	5.68	1470	750	980	750	835≤q<940	640≤P<750	1680	860	1190	860	1010≤q<1190	735≤P<860
АМР-58.14.17В	5.68	1450	590	980	590	835≤q<940	505≤P<590	1660	670	1190	670	1010≤q<1190	570≤P<670
АМР-58.12.18В	5.68	1470	660	980	660	835≤q<940	565≤P<660	1680	750	1190	750	1010≤q<1190	640≤P<750
АМР-58.14.18В	5.68	1450	520	980	520	835≤q<940	445≤P<520	1660	590	1190	590	1010≤q<1190	505≤P<590

$P_к$; $q_к$ — СУММАРНАЯ КОНТРОЛЬНАЯ НАГРУЗКА.

q; P — РАСЧЕТНАЯ НАГРУЗКА.

C — КОЭФФИЦИЕНТ СОГЛАСНО ТАБЛ. 2, ГОСТ 8829-66.

$q_{доп.}$ — ДОПОЛНИТЕЛЬНО ПРИКЛАДЫВАЕМАЯ НАГРУЗКА РАВНАЯ ПОЛНОЙ КОНТРОЛЬНОЙ НАГРУЗКЕ ЗА ВЫЧЕТОМ СОБСТВЕННОГО ВЕСА ИЗДЕЛИЯ.

КЛ	МАРШ-ПЛОЩАДКИ ЛЕСТНИЧНЫЕ ЖЕЛЕЗОБЕТОННЫЕ ДЛЯ ЗДАНИЙ СО СВЯЗЕВЫМ КАРКАСОМ ОБЩИЕ МАТЕРИАЛЫ И УНИФИЦИРОВАННЫЕ ДЕТАЛИ	СЕРИЯ 1.258 КА-2	
1977	ДАННЫЕ ДЛЯ ИСПЫТАНИЙ ПРОВЕРКА ПРОЧНОСТИ МАРШ-ПЛОЩАДОК ВЕРХНИХ ЭТАЖЕЙ	ВЫПУСК 0-1	ЛИСТ 2

ИЗМ.	ВНЕСЕНЫ ИЗМЕНЕНИЯ	Дата	Подпись	Должность	Фамилия

Гл. инж. инст.		
Гл. инж. пр-та		
НАЧ. ОКУ	ШАЛАЕВА	
Гл. констр. ОКУ	БУНИЧ	
Руков. груп.	Разработал	Рассчитал	Исполнил
КРАСНОВСКАЯ	КРАСНОВСКИЙ	КАЛАЧКИН	ШАКАРОВА

Ротапринт института "Ленпроект", зак. 828, тир. 200, 1974 г.

УТ-312

Марка изделия	Проверка жесткости: Контрольная нагрузка за вычетом собственного веса изделия (п. 2.3.7. ГОСТ)		Контрольный прогиб от контрольной нагрузки $f_к$ (мм) (п 2.3.3 ГОСТ)	Величина измеренного прогиба $f_{кизм}$ (мм) (п. 3.3.1 ; п. 3.2.2 ГОСТ)	
	q кг/м²	P кг		При котором изделия признаются годными	При котором требуются повторные испытания
АМР-58.12.12	420	—	8.5	$10,2 \geq f_{кизм} > 8.5$	$11,0 \geq f_{кизм} > 10.2$
АМР-58.14.12	420	—	9.1	$10,9 \geq f_{кизм} > 9.1$	$11.8 \geq f_{кизм} > 10.9$
АМР-58.12.14	420	—	8.9	$10.7 \geq f_{кизм} > 8.9$	$11.6 \geq f_{кизм} > 10.7$
АМР-58.14.14	420	—	9.5	$10.9 \geq f_{кизм} > 9.5$	$10,9 \geq f_{кизм} > 10,4$
АМР-58.12.17	420	—	7.8	$9.4 \geq f_{кизм} > 7.8$	$10.1 \geq f_{кизм} > 9.4$
АМР-58.14.17	420	—	8.2	$9.8 \geq f_{кизм} > 8.2$	$10.7 \geq f_{кизм} > 9.8$
АМР-58.12.18	420	—	7.8	$9.4 \geq f_{кизм} > 7.8$	$10.1 \geq f_{кизм} > 9.4$
АМР-58.14.18	420	—	8.1	$9.7 \geq f_{кизм} > 8.1$	$10,9 \geq f_{кизм} > 9.7$
АМР-58.12.128	420	620	10.0	$11.0 \geq f_{кизм} > 10.0$	$11.5 \geq f_{кизм} > 11.0$
АМР-58.14.128	420	470	10.6	$11.7 \geq f_{кизм} > 10.6$	$12.2 \geq f_{кизм} > 11.7$
АМР-58.12.148	420	550	10.1	$11.1 \geq f_{кизм} > 10.1$	$11.6 \geq f_{кизм} > 11.1$
АМР-58.14.148	420	430	11.1	$12.2 \geq f_{кизм} > 11.1$	$12.8 \geq f_{кизм} > 12.2$
АМР-58.12.178	420	450	8.7	$10.4 \geq f_{кизм} > 8.7$	$11.3 \geq f_{кизм} > 10.4$
АМР-58.14.178	420	350	8.9	$10.7 \geq f_{кизм} > 8.9$	$11.6 \geq f_{кизм} > 10.7$
АМР-58.12.188	420	400	8.5	$10.2 \geq f_{кизм} > 8.5$	$11.0 \geq f_{кизм} > 10.2$
АМР-58.14.188	420	310	8.7	$10.4 \geq f_{кизм} > 8.7$	$11.3 \geq f_{кизм} > 10.4$

1. Схему опирания и загружения при испытании см. на листе 1.
2. Контрольная ширина раскрытия трещин при испытании не должна превышать 0,2 мм (п. 2.3.8 ГОСТ)
3. Изделия признаются годными, если при контрольной нагрузке измеренная ширина раскрытия трещин превышает контрольную величину не более чем на 50%

КЛ	Марш-площадки лестничные железобетонные для зданий со связевым каркасом. Общие материалы и унифицированные детали	Серия 1.258 КЛ-2
1977	Данные для испытаний. Проверка жесткости	Выпуск 0-1 · Лист 3

Гл. инж. пр-та — Нач. ОКУ Шалаева — Гл. констр. ОКУ Бунин — Разработал Краевская — Рассчитал Ткачкин — Исполнил Шабанова

Инв. № подл. | Подпись и дата | Взам. инв. №

1-248

1

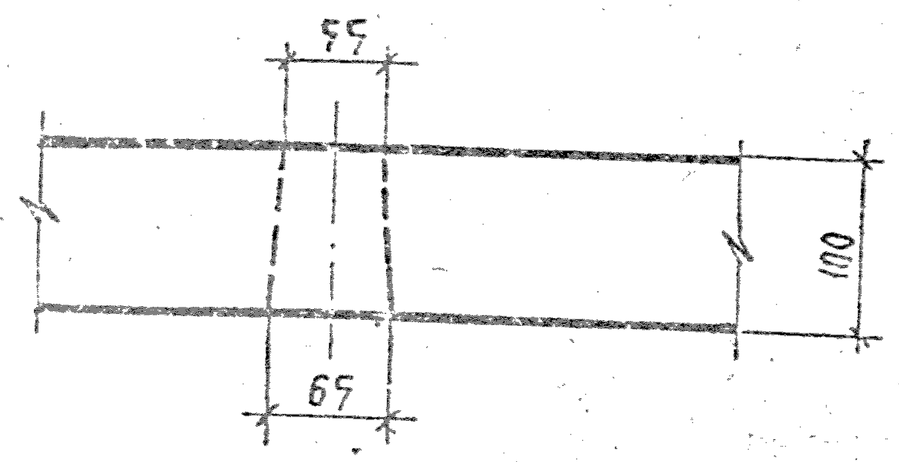

2

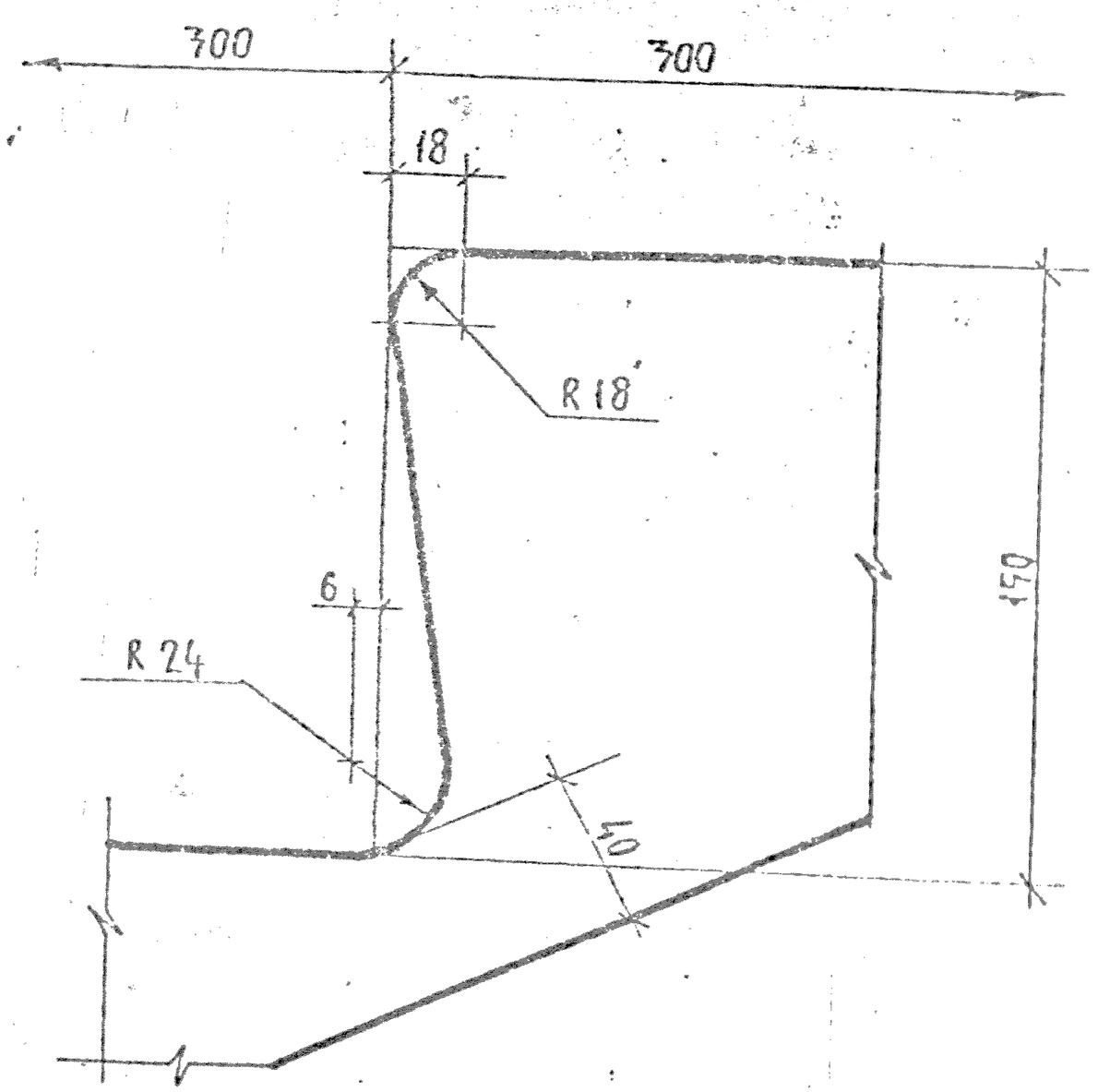

3

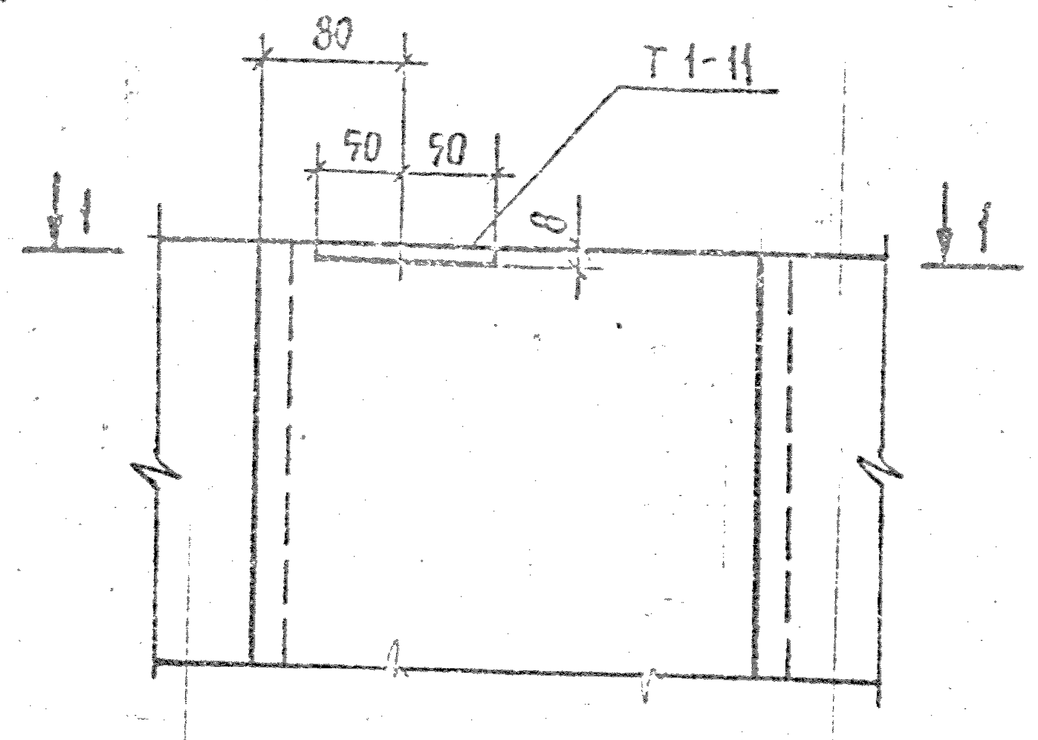

1-1

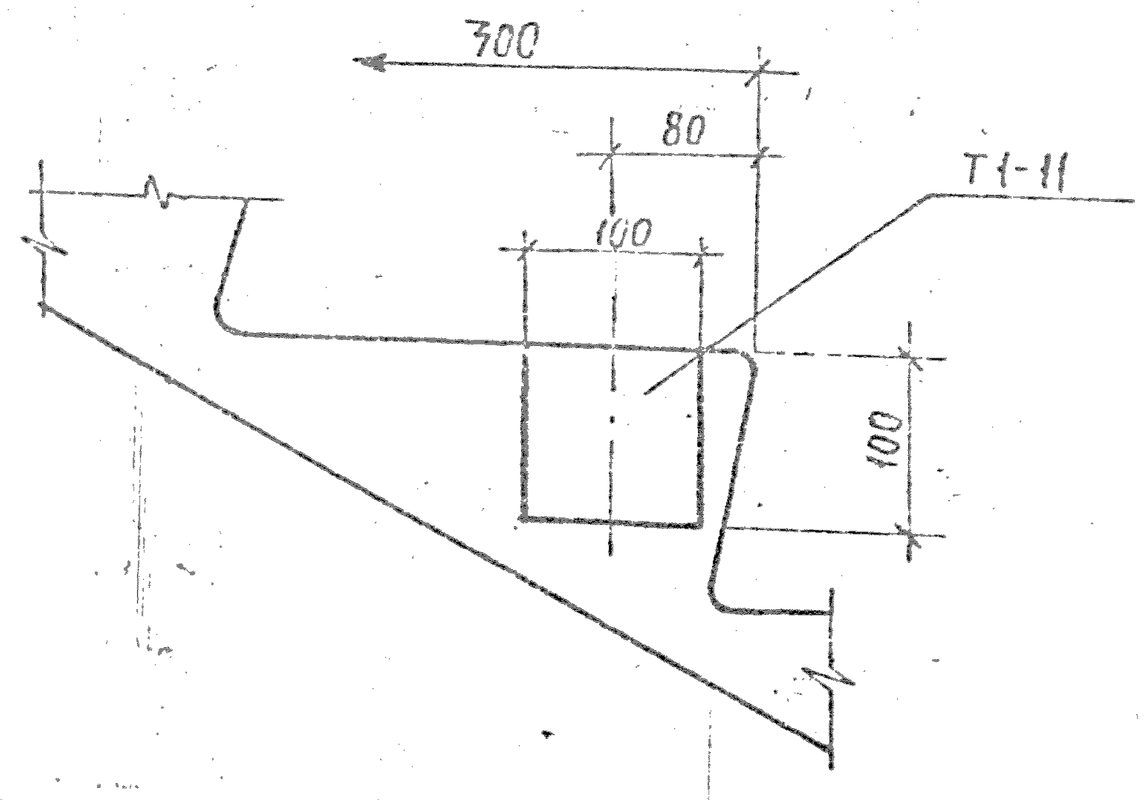

Общие указания по изготовлению см. пояснительную записку.

КЛ	МАРШ ПЛОЩАДКИ ЛЕСТНИЧНЫЕ ЖЕЛЕЗОБЕТОННЫЕ ДЛЯ ЗДАНИЙ СО СВЯЗЕВЫМ КАРКАСОМ ОБЩИЕ МАТЕРИАЛЫ И УНИФИЦИРОВАННЫЕ ДЕТАЛИ	СЕРИЯ 1.258 КЛ-2	
1977	ДЕТАЛИ 1, 2, 3	ВЫПУСК 0-1	ЛИСТ 4

Гл. инж. проекта			
Нач. ОКУ			
Гл. констр. ОКУ			
Разработал	Шалаева		
Рассчитал	Бунина		
Исполнил			
Внесены изменения			
Дата			
Подпись			
Инв. № подл.			
Взам. инв. №			
Подпись и дата			
Инв. № подл.			

Серия 1.258-248

4 6

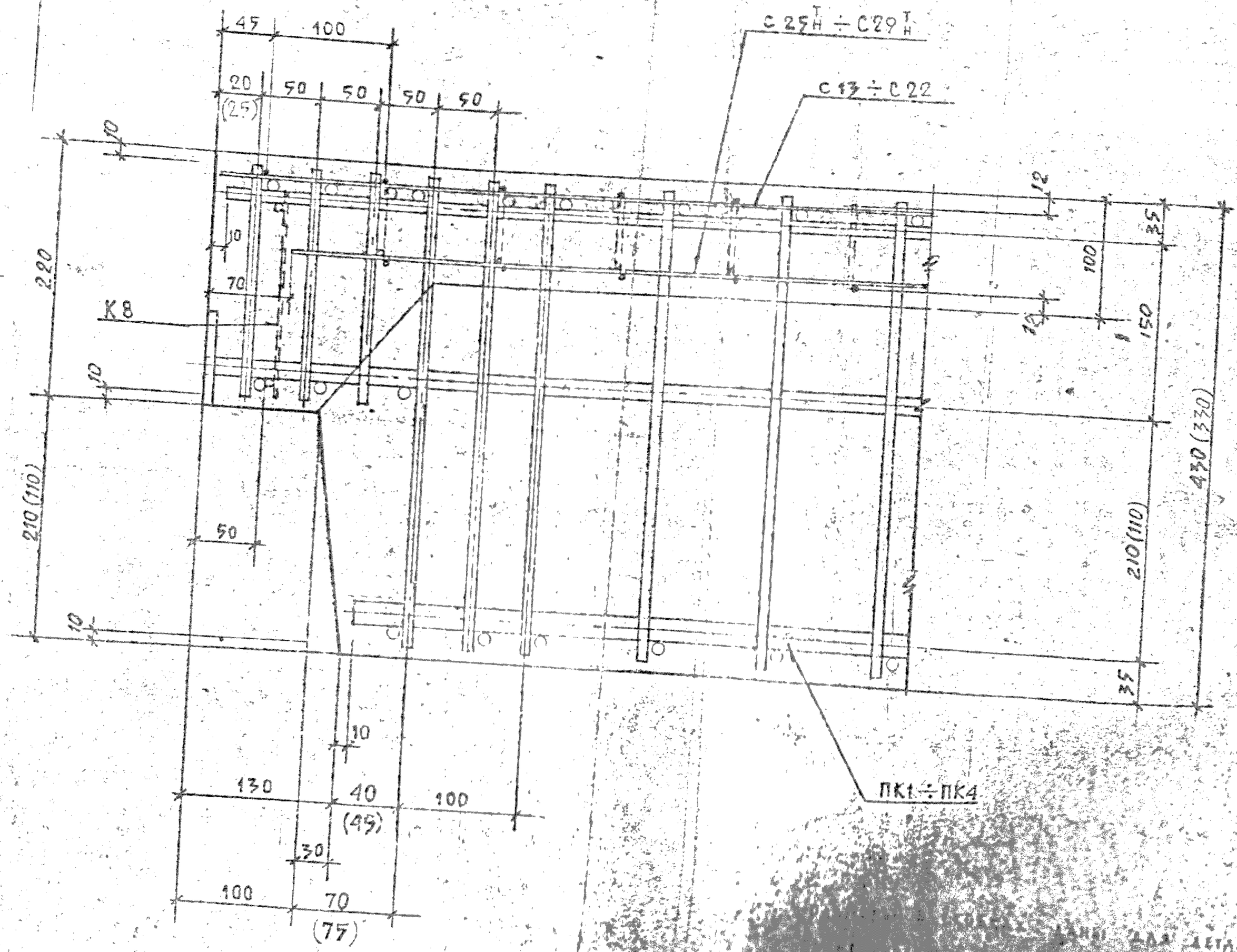

ДЕТАЛИ 4; 6

Выпуск 01 | Лист 7

Нормоконтролер | Внесенные изменения | Дата | Изм. | Кол.уч. | Лист | № док. | Подпись

Гл. констр. | Гл. констр. СКЦ | Разработал | Рассмотрел | Утвердил

ОКУ | ОКУ | ОЛАЛЕВА | ВУНЧУ | ЗУЛТАН | ЗУЛТАН

1-248

5 7

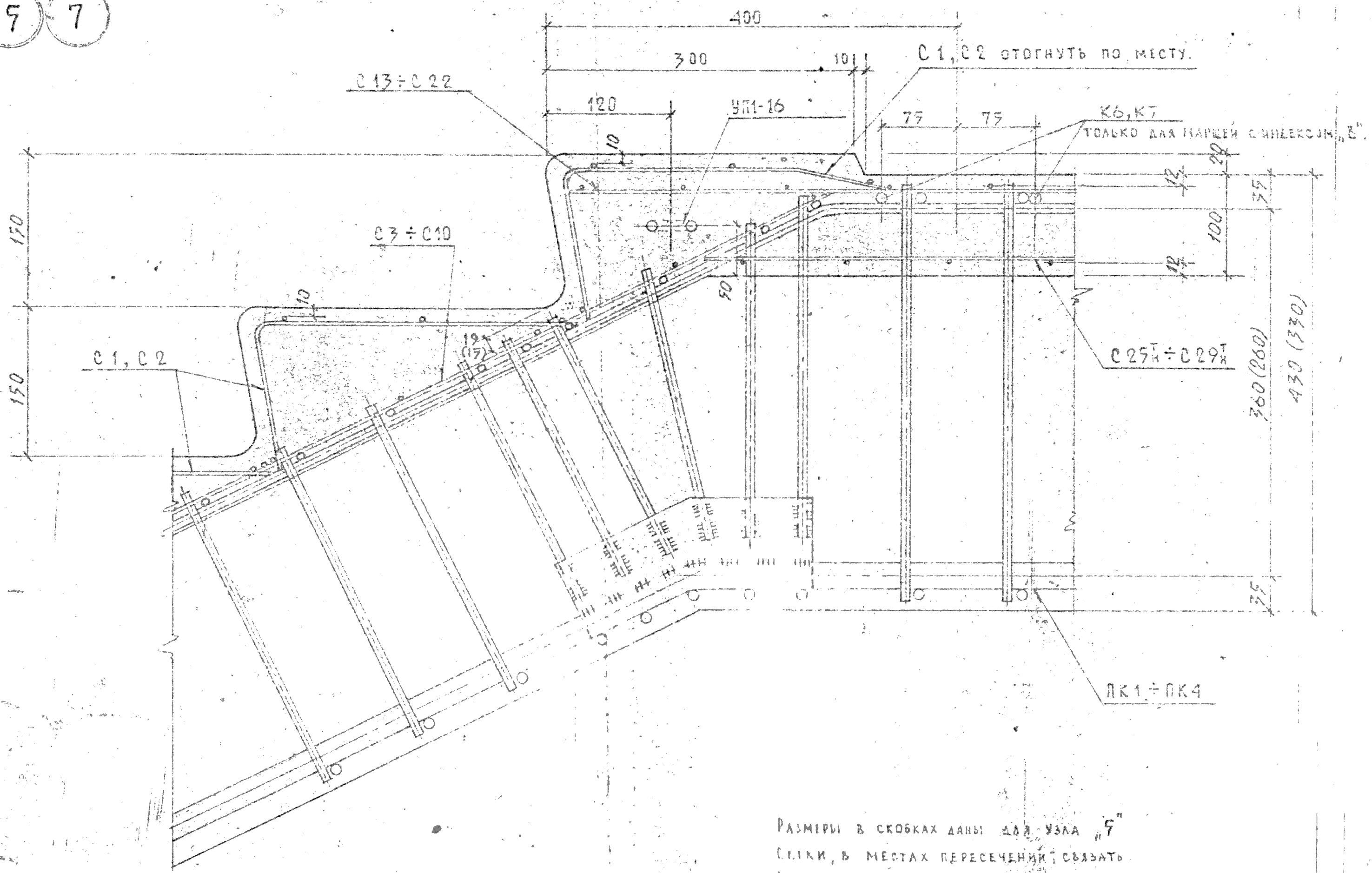

Размеры в скобках даны для узла „5"

Сетки, в местах пересечения, связать

Общие указания по изготовлению см. пояснительную записку

КЛ	Марш-площадки лестничные железобетонные для зданий со связевым каркасом. Общие материалы и унифицированные детали.	Серия 1.174.КЛ-2	
1977	Детали 5, 7	Выпуск 0-1	Лист 6

Внесены изменения

Гл. инж. пр-та

Начальник ОКУ Шалаева

Гл. констр. ОКУ Бунич

Разработал

Рассчитал

Исполнил

Форма Т-248

СХЕМА ОПИРАНИЯ И ЗАГРУЖЕНИЯ ПРИ ИСПЫТАНИИ

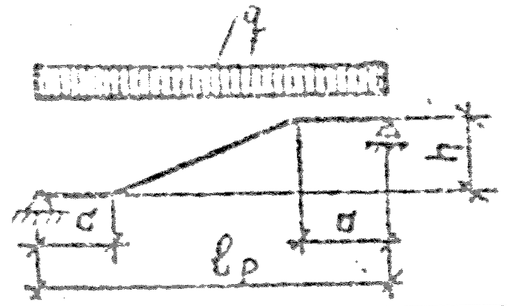

ПРИ ПРОВЕДЕНИИ ИСПЫТАНИЙ РУКОВОДСТВОВАТЬСЯ ГОСТ 8829-76

МАРКА ИЗДЕЛИЯ	РАСЧЕТНАЯ ДЛИНА ИЗДЕЛИЯ ℓ_p	ПРОВЕРКА ПРОЧНОСТИ					
		ВИД РАЗРУШЕНИЯ И ВЕЛИЧИНА КОЭФФИЦИЕНТА „С"					
		ТЕКУЧЕСТЬ ПРОДОЛЬНОЙ РАСТЯНУТОЙ АРМАТУРЫ ИЛИ РАЗДРОБЛЕНИЕ БЕТОНА СЖАТОЙ ЗОНЫ ОДНОВРЕМЕННО С ТЕКУЧЕСТЬЮ ПРОДОЛЬНОЙ РАСТЯНУТОЙ АРМАТУРЫ С=1,4			РАЗРЫВ ПРОДОЛЬНОЙ АРМАТУРЫ ИЛИ РАЗДРОБЛЕНИЕ (С=1,6) БЕТОНА СЖАТОЙ ЗОНЫ ИЛИ РАЗРУШЕНИЕ ПО КОСЫМ ТРЕЩИНАМ ДО ДОСТИЖЕНИЯ ТЕКУЧЕСТИ РАСТЯНУТОЙ АРМАТУРОЙ, ИЛИ ВЫДЕРГИВАНИЕ АРМАТУРЫ: РАСКОЛ БЕТОНА.		
		ВЕЛИЧИНА РАЗРУШАЮЩЕЙ НАГРУЗКИ В КГ/М² ПО ГОСТ 8829-76, П.3.2.2					
		ПРИ КОТОРОЙ ИЗДЕЛИЯ ПРИЗНАЮТСЯ ГОДНЫМИ		ПРИ КОТОРОЙ ТРЕБУЕТСЯ ПОВТОРНОЕ ИСПЫТАНИЕ	ПРИ КОТОРОЙ ИЗДЕЛИЯ ПРИЗНАЮТСЯ ГОДНЫМИ		ПРИ КОТОРОЙ ТРЕБУЕТСЯ ПОВТОРНОЕ ИСПЫТАНИЕ
		$\geq q_к = q \cdot C$ (С УЧЕТОМ СОБСТВЕННОГО ВЕСА ИЗДЕЛИЯ)	$\geq q_{доп.} = q_к - q_{св}$ (БЕЗ УЧЕТА СОБСТВЕННОГО ВЕСА ИЗДЕЛИЯ)	$0{,}85 q_к \leq q < q_к$ (БЕЗ УЧЕТА СОБСТВЕННОГО ВЕСА ИЗДЕЛИЯ)	$\geq q_к = q \cdot C$ (С УЧЕТОМ СОБСТВЕННОГО ВЕСА ИЗДЕЛИЯ)	$\geq q_{доп.} = q_к - q_{св}$ (БЕЗ УЧЕТА СОБСТВЕННОГО ВЕСА ИЗДЕЛИЯ)	$0{,}85 q_к \leq q < q_к$ (БЕЗ УЧЕТА СОБСТВЕННОГО ВЕСА ИЗДЕЛИЯ)
АМР-70.12.17	6.88	1470	980	$835 \leq q < 980$	1680	1190	$1010 \leq q < 1190$
АМР-70.14.17	6.88	1450	980	$835 \leq q < 980$	1660	1190	$1010 \leq q < 1190$
АМР-70.12.18	6.88	1470	980	$835 \leq q < 980$	1680	1190	$1010 \leq q < 1190$
АМР-70.14.18	6.88	1450	980	$835 \leq q < 980$	1660	1190	$1010 \leq q < 1190$
АМР-70.12.21	6.88	1470	980	$835 \leq q < 980$	1680	1190	$1010 \leq q < 1190$
АМР-70.14.21	6.88	1450	980	$835 \leq q < 980$	1660	1190	$1010 \leq q < 1190$

$q_к$ — СУММАРНАЯ КОНТРОЛЬНАЯ НАГРУЗКА.

q — РАСЧЕТНАЯ НАГРУЗКА.

С — КОЭФФИЦИЕНТ СОГЛАСНО ТАБЛ. 2, ГОСТ 8829-76.

$q_{доп.}$ — ДОПОЛНИТЕЛЬНО ПРИКЛАДЫВАЕМАЯ НАГРУЗКА РАВНАЯ ПОЛНОЙ КОНТРОЛЬНОЙ НАГРУЗКЕ ЗА ВЫЧЕТОМ СОБСТВЕННОГО ВЕСА ИЗДЕЛИЯ.

Гл. инж. проекта — Красовская; Нач. ОКУ — Шабарова; Гл. констр. ОКУ — Шабарова; Разработал — Шалаева; Проверил — Бугин; Исполнил — Шабарова

КЖ	МАРШ-ПЛОЩАДКИ ЛЕСТНИЧНЫЕ ЖЕЛЕЗОБЕТОННЫЕ ДЛЯ ЗДАНИЙ СО СВЯЗЕВЫМ КАРКАСОМ. ОБЩИЕ МАТЕРИАЛЫ И УНИФИЦИРОВАННЫЕ ДЕТАЛИ	СЕРИЯ 1.258 КА-2	
1978	ДАННЫЕ ДЛЯ ИСПЫТАНИЙ. ПРОВЕРКА ПРОЧНОСТИ МАРШ-ПЛОЩАДОК ДЛИНОЙ 6960 мм	ВЫПУСК 0-1	ЛИСТ 7

Ротапринт института "Ленпроект", зак. 326, тир. 200, 1974 г.

Т-312

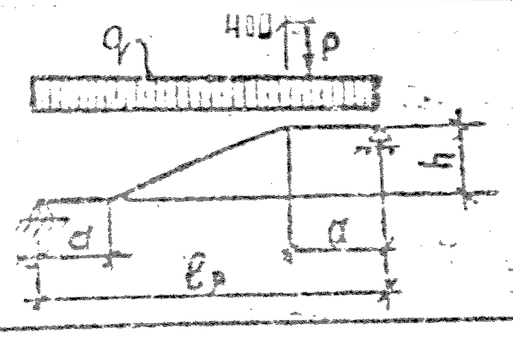

РУКОВОДСТВОВАТЬСЯ ГОСТ 8829-76

МАРКА ИЗДЕЛИЯ	РАСЧЕТНАЯ ДЛИНА ИЗДЕЛИЯ l_p	ПРОВЕРКА ПРОЧНОСТИ											
		ВИД РАЗРУШЕНИЯ И ВЕЛИЧИНА КОЭФФИЦИЕНТА „С"											
		ТЕКУЧЕСТЬ ПРОДОЛЬНОЙ РАСТЯНУТОЙ АРМАТУРЫ ИЛИ РАЗДРОБЛЕНИЕ БЕТОНА СЖАТОЙ ЗОНЫ ОДНОВРЕМЕННО С ТЕКУЧЕСТЬЮ ПРОДОЛЬНОЙ РАСТЯНУТОЙ АРМАТУРЫ С=1,4						РАЗРЫВ ПРОДОЛЬНОЙ АРМАТУРЫ ИЛИ РАЗДРОБЛЕНИЕ (С=1,6) БЕТОНА СЖАТОЙ ЗОНЫ ИЛИ РАЗРУШЕНИЕ ПО КОСЫМ ТРЕЩИНАМ ДО ДОСТИЖЕНИЯ ТЕКУЧЕСТИ РАСТЯНУТОЙ АРМАТУРОЙ, ИЛИ ВЫДЕРГИВАНИЕ АРМАТУРЫ; РАСКОЛ БЕТОНА.					
		ВЕЛИЧИНА РАЗРУШАЮЩЕЙ НАГРУЗКИ q в кг/м² и P в кг по ГОСТ 8829-76, п. 3.2.2											
		ПРИ КОТОРОЙ ИЗДЕЛИЯ ПРИЗНАЮТСЯ ГОДНЫМИ				ПРИ КОТОРОЙ ТРЕБУЕТСЯ ПОВТОРНОЕ ИСПЫТАНИЕ		ПРИ КОТОРОЙ ИЗДЕЛИЯ ПРИЗНАЮТСЯ ГОДНЫМИ				ПРИ КОТОРОЙ ТРЕБУЕТСЯ ПОВТОРНОЕ ИСПЫТАНИЕ	
		$\geq q_к = q \cdot C$ (С УЧЕТОМ СОБСТВЕННОГО ВЕСА ИЗДЕЛИЯ)	$\geq P_к = P \cdot C$	$\geq q_{доп} = q_к - q_{св}$ (БЕЗ УЧЕТА СОБСТВЕННОГО ВЕСА ИЗДЕЛИЯ)	$\geq P_к = P \cdot C$	$0{,}85 q_к \leq q < q_к$ (БЕЗ УЧЕТА СОБСТВЕННОГО ВЕСА ИЗДЕЛИЯ)	$0{,}85 P_к \leq P < P_к$	$\geq q_к = q \cdot C$ (С УЧЕТОМ СОБСТВЕННОГО ВЕСА ИЗДЕЛИЯ)	$\geq P_к = P \cdot C$	$\geq q_{доп} = q_к - q_{св}$ (БЕЗ УЧЕТА СОБСТВЕННОГО ВЕСА ИЗДЕЛИЯ)	$\geq P_к = P \cdot C$	$0{,}85 q_к \leq q < q_к$ (БЕЗ УЧЕТА СОБСТВЕННОГО ВЕСА ИЗДЕЛИЯ)	$0{,}85 P_к \leq P < P_к$
АМР-70.12.17В	6.88	1470	1070	980	1070	$835 \leq q < 980$	$910 \leq P < 1070$	1680	1210	1190	1210	$1010 \leq q < 1190$	$1030 \leq P < 1210$
АМР-70.14.17В	6.88	1450	840	980	840	$835 \leq q < 980$	$715 \leq P < 840$	1660	950	1190	950	$1010 \leq q < 1190$	$810 \leq P < 950$
АМР-70.12.18В	6.88	1470	980	980	980	$835 \leq q < 980$	$835 \leq P < 980$	1680	1120	1190	1120	$1010 \leq q < 1190$	$950 \leq P < 1120$
АМР-70.14.18В	6.88	1450	770	980	770	$835 \leq q < 980$	$655 \leq P < 770$	1660	880	1190	880	$1010 \leq q < 1190$	$750 \leq P < 880$
АМР-70.12.21В	6.88	1470	850	980	850	$835 \leq q < 980$	$725 \leq P < 850$	1680	980	1190	980	$1010 \leq q < 1190$	$835 \leq P < 980$
АМР-70.14.21В	6.88	1450	670	980	670	$835 \leq q < 980$	$570 \leq P < 670$	1660	770	1190	770	$1010 \leq q < 1190$	$655 \leq P < 770$

$P_к$; $q_к$ — СУММАРНАЯ КОНТРОЛЬНАЯ НАГРУЗКА.

P; q — РАСЧЕТНАЯ НАГРУЗКА.

C — КОЭФФИЦИЕНТ СОГЛАСНО ТАБЛ. 2, ГОСТ 8829-76.

$q_{доп.}$ — ДОПОЛНИТЕЛЬНО ПРИКЛАДЫВАЕМАЯ НАГРУЗКА РАВНАЯ ПОЛНОЙ КОНТРОЛЬНОЙ НАГРУЗКЕ ЗА ВЫЧЕТОМ СОБСТВЕННОГО ВЕСА ИЗДЕЛИЯ.

КЛ	МАРШ ПЛОЩАДКИ ЛЕСТНИЧНЫЕ ЖЕЛЕЗОБЕТОННЫЕ ДЛЯ ЗДАНИЙ СО СВЯЗЕВЫМ КАРКАСОМ. ОБЩИЕ МАТЕРИАЛЫ И УНИФИЦИРОВАННЫЕ ДЕТАЛИ	СЕРИЯ 1.258 КА-2	
1978	ДАННЫЕ ДЛЯ ИСПЫТАНИЙ. ПРОВЕРКА ПРОЧНОСТИ МАРШ-ПЛОЩАДОК ДЛИНОЙ 6960 ММ ДЛЯ ВЕРХНИХ ЭТАЖЕЙ	ВЫПУСК 0-1	ЛИСТ 8

Ротапринт института "Ленпроект", зак. 326, тир. 200, 1974 г.

VT-312

ПРОВЕРКА ЖЕСТКОСТИ

МАРКА ИЗДЕЛИЯ	КОНТРОЛЬНАЯ НАГРУЗКА ЗА ВЫЧЕТОМ СОБСТВЕННОГО ВЕСА ИЗДЕЛИЯ (П. 2.3.3. ГОСТ)		КОНТРОЛЬНЫЙ ПРОГИБ ОТ КОНТРОЛЬНОЙ НАГРУЗКИ $f_к$ (мм) (п 2.3.3 ГОСТ)	ВЕЛИЧИНА ИЗМЕРЕННОГО ПРОГИБА $f_{кизм}$ (мм) (П. 3.3.1 ; П. 3.3.2 ГОСТ)	
	q кг/м²	P кг		ПРИ КОТОРОМ ИЗДЕЛИЯ ПРИЗНАЮТСЯ ГОДНЫМИ	ПРИ КОТОРОМ ТРЕБУЮТСЯ ПОВТОРНЫЕ ИСПЫТАНИЯ
АМР-70.12.17	420	—	7.9	$9.5 \geq f_{кизм} > 7.9$	$10.3 \geq f_{кизм} > 9.5$
АМР-70.14.17	420	—	8.6	$9.5 \geq f_{кизм} > 8.6$	$9.9 \geq f_{кизм} > 9.5$
АМР-70.12.18	420	—	8.0	$8.8 \geq f_{кизм} > 8.0$	$9.2 \geq f_{кизм} > 8.8$
АМР-70.14.18	420	—	8.8	$9.7 \geq f_{кизм} > 8.8$	$10.1 \geq f_{кизм} > 9.7$
АМР-70.12.21	420	—	8.2	$9.0 \geq f_{кизм} > 8.2$	$9.5 \geq f_{кизм} > 9.0$
АМР-70.14.21	420	—	9.0	$9.9 \geq f_{кизм} > 9.0$	$10.4 \geq f_{кизм} > 9.9$
АМР-70.12.17В	420	670	9.4	$10.3 \geq f_{кизм} > 9.4$	$10.8 \geq f_{кизм} > 10.3$
АМР-70.14.17В	420	510	9.6	$10.6 \geq f_{кизм} > 9.6$	$11.0 \geq f_{кизм} > 10.6$
АМР-70.12.18В	420	670	9.3	$10.2 \geq f_{кизм} > 9.3$	$10.7 \geq f_{кизм} > 10.2$
АМР-70.14.18В	420	470	9.7	$10.7 \geq f_{кизм} > 9.7$	$11.2 \geq f_{кизм} > 10.7$
АМР-70.12.21В	420	520	9.1	$10.0 \geq f_{кизм} > 9.1$	$10.5 \geq f_{кизм} > 10.0$
АМР-70.14.21В	420	390	9.7	$10.7 \geq f_{кизм} > 9.7$	$11.2 \geq f_{кизм} > 10.7$

1. СХЕМУ ОПИРАНИЯ И ЗАГРУЖЕНИЯ ПРИ ИСПЫТАНИИ СМ. НА ЛИСТАХ 7,8
2. КОНТРОЛЬНАЯ ШИРИНА РАСКРЫТИЯ ТРЕЩИН ПРИ ИСПЫТАНИИ НЕ ДОЛЖНА ПРЕВЫШАТЬ 0,2мм (п. 2.3.8 ГОСТ)
3. ИЗДЕЛИЯ ПРИЗНАЮТСЯ ГОДНЫМИ, ЕСЛИ ПРИ КОНТРОЛЬНОЙ НАГРУЗКЕ ИЗМЕРЕННАЯ ШИРИНА РАСКРЫТИЯ ТРЕЩИН ПРЕВЫШАЕТ КОНТРОЛЬНУЮ ВЕЛИЧИНУ НЕ БОЛЕЕ, ЧЕМ НА 50%

КП	МАРШ ПЛОЩАДКИ ЛЕСТНИЧНЫЕ ЖЕЛЕЗОБЕТОННЫЕ ДЛЯ ЗДАНИЙ СО СВЯЗЕВЫМ КАРКАСОМ. ОБЩИЕ МАТЕРИАЛЫ И УНИФИЦИРОВАННЫЕ ДЕТАЛИ	СЕРИЯ 1.258 КЛ-2
1979	ДАННЫЕ ДЛЯ ИСПЫТАНИЙ. ПРОВЕРКА ЖЕСТКОСТИ МАРШ-ПЛОЩАДОК ДЛИНОЙ 6960мм	ВЫПУСК 0-1 / ЛИСТ 9

Разработал: КРАСОВСКАЯ. Проверил: ПАЛЛАДИН. Нач. ОКУ: ШАБАРОВА. Гл. констр. ОКУ: ШАЛАЕВА. Согласовано: БУНИЧ.

т-248

8

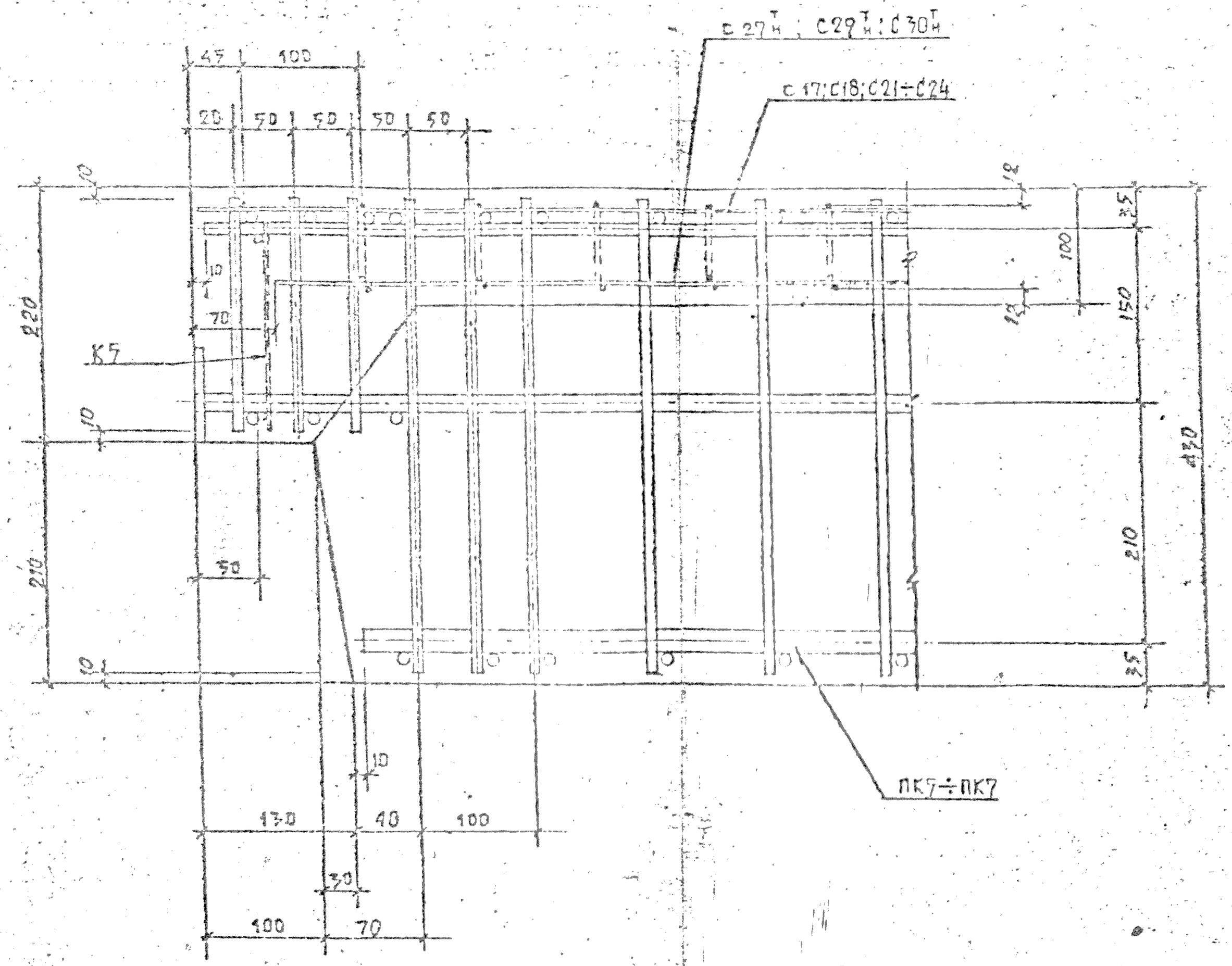

Общие указания по изготовлению см. пояснительную записку.

Сетки, в местах пересечений, связать.

КЛ	Марш-площадки лестничные железобетонные для зданий со объемным каркасом. Общие материалы и унифицированные детали	Серия 1.258 КА-2	
1978	Деталь 8	Выпуск 0-1	Лист 10

Гл. конструктор ОКУ Шалаева
Нач. ОКУ Рассветова
Гл. конструктор ОКУ Бунин

Форма Т-248

9

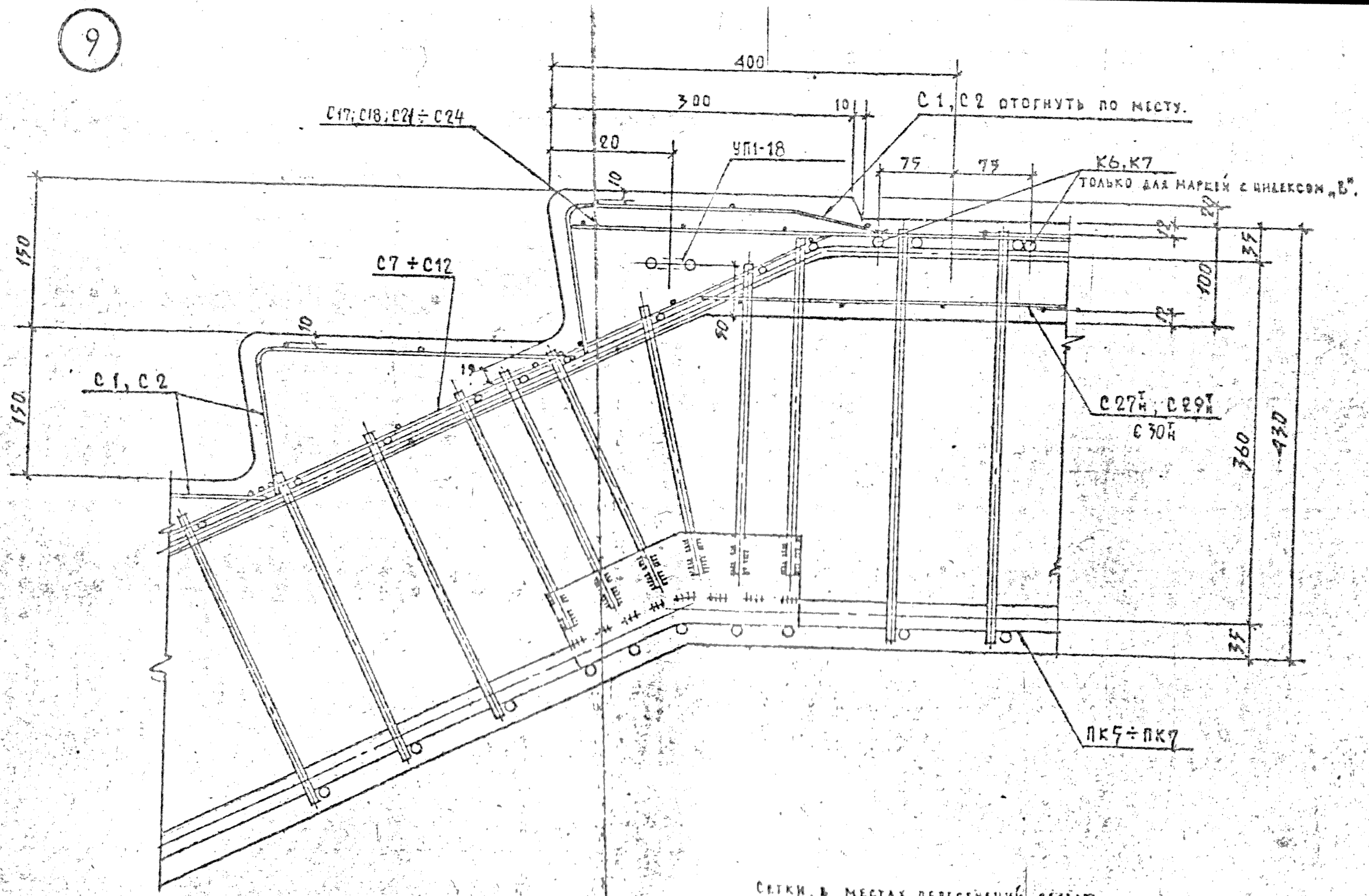

Сетки, в местах пересечений, связать.
Общие указания по изготовлению см. пояснительную записку.

КЛ	Марш площадки лестничные железобетонные для зданий со связевым каркасом. Общие материалы и унифицированные детали.	Серия 1.258 КЛ-2
1978	Деталь 9	Выпуск 0-1 / Лист 11

Гл. инж. Краповская
Нач. отд. Султан
Разработал
Рецензент
Исполнил Бунич
Н. контр. ОКУ
Гл. конструктор ОКУ